SNOWCROSS 800 SWT LTS
SNOWCROSS 1000 WT/SWT
SIBERIACROSS 1000 WT/SWT LTS

РУКОВОДСТВО ПОЛЬЗОВАТЕЛЯ

Данное руководство содержит информацию о технике безопасности, эксплуатации и техническом обслуживании



!ВНИМАНИЕ!

Внимательно прочитайте настоящее руководство. В нем содержатся важные сведения о технике безопасности и правилах эксплуатации.

Всегда храните руководство пользователя рядом со снегоходом.

⚠ ВНИМАНИЕ!

Данный снегоход может по своим рабочим характеристикам превосходить другие снегоходы, которыми вы управляли ранее. Ознакомьтесь с новым снегоходом перед эксплуатацией.

СОДЕРЖАНИЕ

ОБЩИЕ СВЕДЕНИЯ ..... ***- 1 -***

ИНФОРМАЦИЯ О БЕЗОПАСНОСТИ ..... ***- 5 -***

ПЕРЕД ЭКСПЛУАТАЦИЕЙ ..... **- 6 -**

Возраст, состояние и физические возможности пользователя ..... - 6 -

Запрет эксплуатации в наркотическом и алкогольном опьянении ..... - 6 -

Курсы по технике безопасности при сходе лавины ..... - 6 -

Защитная экипировка ..... - 7 -

Необходимое оборудование ..... - 7 -

ОСНОВНЫЕ ФУНКЦИИ И ПРИНЦИП РАБОТЫ СНЕГОХОДА ..... **- 8 -**

Гусеница ..... - 8 -

Рулевое управление ..... - 8 -

Ключ-чека безопасности ..... - 9 -

Торможение ..... - 9 -

Стояночный тормоз ..... - 9 -

Программируемый электронный ключ ..... - 9 -

Перевозка грузов ..... - 9 -

Буксировка грузов ..... - 10 -

Буксировка другого снегохода ..... - 11 -

Вспомогательные принадлежности и модификации ..... - 11 -

Устройства для повышения тягового усилия ..... - 11 -

Избыточная поворачиваемость ..... - 13 -

Недостаточная поворачиваемость ..... - 13 -

Управляемое вождение ..... - 14 -

СОБЛЮДЕНИЕ ТЕХНИКИ БЕЗОПАСНОСТИ ПРИ ВОЖДЕНИИ ..... **- 15 -**

Положение водителя (движение вперед) ..... - 15 -

Положение водителя (движение задним ходом) ..... - 17 -

Поездка с пассажиром (-ами) ..... - 17 -

Катание в одиночку ..... - 18 -

Катание группой ..... - 18 -

Как избежать столкновений ..... - 19 -

Поведение водителя ..... - 20 -

Превышение скорости ..... - 20 -

Подвижные части ..... - 21 -

Знакомство с рельефом местности и катание в разных условиях ..... - 21 -

Уважительное отношение к дикой природе ..... - 25 -

Отравление угарным газом ..... - 25 -

Горение бензина и другие опасности ..... - 26 -

Ожоги от горячих деталей ..... - 26 -
ТРЕНИРОВОЧНЫЕ УПРАЖНЕНИЯ ..... - 27 -
Места для тренировки..... - 27 -
Упражнения ..... - 27 -
ЗАПРАВКА ТОПЛИВОМ..... - 30 -
Порядок осуществления заправки ..... - 30 -
ТРАНСПОРТИРОВКА СНЕГОХОДА..... - 31 -
ВАЖНЫЕ НАКЛЕЙКИ НА ТРАНСПОРТНОМ СРЕДСТВЕ ..... - 32 -
Наклейки со знаками безопасности на транспортном средстве..... - 32 -
ПРОВЕРКА ПЕРЕД ПОЕЗДКОЙ ..... - 55 -
Перед запуском двигателя ..... - 55 -
После запуска двигателя ..... - 55 -
Проверочный лист перед поездкой..... - 57 -
ИНФОРМАЦИЯ О ТРАНСПОРТНОМ СРЕДСТВЕ ..... - 59 -
ПЕРВИЧНЫЙ КОНТРОЛЬ..... - 60 -
Руль..... - 60 -
Рычаг дросселя ..... - 60 -
Выключатель аварийной остановки двигателя ..... - 61 -
Рычаг тормоза ..... - 63 -
Рычаг стояночного тормоза ..... - 64 -
Выключатель двигателя ..... - 65 -
Электронный ключ. ..... - 66 -
ВТОРИЧНЫЕ ОРГАНЫ УПРАВЛЕНИЯ ..... - 67 -
Многофункциональный переключатель на руле ..... - 67 -
Выключатель сиденья с подогревом..... - 74 -
Рычаг переключения передач ..... - 75 -
КОРПУС И СИДЕНЬЕ ..... - 76 -
Ветровое стекло ..... - 76 -
Передний багажный отсек ..... - 79 -
Капот ..... - 80 -
Боковые панели..... - 81 -
Модуль верхней части корпуса ..... - 83 -
Сиденье ..... - 88 -
ОБОРУДОВАНИЕ ..... - 89 -
Руководство пользователя ..... - 89 -
Порт питания — USB ..... - 89 -
Регулируемые зеркала (при наличии)..... - 89 -
Стропа для езды по горной местности ..... - 90 -
Разъем для обогрева визора шлема ..... - 91 -
Защитный кожух ремня вариатора..... - 92 -

Крепление запасного ремня ..... - 95 -
Инструменты ..... - 96 -
Задний багажный отсек..... - 98 -
Багажная площадка (при наличии)..... - 100 -
Сцепное устройство ..... - 101 -
ЦИФРОВОЙ ДИСПЛЕЙ ..... - 103 -
Описание изделия..... - 103 -
Описание функций ..... - 104 -
ТОПЛИВО ..... - 114 -
Требования к топливу ..... - 114 -
Порядок осуществления заправки ..... - 115 -
ПЕРИОД ОБКАТКИ ..... - 117 -
Действия во время обкатки..... - 117 -
ОСНОВНЫЕ ПРОЦЕДУРЫ ..... - 118 -
Порядок запуска двигателя ..... - 118 -
Аварийный пуск ..... - 118 -
Прогрев снегохода ..... - 118 -
Переключение передачи пониженная/повышенная..... - 119 -
Переключение на задний ход ..... - 120 -
Переключение с заднего на передний ход ..... - 121 -
Выключение двигателя ..... - 121 -
УСЛОВИЯ КАТАНИЯ И ВАШ СНЕГОХОД ..... - 122 -
Высота ..... - 122 -
Температура..... - 122 -
Плотность снега ..... - 122 -
НАСТРОЙКИ ПЕРЕД ПОЕЗДКОЙ..... - 124 -
Регулировка рулевой колонки ..... - 125 -
Регулировка передней подвески ..... - 126 -
Регулировка задней подвески ..... - 130 -
Рекомендации по регулировке с учетом управляемости снегохода..... - 141 -
ТЕХНИЧЕСКОЕ ОБСЛУЖИВАНИЕ..... - 142 -
РЕГЛАМЕНТ ТЕХНИЧЕСКОГО ОБСЛУЖИВАНИЯ ..... - 143 -
Использование по пересеченной местности ..... - 143 -
Регламент технического обслуживания..... - 145 -
ПОРЯДОК ТЕХНИЧЕСКОГО ОБСЛУЖИВАНИЯ ..... - 148 -
Охлаждающая жидкость двигателя ..... - 148 -
Моторное масло ..... - 150 -
Масляный фильтр двигателя ..... - 157 -
Система выхлопных газов ..... - 159 -
Свечи зажигания ..... - 159 -

Тормозная жидкость ..... - 159 -
Трансмиссионное масло ..... - 163 -
Приводная цепь ..... - 167 -
Ремень вариатора ..... - 168 -
Гусеница ..... - 169 -
Подвеска ..... - 179 -
Лыжи ..... - 181 -
Предохранители ..... - 181 -
Фары ..... - 183 -
Аккумулятор ..... - 187 -
УХОД ЗА СНЕГОХОДОМ ..... - 190 -
Обслуживание после поездки ..... - 190 -
Очистка и защита ..... - 190 -
ХРАНЕНИЕ ..... - 190 -
ТЕХНИЧЕСКИЕ ДАННЫЕ ..... - 191 -
ИДЕНТИФИКАЦИЯ ТРАНСПОРТНОГО СРЕДСТВА ..... - 192 -
Наклейка с описанием транспортного средства ..... - 192 -
Идентификационные номера ..... - 193 -
Момент затяжки основных крепежных деталей ..... - 195 -
Моменты затяжки для крепежа рамы и других подсистем ..... - 196 -
ТЕХНИЧЕСКИЕ ХАРАКТЕРИСТИКИ ..... - 197 -
МОДЕЛИ ..... - 198 -
УСТРАНЕНИЕ НЕИСПРАВНОСТЕЙ ..... - 201 -
РУКОВОДСТВО ПО УСТРАНЕНИЮ НЕИСПРАВНОСТЕЙ ..... - 202 -
ИНФОРМАЦИЯ ОБ АВАРИЙНЫХ СИГНАЛАХ СНЕГОХОДА ..... - 205 -
ГАРАНТИЙНЫЕ ОБЯЗАТЕЛЬСТВА ..... -206-
ИНФОРМАЦИЯ ОБ УТИЛИЗАЦИИ ..... -209-
ВЕДОМОСТЬ ТЕХНИЧЕСКОГО ОБСЛУЖИВАНИЯ ..... -212

ОБЩИЕ СВЕДЕНИЯ

ВАЖНАЯ ИНФОРМАЦИЯ ПЕРЕД ЭКСПЛУАТАЦИЕЙ

Чтобы узнать, как снизить риск травм или смертельных случаев для вас и ваших пассажиров, перед эксплуатацией снегохода ознакомьтесь со следующими разделами:

– *Информация о безопасности*,
– *Информация о транспортном средстве*.

Также прочитайте и изучите все наклейки со знаками безопасности на вашем снегоходе.

Несоблюдение инструкций и рекомендаций по мерам безопасности, которые содержатся в Руководстве по эксплуатации и на наклейках, расположенных на корпусе снегохода, может привести к трагическим последствиям, не исключая получения травм, увечий и гибели людей.

СООБЩЕНИЯ О СОБЛЮДЕНИИ МЕР БЕЗОПАСНОСТИ

В настоящем руководстве пользователя для выделения конкретной информации используются следующие символы и слова:

Символ оповещения об угрозе безопасности  указывает на потенциальную опасность получения травмы.

⚠ ВНИМАНИЕ!

Указывает на потенциальную опасность, которая, если ее не избежать, может привести к серьезной травме или летальному исходу.

⚠ ОСТОРОЖНО!

Указывает на опасную ситуацию, которая, если ее не избежать, может привести к травме легкой или средней степени тяжести.

УВЕДОМЛЕНИЕ

Указывает на инструкцию, несоблюдение которой может привести к серьезному повреждению компонентов транспортного средства или другого имущества.

СВЕДЕНИЯ О НАСТОЯЩЕМ РУКОВОДСТВЕ ПОЛЬЗОВАТЕЛЯ

Настоящее руководство пользователя предназначено для ознакомления владельца, пользователя и пассажира с данным снегоходом и его различными элементами управления, инструкциями по техническому обслуживанию и безопасной езде.

Во всем руководстве используется следующая терминология для обозначения пользователя, пассажира и конфигурации транспортного средства:

– пользователь: человек, находящийся за органами управления и управляющий снегоходом;
– пассажир: человек, сидящий позади пользователя;
– 1-UP: модель, рассчитанная только на одного пользователя;
– 2-UP: модель, рассчитанная на пользователя и на одного пассажира.

Храните настоящее руководство пользователя в снегоходе, чтобы иметь возможность обратиться к нему за инструкциями по эксплуатации, техническому обслуживанию и поиску, и устранению неисправностей.

Обратите внимание, что настоящее руководство доступно на нескольких языках. В случае какого-либо несоответствия приоритет отдается версии на английском языке.

При продаже транспортного средства настоящее руководство пользователя должно идти в комплекте с транспортным средством.

ИНФОРМАЦИЯ О БЕЗОПАСНОСТИ

ПЕРЕД ЭКСПЛУАТАЦИЕЙ

⚠ ВНИМАНИЕ!

Несоблюдение любых мер предосторожности и инструкций, содержащихся в этом разделе, может привести к травмам, включая возможность летального исхода.

Возраст, состояние и физические возможности пользователя

Пользователи должны иметь водительское удостоверение соответствующей категории на управление данным транспортным средством. Пользователь должен быть не младше 16 лет. В некоторых странах могут действовать дополнительные требования. Законы, касающиеся минимального возраста и требований к получению прав на управление снегоходом, различаются в зависимости от конкретной страны. Для получения информации о законной эксплуатации снегохода в предполагаемом субъекте или регионе использования опирайтесь на требования местного законодательства. Мы настоятельно рекомендуем вам пройти курсы безопасного вождения. Для безопасного управления любым снегоходом требуется пройти базовую подготовку.

Не рекомендуется управлять снегоходом людям с ограниченными возможностями, если это может негативно влиять на видимость, время реакции, принятие решений или работу с органами управления. Безопасное использование вашего снегохода зависит от многих условий, таких как видимость, скорость, погода, окружающая среда, трафик, состояние транспортного средства и состояние пользователя. Рабочие характеристики некоторых снегоходов могут значительно превышать рабочие характеристики других снегоходов, которыми вы управляли ранее. Поэтому не рекомендуется садиться за руль данного снегохода новичкам или неопытным пользователям.

При правильном расположении на сиденье обе ноги каждого пассажира должны одновременно надежно стоять на каждой подножке.

Запрещена эксплуатация снегохода в наркотическом и алкогольном опьянении!

Запрещается садиться за руль снегохода в состоянии алкогольного или наркотического опьянения. Садясь на снегоход, пользователь и пассажир (-ы) должны быть трезвыми, внимательными и находиться в ясном сознании. Употребление наркотиков и алкоголя, по отдельности или вместе, уменьшает время реакции, затрудняет принятие решения, ухудшает зрение и снижает безопасность при езде на снегоходе.

Курсы по технике безопасности при сходе лавины

Мы рекомендуем всем водителям, эксплуатирующим снегоход на горных трассах, пройти местный курс по технике безопасности при сходе лавины, чтобы лучше ознакомиться с условиями снежного покрова и научиться правильно использовать свое снаряжение.

Защитная экипировка

Все пассажиры должны носить надлежащую одежду для езды на снегоходах. Она должна быть удобной и не слишком тесной. Перед поездкой обязательно ознакомьтесь с прогнозом погоды. Одевайтесь с учетом самой холодной погоды. Использование термобелья также обеспечивает хорошую теплоизоляцию.

Для обеспечения безопасности и комфорта всегда надевайте сертифицированный шлем. Он обеспечивает тепло и уменьшает вероятность получения травм. Головной убор, плотно закрывающий лицо, балаклаву и маску для лица всегда следует надевать или брать с собой. Обязательно надевайте защитные очки или закрывайте визор шлема.

Руки должны быть защищены перчатками или рукавицами для снегоходов, которые обладают достаточной теплоизоляцией и позволяют работать с органами управления.

Для катания на снегоходах лучше всего подходят ботинки на резиновой подошве с нейлоновым или кожаным верхом, со съемными войлочными стельками.

Во время катания на снегоходе вы должны быть максимально сухим. При входе в помещение снимите снегоходный костюм и ботинки и убедитесь, что они будут высушены должным образом.

Запрещается надевать длинный шарф или свободную одежду, которая может зацепиться за подвижные части.

Носите с собой защитные очки с цветными линзами под разные погодные условия.

Необходимое оборудование

Как владелец снегохода, вы несете ответственность за то, чтобы всегда иметь в поездке необходимое снаряжение и оборудование для обеспечения безопасности. Ознакомьтесь с минимальным набором снегоходчика:

Аптечка первой помощи	Набор инструментов, входящий в комплект снегохода
Мобильный телефон	Нож
Запасные свечи зажигания	Карманный фонарик
Клейкая лента (скотч)	Маршрутная карта, навигатор
Запасной приводной ремень	Еда, вода
Зонд*	Лопата*
Лавинный датчик*	-
*При езде в зоне лавиноопасности	

ОСНОВНЫЕ ФУНКЦИИ И ПРИНЦИП РАБОТЫ СНЕГОХОДА

Данный снегоход может по своим рабочим характеристикам превосходить другие снегоходы, на которых вы ездили раньше. Ознакомьтесь с новым снегоходом перед активной эксплуатацией.

Неопытные водители могут не заметить риски и быть не готовы к определенному поведению транспортного средства и условиям местности. Ведите снегоход медленно. Чрезмерная скорость и легкомысленная манера вождения могут привести к летальному исходу.

Прежде чем отправиться в первую поездку или взять пассажира (-ов), убедитесь, что вы прочитали и поняли содержание настоящего руководства пользователя, а также полностью ознакомились с органами управления и работой снегохода. Если у вас не было возможности сделать это, попрактикуйтесь в вождении в одиночку в подходящей зоне без дорожного движения, чтобы привыкнуть к ощущениям и реакции каждого элемента управления.

Очень важно информировать любого пользователя, независимо от его опыта, о характеристиках управляемости данного снегохода. Конфигурация снегохода, например, положение лыж, тип лыж, тип подвески, длина, ширина и тип гусеницы, варьируется в зависимости от модели. Эти характеристики в значительной степени влияют на управляемость снегохода.

Гусеница

Ваш снегоход оснащен гусеничной двигательной установкой. Запрещается приближаться к гусенице когда она в рабочем состоянии. При контакте с вращающейся гусеницей возможны травмы.

⚠ ВНИМАНИЕ!

Запрещается стоять позади или рядом с вращающейся гусеницей. Вылетающие из-под нее куски снега и льда могут стать причиной серьезных травм.

Сцепление гусеницы с дорогой будет меняться в зависимости от состояния поверхности. На плотном укатанном снегу или льду сцепление может быть хуже. Сбросьте скорость и учтите, что для поворота потребуется больше пространства. Способ выравнивания сцепления лыжи со сцеплением гусеницы см. в подразделе «*УСТРОЙСТВА ДЛЯ ПОВЫШЕНИЯ ТЯГОВОГО УСИЛИЯ*»» настоящего руководства. Если передняя и задняя части снегохода разбалансированы из-за неправильной комбинации используемых устройств для повышения тягового усилия, снегоход может иметь тенденцию к чрезмерной или недостаточной поворачиваемости, что может привести к потере управляемости.

Рулевое управление

Для управления снегоходом используется как вес райдера, так и руль. Рабочие характеристики рулевого управления будут варьироваться в зависимости от сцепления лыж с поверхностью. Управляемость руля может быть снижена при движении по утрамбованном снегу, льду или на укатанных дорожках. Сбросьте скорость и учтите, что для поворота потребуется больше пространства. Способы регулировки лыж и гусеницы см. в подразделе «*УСТРОЙСТВА ДЛЯ*

ПОВЫШЕНИЯ ТЯГОВОГО УСИЛИЯ»» настоящего руководства. Если передняя и задняя части снегохода разбалансированы из-за неправильной регулировки, снегоход может иметь тенденцию к чрезмерной или недостаточной поворачиваемости, что может привести к потере управляемости.

При езде с пассажиром или при перевозке грузов управляемость также будет снижаться. Сбросьте скорость и учтите, что для поворота потребуется больше пространства.

Ключ-чека безопасности

Перед запуском двигателя всегда прикрепляйте тросик ключа к петле на одежде, чтобы остановить двигатель в случае падения водителя со снегохода.

После поездки всегда отсоединяйте ключ во избежание несанкционированного использования снегохода детьми или другими лицами и для предотвращения запуска в закрытом помещении (например, в гараже).

Торможение

При определенных условиях характеристики торможения могут внезапно изменяться. Всегда помните, что тормозной путь снегохода может быть изменен при езде с пассажиром и при перевозке груза в задней части. Запрещается заклинивать тормоз или блокировать гусеницу. Во избежание неожиданных ситуаций, которые могут привести к потере управляемости, не допускайте блокировки гусеницы при торможении.

Использование шипов на гусенице позволит вам лучше тормозить при движении по утрамбованному снегу и льду, но не окажет заметного влияния при движении по рыхлому снегу. Информацию по использованию шипов для гусениц см. в подразделе «*Устройства для повышения тягового усилия*»».

Стояночный тормоз

Перед запуском двигателя всегда включайте стояночный тормоз. При парковке снегохода следует использовать стояночный тормоз.

Перед использованием снегохода убедитесь, что стояночный тормоз полностью отключен. Когда вы едете на снегоходе, тормозные колодки, приводящие к замедлению движения при непрерывном давлении на рычаг, могут повредить тормозную систему и привести к потере тормозной способности или возгоранию.

Программируемый электронный ключ

Программируемый электронный ключ D. E. S. S. может быть запрограммирован на ограничение скорости снегохода и крутящего момента двигателя. Новым пользователям и менее опытным водителям рекомендуется потренироваться в управлении снегоходом, чтобы приобрести необходимую уверенность.

Перевозка грузов

Перевозка грузов влияет на управляемость, устойчивость и тормозной путь транспортного средства. Поэтому соответствующие нагрузки и распределение веса играют важную роль.

При перевозке грузов очень важно соблюдать следующие рекомендации:

– Запрещается превышать максимальную грузоподъемность. Грузоподъемность снегохода см. в подразделах *«Информация*

о безопасности на транспортном средстве» или «*Технические характеристики*».
– Всегда регулируйте подвеску в соответствии с грузоподъемностью. Подробные сведения см. в подразделе *«Настройки перед поездкой»*.
– Всегда сбрасывайте скорость, выполняйте повороты плавно и закладывайте больший тормозной путь при перевозке грузов.

⚠ ВНИМАНИЕ!

Несоблюдение этих рекомендаций при перевозке или буксировке грузов может привести к потере управляемости и, возможно, к опрокидыванию.

Буксировка грузов

Буксировка грузов влияет на управляемость, устойчивость и тормозной путь транспортного средства. Поэтому соответствующие нагрузки и распределение веса играют важную роль.

При буксировке грузов очень важно соблюдать следующие рекомендации:

– Всегда используйте жесткую буксирную сцепку для буксировки груза или вспомогательного оборудования.
– Запрещается использовать трос для буксировки груза. Использование буксировочного троса может привести к столкновению груза со снегоходом и к потенциальному опрокидыванию в случае быстрого сброса скорости или при съезде со склона.
– Запрещается буксировать груз, прикрепив его непосредственно к бамперу. Для буксировки груза используйте только сцепное устройство. Убедитесь, что сцепное устройство перевозочного средства совместимо со сцепным устройством на снегоходе. Используйте предохранительные цепи или тросы для сцепки перевозочного средства со снегоходом. Не допускайте чрезмерного провисания цепей или тросов, это может привести к их повреждению и резкому раскручиванию.
– Запрещается превышать максимальное тяговое усилие. Тяговое усилие вашего снегохода см. в подразделах *«Информация о безопасности на транспортном средстве»* или «*Технические характеристики*».
– Запрещается превышать вертикальную нагрузку на тягово-сцепное устройство (если применимо).
– Всегда следите за тем, чтобы груз был равномерно распределен и надежно закреплен на перевозочном средстве. Убедитесь, чтобы хотя бы часть веса приходилась на тягово-сцепное устройство, если это применимо.
– Всегда регулируйте подвески в соответствии с вертикальной нагрузкой на тягово-сцепное устройство, если это применимо. Подробные сведения см. в подразделе *«Настройки перед поездкой»*.
– Сбросьте скорость и поворачивайте постепенно. Избегайте подъемов, спусков и неровного рельефа. Езда на данном снегоходе с прикрепленными к нему санями существенно увеличивает риск опрокидывания, особенно при движении на склонах. Не пытайтесь подняться на крутые склоны.
– Заложите больший тормозной путь, особенно при движении на склонах и с пассажиром. Не допускайте скольжения или пробуксовки.
– Соблюдайте осторожность при отсоединении саней-волокуш с грузом, так как груз может опрокинуться на вас или других людей.

⚠ ВНИМАНИЕ!

Несоблюдение этих рекомендаций при перевозке или буксировке грузов может привести к потере управляемости и, возможно, к опрокидыванию.

На снегоходе, оборудованном коробкой передач, всегда устанавливайте рычаг переключения передач в положение L (пониженная передача) при буксировке перевозочного средства.

Любой буксируемый объект должен иметь светоотражатели по бокам и сзади.

Требования к стоп-сигналам см. в правилах транспортировки, действующих в конкретной стране.

Буксировка другого снегохода

Если снегоход выведен из строя и должен быть отбуксирован, только в чрезвычайной ситуации можно использовать буксировочный трос

– Снимите приводной ремень. Подробные сведения см. в подразделе *«Порядок технического обслуживания»*.
– Прикрепите буксировочный трос к стойкам лыж (поворотным цапфам), а не к самим лыжам. Если к стойкам лыж нет доступа, прикрепите буксировочный трос к бамперу.
– Попросите кого-нибудь сесть на буксируемый снегоход для рулевого управления и активации тормоза.
– Буксируйте на низкой скорости, соблюдая меры осторожности.

УВЕДОМЛЕНИЕ

Всегда снимайте приводной ремень буксируемого снегохода во избежание повреждения ремня и системы приводов.

В некоторых регионах это может быть запрещено законом. Для получения консультации свяжитесь с федеральными или местными органами власти.

Вспомогательные принадлежности и модификации

Запрещается снимать оригинальное оборудование с вашего снегохода. Каждый снегоход имеет ряд средств обеспечения безопасности. К таким средствам относятся различные ограждения и консоли, а также светоотражающие материалы и наклейки со знаками безопасности.

Кроме того, вспомогательные принадлежности предназначены только для конкретных применимых моделей. Не рекомендуется использовать их для других моделей, отличных от той (тех), с которой (-ыми) они были проданы.

Устройства для повышения тягового усилия

ПРИМЕЧАНИЕ

Данный раздел применим ко всем моделям снегоходов, которые оснащены:

– шипованными гусеницами (заводская комплектация),

или которые могут быть оснащены одной из таких шипованных гусениц.

Использование устройств, повышающих сцепление с дорогой, таких как регулируемые или обладающие повышенным сцеплением направляющие лыж с твердосплавным покрытием и/или гусеничные шипы на вашем снегоходе, изменит поведение снегохода, особенно с точки зрения маневренности, ускорения и торможения.

Использование устройств, повышающих сцепление с дорогой, обеспечивает лучшее сцепление с утрамбованным снегом и льдом, но не оказывает заметного влияния при передвижении по глубокому снегу. По этой причине вождение снегохода, оснащенного устройствами для повышения тягового усилия, требует определенного периода адаптации. Если ваш снегоход оснащен устройствами для повышения тягового усилия, попрактикуйтесь ездить на нем, чтобы привыкнуть к тому, как он справляется с поворотом, ускорением и торможением.

Использование гусеничных шипов может увеличить нагрузку и усилие на некоторые компоненты снегохода, а также повысить уровень вибрации. Это может привести к преждевременному износу таких деталей, как ремень, тормозные колодки, подшипники, цепь, цепные звездочки и сократить срок службы гусеницы.

Ознакомьтесь с местными правилами использования устройств для повышения тягового усилия на снегоходах.

Установка шипов на гусеницу, не утвержденную производителем, или использование шипов, не утвержденных производителем, увеличивает риск износа или разрыва гусеницы.

Установка шипов на гусеницы требует технических знаний. Для обеспечения безопасной и правильной установки рекомендуется, чтобы шипы были установлены вашим дилером.

Информацию о техническом обслуживании и замене см. в подразделе *«Гусеница»*в разделе *«Порядок технического обслуживания»*.

Маневренность

Использование устройств, повышающих сцепление с дорогой, например, обладающих повышенным сцеплением направляющих лыж с твердосплавным покрытием и/или шипов, улучшает сцепление снегохода с поверхностью как спереди, так и сзади. Следовательно, необходимо использовать направляющие лыж с твердосплавным покрытием для лучшего сцепления с дорогой, чтобы передняя и задняя части снегохода находились в равновесии. Хотя направляющие лыж с твердосплавным покрытием соответствуют всем применимым характеристикам, они не обязательно обеспечат для вас оптимальную управляемость, поскольку это зависит от ваших личных предпочтений, вашего стиля езды и того, как регулируется ваша подвеска.

⚠ ВНИМАНИЕ!

Если передняя и задняя части снегохода разбалансированы из-за неправильной комбинации используемых устройств для повышения тягового усилия, снегоход может иметь тенденцию к чрезмерной или недостаточной поворачиваемости, что может привести к потере управляемости.

Избыточная поворачиваемость

В определенных условиях использование направляющих лыж с твердосплавным покрытием, обладающих повышенным сцеплением с дорогой, без шипов на задней гусенице может привести к избыточной поворачиваемости вашего снегохода (см. рисунок).

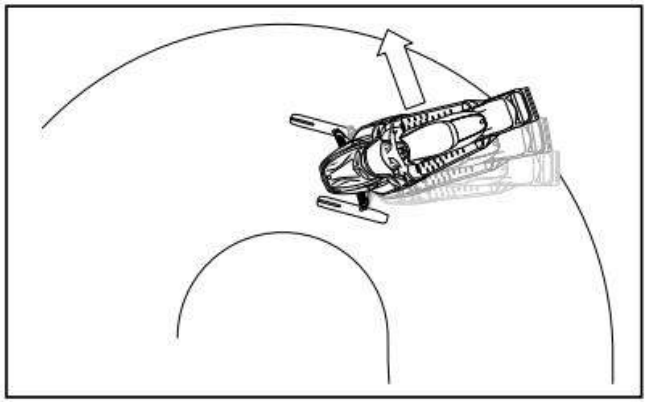

ИЗБЫТОЧНАЯ ПОВОРАЧИВАЕМОСТЬ

Недостаточная поворачиваемость

В определенных условиях использование шипов на гусенице может привести к недостаточной поворачиваемости вашего снегохода, если лыжи не оснащены направляющими с твердосплавным покрытием, обладающими повышенным сцеплением с дорогой (см. рисунок).

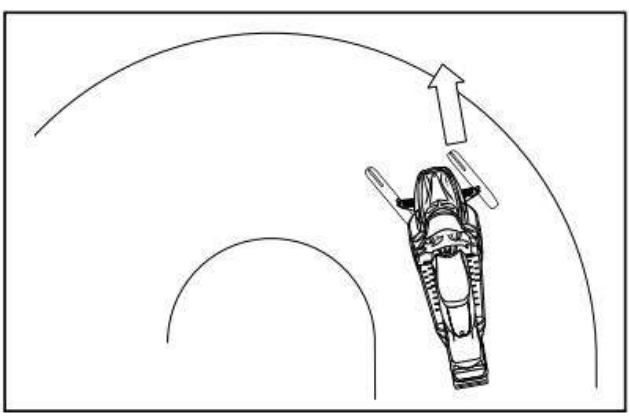

НЕДОСТАТОЧНАЯ ПОВОРАЧИВАЕМОСТЬ

Управляемое вождение

Сбалансированное сочетание направляющих лыж с твердосплавным покрытием, обладающих повышенным сцеплением с дорогой, и шипов на гусенице обеспечивает адекватное управление и лучшую управляемость (см. рисунок).

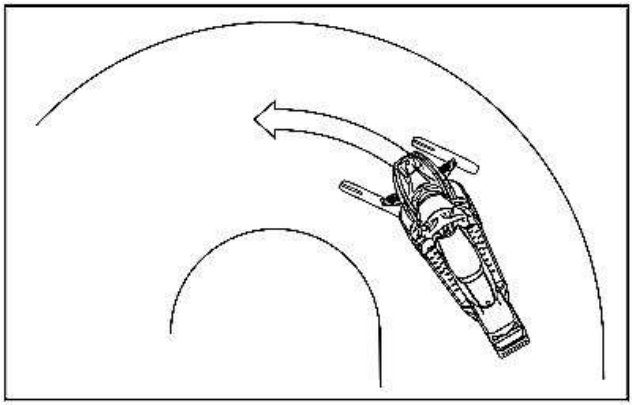

УПРАВЛЯЕМОЕ ВОЖДЕНИЕ

Ускорение

Использование шипов на гусенице позволит вашему снегоходу лучше разгоняться по утрамбованному снегу и льду, но не окажет заметного влияния при движении по рыхлому снегу. Это может привести к внезапным изменениям в сцеплении с дорогой при определенных условиях.

Всегда осторожно нажимайте на рычаг дросселя и никогда не пытайтесь вращать гусеницу для бокового скольжения задней частью снегохода. Это может привести к выбросу обломков или льда сзади и к возможным травмам прохожих или людей на движущихся позади вас снегоходах.

Торможение

Как и при ускорении, использование шипов на гусенице позволит вам лучше тормозить при движении по утрамбованному снегу и льду, но не окажет заметного влияния при движении по рыхлому снегу. То есть, при определенных условиях торможение может внезапно изменяться. Во избежание неожиданных ситуаций, которые могут привести к потере управляемости, не допускайте блокировки гусеницы при торможении.

СОБЛЮДЕНИЕ ТЕХНИКИ БЕЗОПАСНОСТИ ПРИ ВОЖДЕНИИ

Положение водителя (движение вперед)

Ваше положение и правильное распределение веса1 — это два основных принципа, как заставить ваш снегоход ехать туда, куда вы хотите. При повороте на склоне вы и ваш пассажир должны быть готовы изменить положение тела, чтобы помочь снегоходу повернуть в требуемом направлении. Водитель и пассажир никогда не должны пытаться выполнять этот маневр, поставив ноги снаружи снегохода. С опытом вы поймете, насколько сильно надо наклоняться на разных скоростях и при подъеме на склоны, чтобы поддерживать требуемое равновесие.

Как правило, положение водителя для оптимального равновесия и управления — это положение сидя. Однако положения полусидя, стоя на коленях или стоя также используются при определенных условиях.

⚠ ВНИМАНИЕ!

Не пытайтесь выполнять какие-либо маневры, если они выходят за рамки ваших возможностей.

Положение сидя

Ноги на подножках, корпус наполовину отклонен к сиденью — идеальное положение при эксплуатации снегохода на знакомой ровной местности. Колени и бедра должны оставаться расслабленными для амортизации.



Положение полусидя

Положение полусидя, когда корпус приподнят над сиденьем, а ноги присогнуты в коленях, что позволяет ногам смягчать удары при движении по неровной местности. Избегайте резких остановок.



Положение на подножке

Это положение достигается за счет того, что одна нога плотно стоит на подножке, а колено противоположной ноги опирается на сиденье. Избегайте резких остановок.



Положение стоя

Поставьте обе ноги на подножки. Колени должны быть согнуты для смягчения ударов от неровностей поверхности. Такое положение позволяет лучше видеть и смещать вес в зависимости от условий. Избегайте резких остановок.



Положение водителя (движение задним ходом)

При движении задним ходом

– Прежде чем двигаться задним ходом, убедитесь, что сзади нет препятствий или людей.
– При движении задним ходом рекомендуется управлять снегоходом сидя.
– Избегайте управления в положении стоя. При движении задним ходом ваш вес может смещаться вперед по отношению к рычагу дросселя, вызывая неожиданное ускорение. Неожиданное ускорение при движении снегохода задним ходом может привести к потере управления.

Быстрое движение задним ходом при повороте может привести к потере устойчивости и управления.

Поездка с пассажиром (-ами)

Данное транспортное средство рассчитано на 1 (одного) водителя и определенное количество пассажиров, соответствующее количеству сидений с опорами для рук, которые установлены на транспортном средстве в соответствии с требованиями завода-изготовителя. Пассажир должен сидеть только на специальном пассажирском сиденье.

⚠ **ВНИМАНИЕ!**
– Запрещается усаживать кого-либо между рулем и водителем.

Даже если снегоход рассчитан на перевозку пассажира, этот человек должен иметь соответствующую физическую подготовку для катания на снегоходе.

Любой пассажир в положении сидя всегда должен иметь возможность опереться ногами о подножки и держать руки на опорах для рук. Соблюдение этих критериев важно для обеспечения стабильности пассажира и снижения риска его падения со снегохода. Падение может привести к получению серьезной травмы или к смерти.

Водитель несет ответственность за обеспечение безопасности пассажира и должен проинформировать пассажира об основах катания на снегоходах.

Перед поездкой на снегоходе отрегулируйте подвеску с учетом веса. Подробные сведения см. в подразделе *«Настройки перед поездкой»*.

Попросите пассажира сообщить вам о необходимости сброса скорости или немедленной остановки, если он чувствует себя некомфортно или неуверенно во время поездки.

При наезде на неровности водитель и пассажиры могут слегка поднять корпус тела над сиденьем для амортизации ногами.

Неожиданный удар может привести к падению пассажира. Напомните пассажиру о необходимости наклона в сторону поворота вместе с вами, чтобы снегоход не опрокинулся. Будьте предельно осторожны, двигайтесь на медленной скорости и часто проверяйте, что пассажир находится на своем месте. Во время поездки обращайте внимание на пассажира.

Тормозная способность и рулевое управление снижаются при езде с пассажиром. Сбросьте скорость и обеспечьте дополнительное пространство для маневров.

Катание в одиночку

Катание на снегоходе в одиночку опасно для жизни! У вас может закончиться топливо, вы можете попасть в аварию или повредить снегоход. **Помните, что ваш снегоход способен проехать за 30 минут больше, чем вы можете пройти пешком за день.** Используйте «систему страховки» (или взаимопомощи). Всегда ездите с другом или другим снегоходчиком. И даже в этом случае сообщите кому-нибудь, куда вы собираетесь поехать, и примерное время, когда вы планируете вернуться.

Катание группой

Перед поездкой назначьте «старшего по маршруту», который будет вести группу, и еще одного человека, который будет контролировать передвижение всей группы, находясь в хвосте. Убедитесь, что все участники группы осведомлены о предлагаемом маршруте и пункте назначения.

Когда вы едете вместе, учитывайте опыт всех остальных участников. Запрещается обгонять старшего по маршруту или любой другой снегоход. При движении в одну линию используйте сигналы рукой, чтобы указать на опасность или намерение изменить направление. Важно соблюдать безопасное расстояние между снегоходами, но каждый, кто находится позади того, кто ведет группу, должен знать положение снегохода впереди.

Сигналы руками

Каждый водитель снегохода должен передавать любой сигнал тем, кто находится сзади.

СТОП Поднимите руку прямо над головой. 	**ПОВОРОТ ВЛЕВО** Вытяните левую руку в нужном направлении. 
ПОВОРОТ ВПРАВО Поднимите левую руку вертикально, согнув локоть под прямым углом. 	**СНИЖЕНИЕ СКОРОСТИ** Левая рука отведена в сторону и наклонена вниз. Сделайте мах рукой вниз, чтобы предупредить остальных. 
СЛЕДУЮЩИЕ СНЕГОХОДЫ Рука поднята, согнута в локте, большой палец указывает назад, при движении в сцепке делайте мах рукой вперед-назад через плечо. 	**ВСТРЕЧНЫЕ СНЕГОХОДЫ** Левая рука поднята на высоту плеч, согнута в локте, предплечье расположено вертикально, запястье согнуто, делайте мах рукой слева направо над головой, указывая на правую сторону трассы. 
ПОСЛЕДНИЙ СНЕГОХОД В РЯДУ Левая рука поднята на необходимую высоту, согнута в локте, предплечье расположено вертикально, ладонь сжата в кулак. 	

Как избежать столкновений

Где бы вы ни ехали, всегда следите за окружающей обстановкой. Будьте осторожны во время езды. Постоянно держите в поле зрения людей, объекты,

следите за окружающими условиями и встречными транспортными средствами. Перемещаясь по трассе, всегда оставайтесь на соответствующей стороне (в соответствии с законодательством страны) во избежание столкновения, особенно при пониженной видимости. Например, перед подъемом на холм и перед поворотом. Соблюдайте особую осторожность при движении по бездорожью.

Держитесь на безопасном расстоянии от других снегоходов и прохожих. Не рекомендуется ехать слишком близко за другим снегоходом. Если снегоход перед вами по какой-либо причине сбросил скорость, его водитель и пассажир могут пострадать из-за вашей невнимательности. Сохраняйте безопасное тормозное расстояние между вашим снегоходом и снегоходом, движущимся перед вами. В зависимости от состояния местности для остановки может потребоваться немного больше места, чем вы думаете. Действуйте осторожно. Будьте готовы к уходу от столкновения.

На суше или воде может образовываться туман или снег, ограничивающий видимость. Если вы должны ехать в туман или сильный снег, двигайтесь на медленной скорости с включенными фарами и внимательно следите за опасностями. Если вы не уверены в маршруте, остановитесь. Держитесь на безопасном расстоянии от других снегоходов, чтобы улучшить видимость и время реакции.

Поведение водителя

Водитель снегохода, пассажир или прохожий могут получить травму или погибнуть, если снегоход используется в опасных условиях, выходящих за рамки возможностей водителя, пассажира или предполагаемого использования снегохода.

Помните, что в рекламных материалах могут быть показаны рискованные маневры, выполняемые профессиональными райдерами в идеальных и контролируемых условиях. Не пытайтесь выполнять такие рискованные маневры, если они выходят за рамки ваших способностей.

В качестве примера создания опасной ситуации можно привести прыжки. Они требуют практической отработки и делать их следует при движении по известной и контролируемой местности. Не пытайтесь совершать прыжки, двигаясь по трассе. Потеря управления может привести к столкновению с различными предметами, такими как камни или деревья, или с другим снегоходом. При прыжке подготовьтесь к приземлению, чтобы смягчить удар. При этом ваши колени должны быть согнуты для амортизации.

Кроме того, неровной поверхности или ям на трассе может быть достаточно для того, чтобы снегоход подпрыгнул, ударился или потерял управление. При резком нажатии на рычаг дросселя снегоход зарывается в снег и оставляет неровную колею для тех, кто следует за ним. Таким образом, чтобы обезопасить других водителей, не пропиливайте гусеницей трассу.

Превышение скорости

Чрезмерная скорость и легкомысленная манера вождения могут привести к летальному исходу. Всегда регулируйте скорость с учетом состояния снега и обстоятельств. Во многих случаях при появлении чего-то неожиданного вы можете не среагировать или не среагируете достаточно быстро. Всегда двигайтесь со скоростью, соответствующей трассе, погодным условиям и вашим собственным возможностям. Ознакомьтесь с местными правилами. Могут действовать требования к ограничению скорости, и их необходимо соблюдать.

Подвижные части

Запрещается приближаться к гусенице. При контакте с вращающейся гусеницей возможны травмы.

Чтобы предотвратить серьезные травмы людей, находящихся рядом со снегоходом, необходимо соблюдать следующие требования:

– Запрещается стоять позади или рядом с движущейся гусеницей.
– Если требуется повернуть гусеницу, всегда используйте специальное оборудование.
– Когда гусеница поднята над поверхностью, снегоход необходимо запускать только с минимально возможной скоростью. Центробежная сила может привести к тому, что обломки, поврежденные или ослабленные шипы, куски изношенной гусеницы или целая оторванная гусеница будут с огромной силой выброшены назад из тоннеля.
– Запрещается запускать двигатель, если кожух ремня вариатора не установлен.
– Запрещается запускать снегоход, если защита тормозного диска не установлена.
– Запрещается запускать снегоход с открытыми боковыми панелями или снятым капотом.

Знакомство с рельефом местности и катание в разных условиях

Укатанная трасса

На обслуживаемой трассе положение сидя является наиболее предпочтительным положением для езды. Не разгоняйтесь и, прежде всего, держитесь правой стороны трассы. Будьте готовы к неожиданным ситуациям. Необходимо следить за всеми дорожными знаками. Не двигайтесь зигзагообразно, перемещаясь с одной стороны трассы на другую.

Неукатанная трасса

Если не было свежего снегопада, то существует высокая вероятность трассы типа «стиральная доска» и снежных заносов. Такие условия, с учетом движения с превышением скорости, могут быть физически опасны. Сбросьте скорость. Удерживайте руль, оставаясь в положении полусидя. Ноги должны располагаться под корпусом, тело находится в согнутом положении, чтобы принимать любые вибрации. На более длинных участках трасс типа «стиральная доска» можно принять положение, упершись одним коленом о сиденье. Это обеспечивает определенный уровень комфорта, и в то же время корпус остается свободным и можно управлять транспортным средством. Остерегайтесь скрытых камней или пней, частично укрытых недавно выпавшим снегом.

Глубокий снег

При передвижении по глубокому «пушистому» снегу ваш снегоход может начать «вязнуть». Если это произойдет, сделайте поворот с максимально возможным радиусом и найдите более прочное основание. Если вы «увязли», а это может случиться с каждым, не вращайте гусеницу, так как это заставляет снегоход опускаться глубже. Вместо этого выключите двигатель, слезьте со снегохода и переместите заднюю часть снегохода на свежий снег. Затем притопчите немного снег перед снегоходом. Как правило, достаточно сделать несколько

шагов. Перезапустите двигатель. Примите положение стоя и осторожно раскачивайте снегоход, медленно нажимая на рычаг дросселя. В зависимости от того, какая часть снегохода застряла, передняя или задняя, ваши ноги должны быть расположены на подножке с противоположной стороны. Запрещается помещать посторонние предметы под гусеницу для поддержки. Когда двигатель запущен, никто не должен стоять перед снегоходом или позади него. Запрещается приближаться к гусенице. При контакте с вращающейся гусеницей возможны травмы.

Замерзшая вода

Путешествие по замерзшим озерам и рекам может привести к летальному исходу. Избегайте маршрутов по замерзшим рекам и озерам. Если вы находитесь в незнакомой местности, поинтересуйтесь у местных жителей о состоянии льда, ручьев, руслах, источниках, быстро движущихся течениях или других опасностях. Не пытайтесь управлять снегоходом на льду, лед может быть слишком слабым, чтобы выдерживать вас и ваше транспортное средство. Эксплуатация снегохода на льду или обледенелых поверхностях может быть очень опасной, если вы не соблюдаете определенные меры предосторожности. Сама природа льда чужда хорошему управлению снегоходом или любым транспортным средством. Сила сцепления при запуске, повороте или остановке намного меньше, чем при движении по снегу. Таким образом, эти расстояния можно многократно умножить. Рулевое управление минимально, и неконтролируемые вращения представляют собой постоянную опасность. При езде на льду двигайтесь медленно, соблюдая осторожность. Предусмотрите достаточно места для остановки и поворота.

Лед с мокрым снегом

Старайтесь избегать льда с мокрым снегом. Прежде чем пересекать озеро или реку, всегда проверяйте наличие мокрого снега. Если на ваших трассах появляются темные пятна, немедленно уходите со льда. Лед и вода могут отбрасываться назад на пути следования снегохода. Вытащить транспортное средство из зоны с мокрым снегом затруднительно, а в некоторых случаях невозможно.

Подъем в гору

На вашем пути могут встретиться два типа склонов — склон с открытым пространством, на котором мало деревьев, крутых откосов или других препятствий, и склон, на который можно подняться только напрямую. Если речь идет о склоне с открытым пространством, то подняться на него можно только боком или двигаясь рывками или зигзагами (траверсами). Поднимайтесь под небольшим углом. Примите положение стоя, поставив обе ноги на одну подножку. Всегда смещайте вес в сторону подъема по склону. Поддерживайте стабильную, безопасную скорость. Продолжайте движение как можно дальше в этом направлении, затем переключитесь на противоположный угол склона и положение для езды.

Подъем в гору по прямой может создать проблемы. Выберите положение стоя, увеличьте скорость, прежде чем начать подъем, а затем уменьшите нажатие на рычаг дросселя, чтобы предотвратить проскальзывание гусеницы.

В любом случае скорость транспортного средства должна быть такой, какая требуется для подъема в гору. Когда достигните вершины, сбросьте скорость. Если вы не можете двигаться дальше, не вращайте гусеницу. Включите стояночный тормоз, выключите двигатель, освободите лыжи, вытянув их, и спускайтесь вниз, задняя часть снегохода должна быть направлена к склону,

перезапустите двигатель, отпустите стояночный тормоз и двигайтесь медленно, равномерно и слегка нажимая на рычаг дросселя. Примите такое положение, чтобы не допустить опрокидывания, а затем спускайтесь.

Спуск по склону

Для спуска по склону необходимо, чтобы у вас был полный контроль над снегоходом. На более крутых склонах держите центр тяжести низко, обе руки должны быть на руле. Слегка нажимайте на рычаг дросселя, спускайтесь вниз с работающим двигателем. Если достигнута скорость, превышающая безопасную, замедлите торможение, при этом нажимайте на тормоз часто, но без усилия. Запрещается заклинивать тормоз или блокировать гусеницу.

Движение по склону холма

При движении по склону холма или при движении вверх или вниз по склону необходимо соблюдать определенный порядок действий. Все водители должны перемещать вес тела к склону, как это требуется для обеспечения устойчивости. Предпочтительным рабочим положением является положение стоя, обе ноги стоят на подножке, которая повернута к склону.

Будьте готовы быстро переместить свой вес по мере необходимости. Для новичков и неопытных водителей снегохода не рекомендуется ехать в гору и подниматься на крутые склоны.

Опасность схода лавины

При езде по горной местности следует помнить об опасности схода лавин. Лавины различаются по размеру и форме и обычно встречаются в горной местности и в условиях нестабильного снега.

Свежевыпавший снег, животные, люди, ветер и другие снегоходы — все это может стать причиной схода лавины. Избегайте подниматься высоко в горы или ездить по местности с крутыми подъемами и спусками, когда возможен сход лавин. В условиях нестабильного снега движение следует ограничивать пологими склонами. Следует избегать свесов, образованных под воздействием ветра. Отказ от езды в условиях нестабильного снега — ключ к безопасной езде в горах. Самое главное — находясь в горах, ежедневно получать информацию об условиях и опасностях. Проверяйте местные прогнозы и предупреждения о сходе лавин каждый день, прежде чем отправиться кататься, и прислушивайтесь к советам синоптиков.

При езде по горам следует всегда иметь при себе лопату для расчистки снега, зонд, лавинный датчик и лавинный рюкзак.

Езда в яркую солнечную погоду

Яркие солнечные дни могут значительно ухудшить видимость. Блики от солнца и снега могут ослепить вас до такой степени, что вы не сможете легко различать овраги, канавы или другие препятствия. В таких условиях всегда следует надевать очки с цветными линзами.

Езда ночью

Количество естественного и искусственного света в определенный момент времени может повлиять на вашу способность видеть или быть увиденным. Будьте предельно осторожны. Двигайтесь на скоростях, которые позволят вам вовремя остановиться, если вы увидите неизвестный или опасный объект впереди. Оставайтесь на известных трассах и никогда не выезжайте на

незнакомые территории. Убедитесь, что фары и задние габаритные огни работают исправно.

Незнакомая территория

Каждый раз, когда вы въезжаете в новое для вас место, будьте предельно осторожны. Под снегом могут быть скрыты препятствия. Двигайтесь на достаточно медленной скорости, чтобы распознать потенциальные опасности, например, ограждения или столбы ограждений, ручьи, встречающиеся на вашем пути, камни, внезапно появляющиеся уклоны, канатные растяжки и множество других препятствий, которые могут привести к тому, что ваш снегоход не сможет двигаться дальше.

Сход с известных трасс и езда в лесу требует снижения скорости и повышенной бдительности. Слишком быстрое движение по местности может сделать даже незначительные препятствия очень опасными. Даже удар о небольшой камень или пень может вывести ваш снегоход из-под контроля и причинить травмы пассажирам. Даже при езде по проложенным маршрутам будьте осторожны. Передвигайтесь с такой скоростью, которая позволит вам видеть, что происходит рядом со следующим поворотом или на вершине склона.

Скрытые провода

Всегда внимательно смотрите, нет ли скрытых проводов, особенно в районах, где раньше находились фермерские хозяйства. Слишком много несчастных случаев было вызвано столкновением с проводами в полях, проводами рядом со столбами и дорогами, а также цепями и тросами, используемыми в качестве перекрытий дорог. Обязательно передвигайтесь на низких скоростях.

Езда по неровным поверхностям

Незапланированные прыжки через сугробы, гряды снега, оставленные снегоуборочной техникой, через водопропускные трубы, неразличимые предметы или внезапные выезды на дороги общественного пользования могут представлять опасность. Вы можете избежать их, надев линзы или очки соответствующего цвета или лицевые щитки, а также передвигаясь на более низкой скорости.

Чтобы увидеть эти изменения рельефа, рекомендуется носить линзы соответствующего цвета или лицевые щитки, а также ехать на более низкой скорости.

Пересечение дорог

Ваш снегоход не предназначен для эксплуатации или езды по дорожному покрытию улиц, по дорогам или шоссе общего пользования. Избегайте езды по дорогам! Если вам необходимо это сделать и это разрешено местным законодательством, сбросьте скорость и оставайтесь на обочине дороги, где вы можете найти снег, чтобы иметь возможность сохранять должное управление снегоходом.

Поскольку трассы для снегоходов часто пересекают дороги общего пользования, водителям важно знать правила пересечения дорог. При приближении к проезжей части подайте сигнал другим о том, что вы останавливаетесь на перекрестке, и медленно сбрасывайте скорость до полной остановки у края дороги. В некоторых случаях вы будете приближаться к дороге со стороны обочины или придорожного сугроба. Выберите место, где вы можете без труда подняться. Остановитесь в верхней части насыпи или сугроба и подождите, пока не проедут все машины. Затем внимательно посмотрите

в обоих направлениях, прежде чем пересечь дорогу под углом 90°. При необходимости примите положение стоя, чтобы смотреть в обе стороны. Внимательно смотрите за припаркованными транспортными средствами. Когда вы будете уверены, что дорога свободна, двигайтесь прямо по перекрестку без колебаний. Каждый водитель должен полностью остановиться, посмотреть в обе стороны, а затем продолжить движение, когда на дороге не будет встречного движения.

Переезд через железную дорогу

Запрещается ездить по железнодорожному полотну! Железнодорожные пути и железнодорожные полосы отвода являются частной собственностью. Нарушение данного правила опасно для жизни. Перед пересечением железнодорожного пути остановитесь, посмотрите и прислушайтесь.

Уважительное отношение к дикой природе

Относитесь к природе с уважением и всегда будьте начеку. Снегоходные трассы создают плотный наст, по которому животные могут перемещаться из одной местности в другую. Оставляйте эту привилегию за животными, не преследуйте и не загоняйте их. Усталость и истощение могут привести к смерти животного. Избегайте зон, предназначенных для защиты или кормления диких животных. Если вам посчастливится увидеть животное, остановите снегоход и наблюдайте за ним спокойно.

Отравление угарным газом

Все выхлопные газы двигателя содержат угарный газ, который является смертельно токсичным. Вдыхание угарного газа может вызывать головные боли, головокружение, сонливость, тошноту, спутанность сознания и в конечном итоге смерть.

Угарный газ — это газ без цвета, запаха и вкуса, который может присутствовать в атмосфере, даже если вы не видите или не чувствуете запаха выхлопных газов двигателя. Существует риск быстрого накопления смертельных уровней угарного газа, который быстро воздействует на человека, и человек становится не в состоянии спасти себя. Кроме того, смертельные уровни угарного газа могут сохраняться в течение нескольких часов или дней в закрытых или плохо проветриваемых помещениях.

Если вы испытываете какие-либо симптомы отравления угарным газом, немедленно покиньте зону, выйдите на свежий воздух и обратитесь за медицинской помощью.

Чтобы предотвратить серьезные травмы или смерть в случае отравления угарным газом:

– Запрещается эксплуатировать снегоход в плохо проветриваемых или частично закрытых помещениях, таких как гаражи, навесы для транспортных средств или сараи. Даже если вы пытаетесь проветрить помещение от выхлопных газов двигателя с помощью вентиляторов или открытых окон и дверей, угарный газ может быстро скапливаться и достигать опасных уровней.
– Запрещается запускать снегоход на открытом воздухе в таком месте, где выхлопные газы двигателя могут попасть в здание через оконные и дверные проемы.
– Запрещается стоять рядом со снегоходом при включенном двигателе. Человек, стоящий рядом со снегоходом при работающем двигателе, может вдыхать высокие концентрации выхлопных газов.

После поездки всегда отсоединяйте электронный ключ во избежание несанкционированного использования снегохода детьми или другими лицами и для предотвращения запуска в закрытом помещении (например, в гараже).

Горение бензина и другие опасности

Бензин легко воспламеняется и крайне взрывоопасен. Пары топлива могут распространяться и воспламеняться от искры или пламени на расстоянии нескольких футов от двигателя. Чтобы снизить риск возгорания или взрыва, необходимо выполнять следующие инструкции:

– Для хранения топлива используйте только сертифицированную емкость для бензина.
– Строго придерживайтесь указаний из раздела *«Порядок осуществления заправки транспортного средства»*.
– Запрещается запускать двигатель, если крышка топливного бака установлена неправильно.
– Используйте только сертифицированную емкость для топлива для перевозки дополнительного топлива в снегоходе. Он должен быть установлен и закреплен надлежащим образом.

Бензин ядовит и может привести к травмам или летальному исходу.

– Никогда не перекачивайте бензин через рот.
– При проглатывании бензина, попадании его в глаза или вдыхании паров бензина немедленно обратитесь к врачу.
– При попадании на вас бензина смойте его водой с мылом и смените одежду.

Ожоги от горячих деталей

Некоторые компоненты во время работы могут нагреваться. Избегайте контакта во время работы и сразу после нее, чтобы избежать ожогов.

ТРЕНИРОВОЧНЫЕ УПРАЖНЕНИЯ

Выполните в одиночку следующие упражнения после всех проверок перед поездкой. Запуск и остановку двигателя следует производить в соответствии с инструкциями подразделов ***«ПОРЯДОК ЗАПУСКА ДВИГАТЕЛЯ» и «ВЫКЛЮЧЕНИЕ ДВИГАТЕЛЯ» из раздела «ОСНОВНЫЕ ПРОЦЕДУРЫ».*** Не забудьте прикрепить чеку ключа к своей куртке.

Места для тренировки

Найдите подходящий участок для отработки навыков вождения. Участок должен отвечать следующим требованиям:

– нет движения других транспортных средств;
– нет препятствий;
– утрамбованный или плотный снег;
– достаточное пространство для маневров.

Упражнения

Выполните в одиночку следующие упражнения после всех проверок перед поездкой. Запуск и остановку двигателя следует производить в соответствии с инструкциями подразделов ***«ПОРЯДОК ЗАПУСКА ДВИГАТЕЛЯ» и «ВЫКЛЮЧЕНИЕ ДВИГАТЕЛЯ» из раздела «ОСНОВНЫЕ ПРОЦЕДУРЫ».*** Не забудьте прикрепить чеку ключа к своей куртке.

Аварийный выключатель двигателя

Цель: Изучите, как работает рычаг дросселя и как использовать выключатель двигателя.

Указания:

– Включив стояночный тормоз, запустите двигатель и дайте ему поработать на холостом ходу, пока он не достигнет рабочей температуры.
– Чтобы выключить двигатель, используйте кнопку выключения двигателя. Нажимайте выключатель большим пальцем правой руки, держа руку на рукоятке.
– Перезапустите двигатель и повторите упражнение. Перерыв в работе не требуется.

Рекомендации для дополнительной практики:

– Нажмите выключатель аварийной остановки двигателя, не глядя на него.

Запуск, остановка и основные действия

Цель:

– Изучить, как управлять дросселем и как заставить снегоход двигаться.
– Отработать сброс скорости и торможение.

Если вы чувствуете, что теряете управление во время выполнения этого упражнения, отпустите рычаг дросселя, чтобы остановить ускорение, и при необходимости нажмите на тормоз, чтобы сбросить скорость. Кроме того, можно полностью отключить питание с помощью кнопки аварийной остановки двигателя.

Указания: Сначала нажимайте на рычаг дросселя в течение короткого времени, а затем отпустите его и двигайтесь по инерции.

– Запустите двигатель и выключите стояночный тормоз.

– Плавно нажимайте на рычаг дросселя, пока снегоход не начнет медленно двигаться вперед. Как только вы начнете движение, отпустите рычаг дросселя и начните спуск под уклон, затем нажмите на рычаг тормоза, чтобы остановиться.
– Продолжайте эту часть упражнения до тех пор, пока вы не почувствуете себя комфортно при нажатии и отпускании рычага дросселя.

Остановка двигателя во время движения

Цель: Изучите, как использовать выключатель аварийной остановки двигателя во время движения, чтобы вы знали, как снегоход отреагирует, если вам потребуется использовать этот выключатель позже.

Указания:

– На половине пути, двигаясь по прямой на скорости 8 км/ч (5 миль/ч), переведите выключатель двигателя в положение ВЫКЛ., почувствуйте, как ведет себя при этом снегоход.
– Перезапустите двигатель и повторите упражнение. Попробуйте увеличить скорость до 20 км/ч (12 миль/ч), прежде чем использовать кнопку выключения двигателя.

В аварийной ситуации двигатель снегохода можно остановить, нажав на выключатель аварийной остановки двигателя или потянув тросик ключа от замка зажигания при нажатии на тормоз.

Основные повороты

Цель: Положение тела при управлении поворотами в обе стороны.

Указания:

– Прокатитесь по прямой на малой скорости и сделайте поворот по широкой дуге. Убедитесь в том, что имеется достаточно свободного пространства для выполнения полного поворота.
– Повторите правый и левый повороты и поддерживайте постоянную скорость ниже 8 км/ч (5 миль/ч). Удерживайте рычаг дросселя для поддержания низкой скорости.
– Наклон корпуса вперед в согнутом положении может облегчить поворот руля.

Быстрые остановки

Цель:

– Ознакомиться с тормозной способностью снегохода.
– Научиться использовать тормоза с максимальной эффективностью.

Это упражнение похоже на то, что вы делали раньше, но благодаря этому вы научитесь более эффективно использовать тормоза до максимального торможения, без блокировки вращения гусеницы. Для выполнения быстрой остановки всегда полностью отпускайте рычаг дросселя. При одновременном нажатии на рычаг дросселя и тормоза тормозной путь будет длиннее.

Указания:

– Начните с разгона до 8 км/ч (5 миль/ч). Пройдите часть пути, двигаясь по прямой, полностью отпустите рычаг дросселя и быстро затормозите.
– Поднимите голову и глаза вверх, держите руль прямо и не отпускайте тормоз до полной остановки.
– Повторите, увеличивая скорость и тормозя сильнее. Когда вы почувствуете, что вращение гусеницы будет остановлено, необходимо сбросить давление

на рычаге тормоза. Чтобы сохранить управление, необходимо поддерживать вращение гусеницы курком дроселя.

Движение задним ходом

Цель: Ознакомьтесь с управлением снегохода и радиусом поворота при движении задним ходом.

Указания:

– Выполните переключение на задний ход, оставаясь в положении сидя. См. подраздел ***«ПЕРЕКЛЮЧЕНИЕ НА ЗАДНИЙ ХОД»*** **в разделе** ***«ОСНОВНЫЕ ПРОЦЕДУРЫ»*****.**
– Убедитесь, что зона позади вас свободна. Оглядываясь назад, медленно двигайтесь задним ходом и остановитесь, отпустив рычаг дросселя и используя тормоз, как при нормальной работе.
– Поддерживайте скорость на низком уровне и не двигайтесь задним ходом на большие расстояния.
– Повторите движение задним ходом и останавливайтесь на прямом участке до тех пор, пока не почувствуете себя комфортно.
– Как только вы освоите движение задним ходом по прямой, вы можете медленно двигаться задним ходом, поворачивая руль.

ЗАПРАВКА ТОПЛИВОМ

Топливо является горючим и взрывоопасным при определенных условиях.

– Запрещается использовать открытое пламя для проверки уровня топлива.
– Курение, наличие пламени и искр поблизости запрещено.
– Всегда работайте в хорошо проветриваемой зоне.

Порядок осуществления заправки

1. Остановите двигатель и включите стояночный тормоз.
2. Водитель и пассажир должны покинуть транспортное средство. Не садитесь и не опирайтесь на сиденье, если крышка топливного бака установлена неправильно.
3. Перед тем как снять крышку топливного бака, медленно открутите ее против часовой стрелки, чтобы стабилизировать давление.

ПРИМЕЧАНИЕ

Короткий свистящий звук при открытии крышки — это нормально.

4. Вставьте заправочный пистолет в заливную горловину.
5. Заливайте топливо медленно, чтобы воздух мог выходить из бака и чтобы не создавать обратный поток топлива. Соблюдайте осторожность, чтобы не пролить топливо.
6. Прекратите заправку после отпускания ручки заправочного пистолета и немного подождите, прежде чем вынимать его. Не втягивайте заправочный пистолет, чтобы залить больше топлива в топливный бак. Не допускайте переполнения.
7. Установите крышку топливного бака на место и заверните ее по часовой стрелке до упора.
8. Всегда вытирайте любые небольшие утечки топлив. В случае возникновения крупного разлива перед запуском снимите боковые панели для удаления паров топлива из моторного отсека.
9. Перед тем как двинуться с места, не забудьте выключить стояночный тормоз.
10. Запрещается доливать топливо в топливный бак перед тем, как поместить снегоход в теплое место. По мере повышения температуры происходит расширение топлива, что может привести к переполнению.

ТРАНСПОРТИРОВКА СНЕГОХОДА

Проверьте правильность установки крышек масляного бака и топливного бака.

Прицепы с опрокидывающейся платформой могут быть оснащены механизмом лебедки, чтобы обеспечить максимальную безопасность при погрузке. Как бы просто и удобно ни казалось, никогда не садитесь за руль снегохода на прицепе с опрокидывающейся платформой или на любом другом прицепе или транспортном средстве. Многие серьезные несчастные случаи происходят из-за того, что водитель сидит за рулем снегохода, находящегося в прицепе. Надежно закрепите снегоход спереди и сзади, это следует выполнять даже при транспортировке на короткие расстояния. Убедитесь, что все оборудование надежно закреплено. Накройте снегоход во время его транспортировке на прицепе, чтобы предотвратить его повреждение от дорожной грязи.

Убедитесь, что ваш прицеп соответствует федеральным или региональным требованиям. Удостоверьтесь, что сцепное устройство и предохранительные цепи надежно закреплены, а стоп-сигналы, указатели поворота и габаритные огни работают.

⚠ ВНИМАНИЕ!

Не буксируйте снегоход, повернутый назад. Если снегоход буксируется передней частью, обращенной назад, ветер может повредить ветровое стекло или даже вывести его из строя.

ВАЖНЫЕ НАКЛЕЙКИ НА ТРАНСПОРТНОМ СРЕДСТВЕ

Наклейки со знаками безопасности на снегоходе

Эти наклейки приклеены к транспортному средству для обеспечения безопасности пользователя, пассажира или прохожих.

На вашем снегоходе имеются следующие наклейки; они считаются неотъемлемой частью снегохода.

ПРИМЕЧАНИЕ

В случае каких-либо расхождений между настоящим руководством и указаниями на наклейках на транспортном средстве приоритет отдается указаниям на наклейках.

Момент затяжки кожуха вариатора — наклейка с предупреждением и уведомлением

⚠ ВНИМАНИЕ!
Этот кожух ВСЕГДА должен быть на месте при работающем двигателе. Остерегайтесь вращающихся деталей, они могут привести к травмам, или ваша одежда может зацепиться за них.

УВЕДОМЛЕНИЕ
– Рекомендуемый момент затяжки болта приводного шкива составляет от 115 до 125 Н·м (от 85 до 92 фунт-сила-фут).
– Несоблюдение требований по приложению рекомендуемого крутящего момента может привести к серьезной поломке приводного шкива и двигателя.
– Полную процедуру сборки см. в руководстве по эксплуатации.

МОМЕНТ ЗАТЯЖКИ КОЖУХА ВАРИАТОРА



\ — *НАКЛЕЙКА С ПРЕДУПРЕЖДЕНИЕМ И УВЕДОМЛЕНИЕМ*

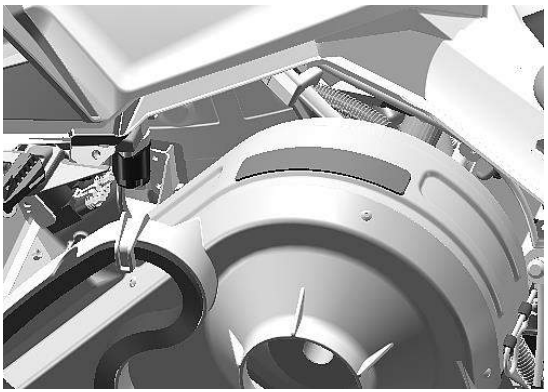

Не открывать. Горячо — наклейка с предупреждением

⚠ ВНИМАНИЕ!
Не открывать. Горячо.



НЕ ОТКРЫВАТЬ. ГОРЯЧО — НАКЛЕЙКА С ПРЕДУПРЕЖДЕНИЕМ

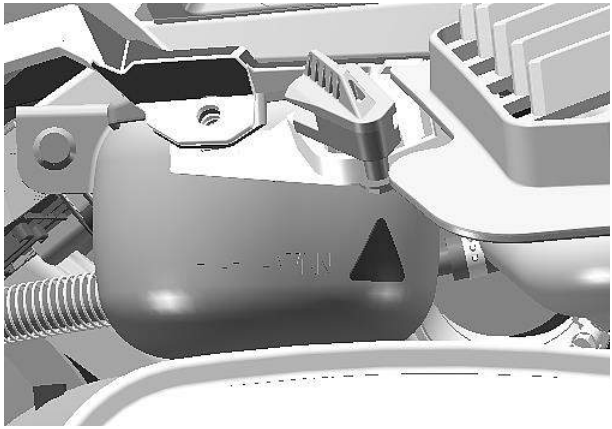

Осторожно. Горячие детали — наклейка с предостережением

⚠ ОСТОРОЖНО!
Осторожно. Горячие детали.



ОСТОРОЖНО. ГОРЯЧИЕ ДЕТАЛИ — НАКЛЕЙКА С ПРЕДОСТЕРЕЖЕНИЕМ

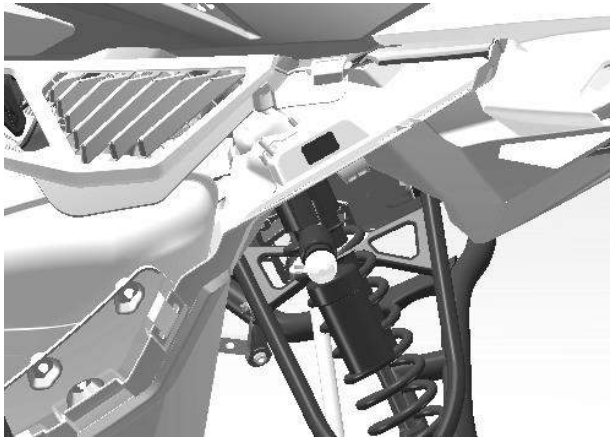

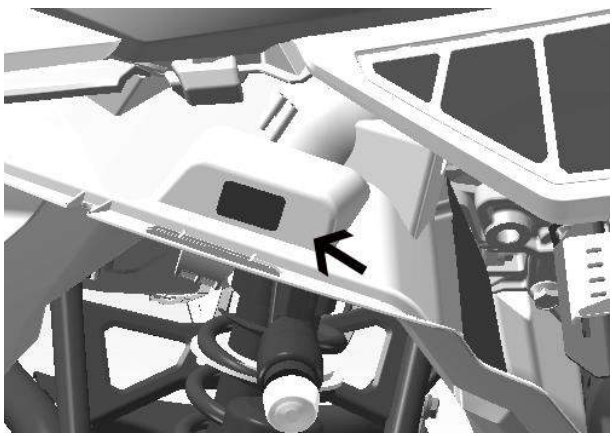

Уровень моторного масла — наклейка с предостережением



УРОВЕНЬ МОТОРНОГО МАСЛА — НАКЛЕЙКА С ПРЕДОСТЕРЕЖЕНИЕМ

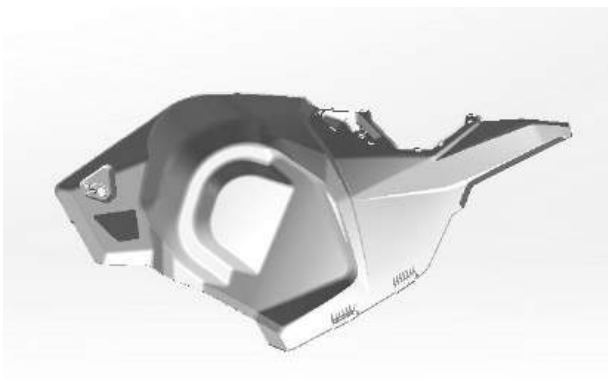

ВНУТРИ ЛЕВОЙ БОКОВОЙ ПАНЕЛИ

Защита тормозного диска — наклейка с предупреждением

⚠ ВНИМАНИЕ!
Эта защита ВСЕГДА должна быть на месте при работающем двигателе.

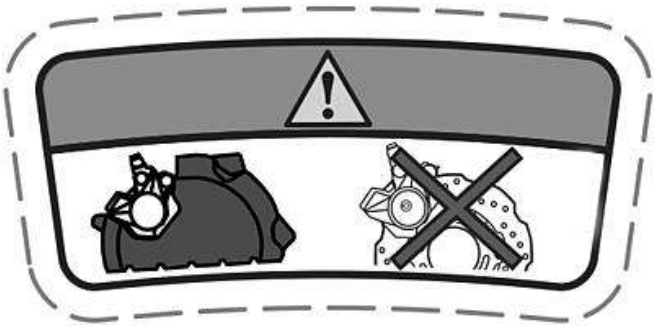

ЗАЩИТА ТОРМОЗНОГО ДИСКА — НАКЛЕЙКА С ПРЕДУПРЕЖДЕНИЕМ

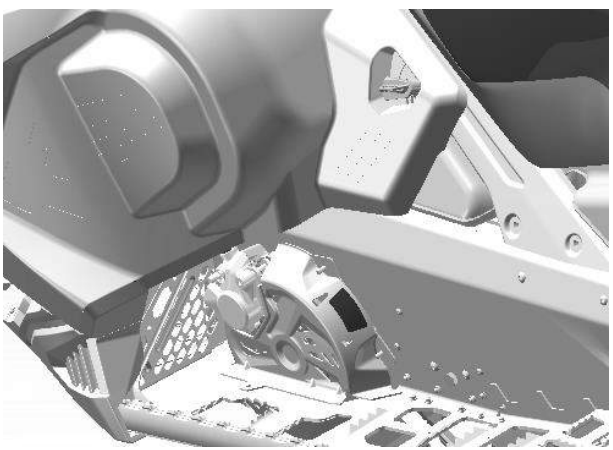

Правильное направление буксировки — наклейка с предупреждением

⚠ ВНИМАНИЕ!
– ВСЕГДА буксируйте данное транспортное средство передней частью вперед. – ЗАПРЕЩАЕТСЯ буксировать данное транспортное средство передней частью назад. Ветровое стекло может оторваться и стать опасным для дорожного движения.



ПРАВИЛЬНОЕ НАПРАВЛЕНИЕ БУКСИРОВКИ — НАКЛЕЙКА С ПРЕДУПРЕЖДЕНИЕМ



Порядок запуска — наклейка с предупреждением



ПОРЯДОК ЗАПУСКА — НАКЛЕЙКА С ПРЕДУПРЕЖДЕНИЕМ

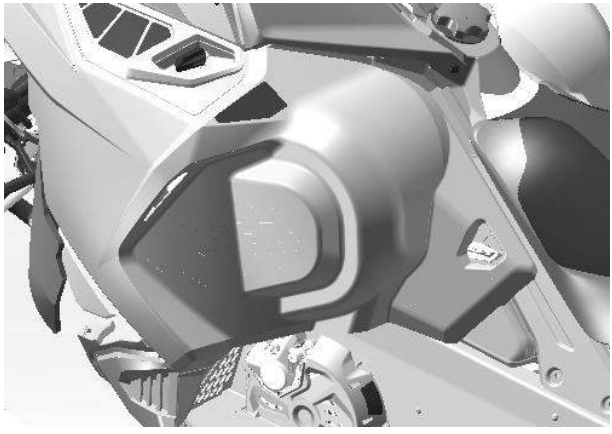

Порядок запуска — наклейка с предупреждением

⚠ ВНИМАНИЕ!
– Прочтите и изучите все наклейки со знаками безопасности, найдите и прочитайте руководство пользователя и посмотрите видеоролики о правилах техники безопасности перед эксплуатацией. – ВСЕГДА надевайте защитные шлем и очки. – Запрещается садиться за руль снегохода в состоянии алкогольного или наркотического опьянения, даже в качестве пассажира.

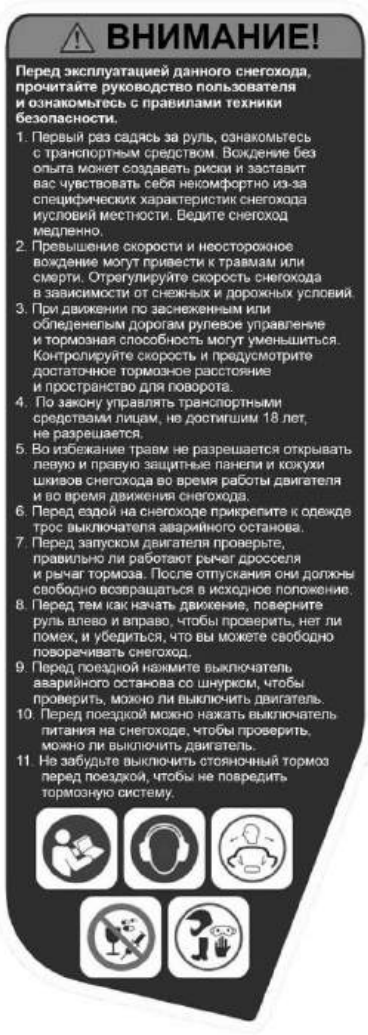

ПОРЯДОК ЗАПУСКА — НАКЛЕЙКА С ПРЕДУПРЕЖДЕНИЕМ

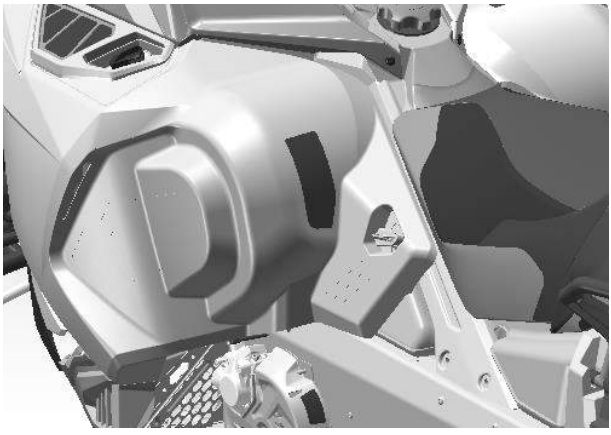

Порядок запуска — наклейка с предупреждением



ПОРЯДОК ЗАПУСКА — НАКЛЕЙКА С ПРЕДУПРЕЖДЕНИЕМ

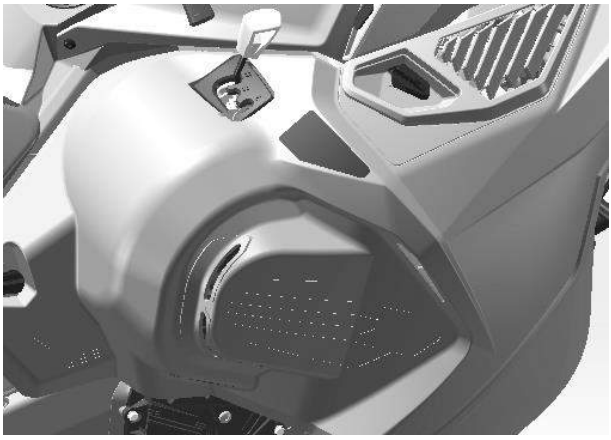

Пассажирское сиденье — наклейка с предупреждением

⚠ ВНИМАНИЕ!
ПЕРЕД поездкой ВСЕГДА следите за тем, чтобы защелка с каждой стороны сиденья или вспомогательного приспособления была полностью зафиксирована.



ПАССАЖИРСКОЕ СИДЕНЬЕ — НАКЛЕЙКА С ПРЕДУПРЕЖДЕНИЕМ

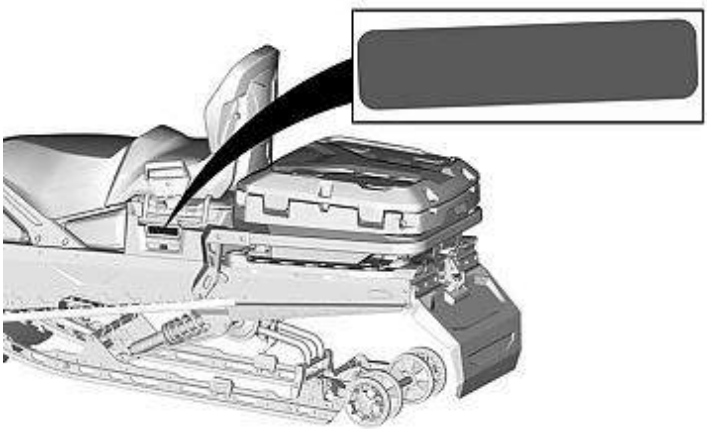

Литая табличка безопасности

⚠ ВНИМАНИЕ!
Запрещается перевозить пассажиров в заднем багажном отсеке.

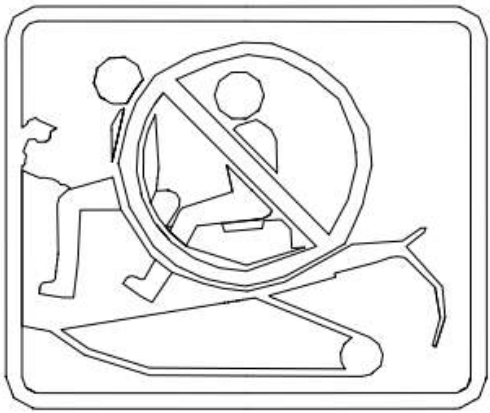

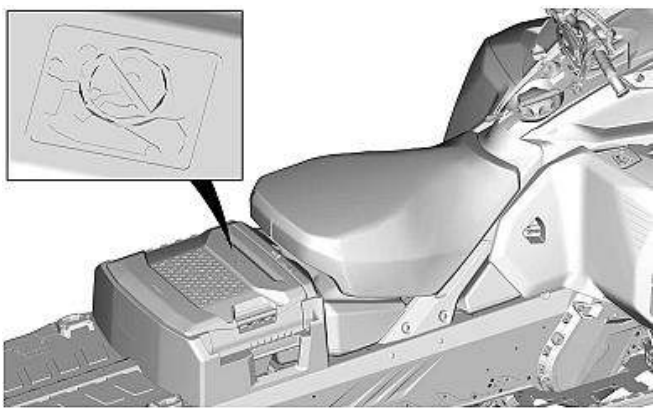

Задний багажный отсек — наклейка с предупреждением

⚠ ВНИМАНИЕ!
Для снижения риска получения серьезной травмы или летального исхода – Запрещается перевозить легковоспламеняющиеся или опасные жидкости в грузовом отсеке. При их воспламенении может произойти взрыв. – Перед поездкой убедитесь, что крышка закрыта и защелкнута.

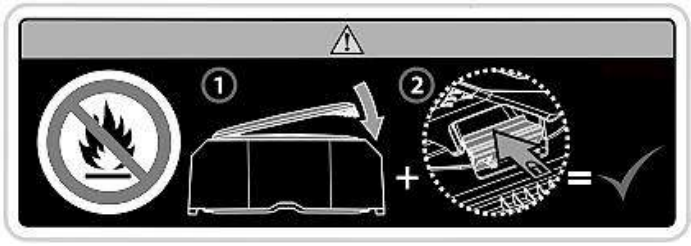

ЗАДНИЙ БАГАЖНЫЙ ОТСЕК — НАКЛЕЙКА С ПРЕДУПРЕЖДЕНИЕМ

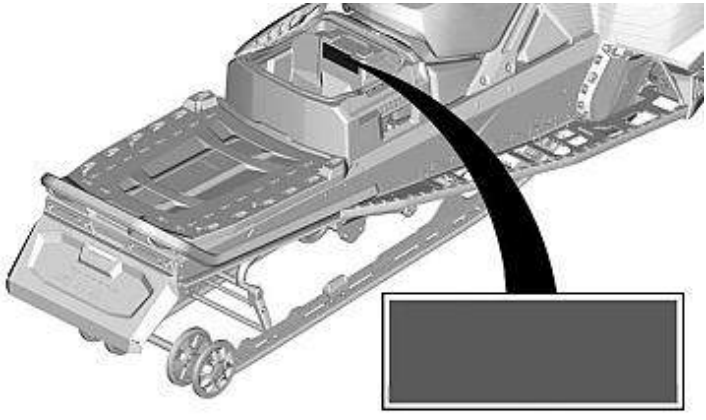

Максимальное тяговое усилие — наклейка с предупреждением

⚠ ВНИМАНИЕ!
– Для буксировки всегда используйте надежно закрепленную жесткую буксирную сцепку. – Подробные сведения см. в руководстве пользователя. – Превышение максимальной грузоподъемности может повлиять на рулевое управление, тормозную способность и привести к необратимым повреждениям. – МАКСИМАЛЬНАЯ грузоподъемность: 57 кг (559 Н) – МАКСИМАЛЬНАЯ вертикальная нагрузка на тягово-сцепное устройство: 10 кг (98 Н) – МАКСИМАЛЬНОЕ тяговое усилие 544 кг (5338 Н)

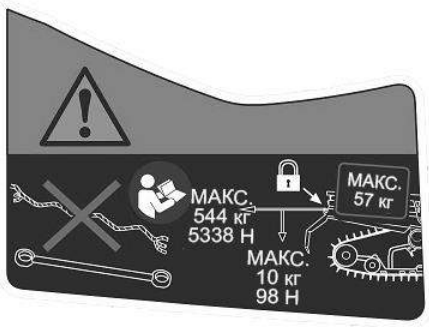

МАКСИМАЛЬНЫЕ ТЕХНИЧЕСКИЕ ХАРАКТЕРИСТИКИ — НАКЛЕЙКА С ПРЕДУПРЕЖДЕНИЕМ

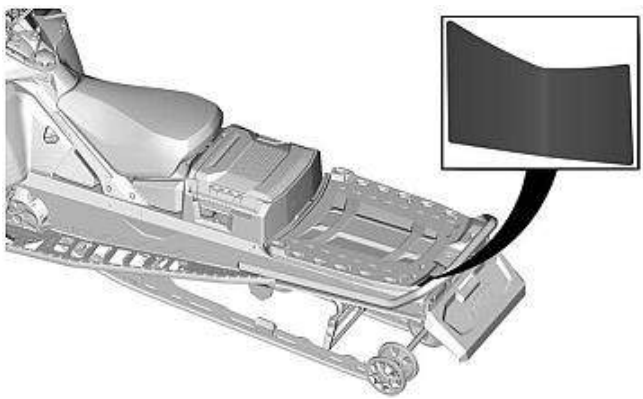

Вращающаяся гусеница — наклейка с предупреждением

⚠ ВНИМАНИЕ!
- ЗАПРЕЩАЕТСЯ стоять позади или рядом с вращающейся гусеницей. Вылетающие из-под нее куски могут стать причиной серьезных травм. Чтобы убрать утрамбованный снег/лед, остановите двигатель, поднимите и удерживайте снегоход сбоку и используйте гаечный ключ на ограждении приводного ремня. – ЗАПРЕЩАЕТСЯ садиться на грузовой отсек.

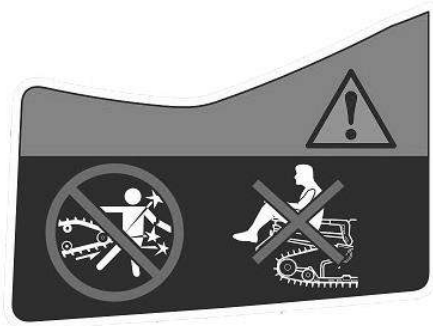

ЗАПРЕТЫ — НАКЛЕЙКА С ПРЕДУПРЕЖДЕНИЕМ

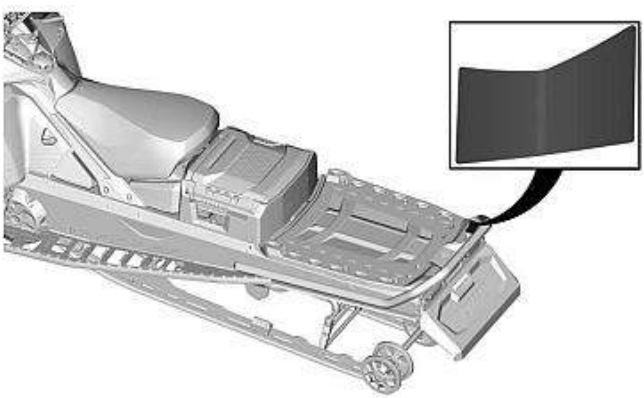

Задний кофр — наклейка с предупреждением

⚠ ВНИМАНИЕ!
– Превышение максимальной грузоподъемности может повлиять на рулевое управление, тормозную способность и привести к необратимым повреждениям. – Сведения по максимальной грузоподъемности см. в руководстве пользователя. – Максимальная грузоподъемность грузового отсека на крышке: 20 кг (44 фунта). – Максимальная грузоподъемность грузового отсека, в том числе внутри и на крышке: 48 кг (105 фунтов).

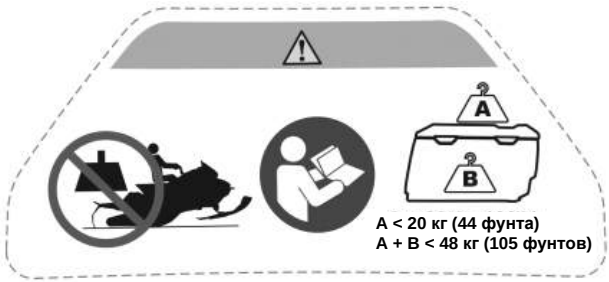

ЗАДНИЙ КОФР (СНАРУЖИ) — НАКЛЕЙКА С ПРЕДУПРЕЖДЕНИЕМ

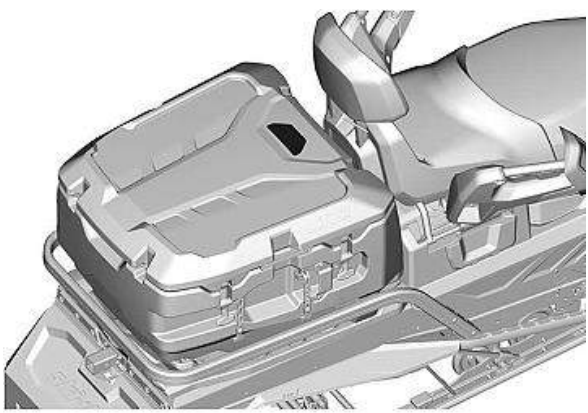

Задний кофр — наклейка с предупреждением

⚠ ВНИМАНИЕ!

- ЗАПРЕЩАЕТСЯ перевозить детей или домашних животных в этом отсеке. Кофр герметичен, человек или животное, перевозимые в таком отсеке, могут задохнуться.
- Запрещается перевозить легковоспламеняющиеся или опасные жидкости в грузовом отсеке. При их воспламенении может произойти взрыв, что приведет к серьезной травме или летальному исходу.
- Сведения по максимальной грузоподъемности см. в руководстве пользователя.
- Максимальная грузоподъемность грузового отсека на крышке: 20 кг (44 фунта).
- Максимальная грузоподъемность грузового отсека, в том числе внутри и на крышке: 48 кг (105 фунтов).

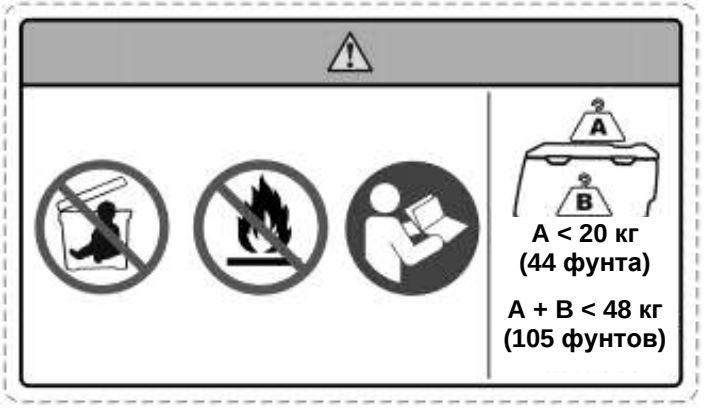

ЗАДНИЙ КОФР (ВНУТРИ) — НАКЛЕЙКА С ПРЕДУПРЕЖДЕНИЕМ



Рекомендуемое топливо — наклейка с уведомлением

Информацию о типе топлива, соответствующем двигателю вашего снегохода, см. в подразделе «*Технические характеристики*».



AKI (RON+MON)/2 ОКТАНОВОЕ ЧИСЛО — НАКЛЕЙКА С УВЕДОМЛЕНИЕМ



RON ОКТАНОВОЕ ЧИСЛО — НАКЛЕЙКА С УВЕДОМЛЕНИЕМ

ПРОВЕРКА ПЕРЕД ПОЕЗДКОЙ

Выполняйте проверки перед каждой поездкой, чтобы выявить потенциальные проблемы во время работы. Проверки перед поездкой помогут вам определить износ и нарушения работы до того, как они станут проблемой. Устраните любые обнаруженные проблемы, чтобы снизить риск несчастного случая или возникновения неисправности.

Перед запуском двигателя

1. Удалите снег и лед с корпуса, в том числе с фар, сиденья, подножек, элементов управления и контроля.
2. Удалите утрамбованный снег и лед с задней подвески с помощью гаечного ключа, хранящегося на кожухе ремня вариатора.
3. Убедитесь в отсутствии снега на фильтре глушителя.
4. Убедитесь, что лыжи и рулевое управление работают свободно. Проверьте соответствующее действие лыж при повороте руля.
5. Проверьте уровни и утечки топлива и впрыскиваемого масла. – Выполняйте дозаправку по мере необходимости и в случае любых утечек; для выполнения технического обслуживания, ремонта или замены следует обращаться к авторизованному дилеру, в ремонтную организацию или к специалисту на ваш выбор.
6. Все багажные отсеки должны быть надлежащим образом заперты, запрещается укладывать к них тяжелые или хрупкие предметы. Капот и боковые панели также должны быть надлежащим образом зафиксированы.
7. Нажмите на рычаг дросселя несколько раз, чтобы убедиться, что он работает легко и плавно. При отпускании он должен вернуться в исходное положение.
8. Активируйте рычаг тормоза и убедитесь, что тормоз полностью включен, прежде чем рычаг управления тормозом коснется рукоятки руля. При отпускании он должен вернуться в исходное положение.
9. Включите стояночный тормоз и убедитесь, что он работает надлежащим образом. Оставьте стояночный тормоз включенным.
10. Проверьте состояние и высоту ремня вариатора. См. подраздел *«Приводной ремень»* в разделе *«Порядок технического обслуживания»*.

После запуска двигателя

Информацию о надлежащем порядке запуска двигателя см. в соответствующем подразделе *«Порядок запуска двигателя»*.

1. Проверьте работу фар дальнего и ближнего света, задних габаритных огней, стоп-сигналов и контрольных ламп.

ПРИМЕЧАНИЕ

Возможно, потребуется отсоединить чеку электронного ключа от одежды, чтобы проверить фары. В таком случае прикрепите чеку обратно, как только сядете за руль снегохода.

2. Проверьте работу электронного ключа (потянув за колпачок) и

срабатывание выключателя аварийной остановки двигателя.

3. Выключите стояночный тормоз.

4. См. подраздел *«Прогрев снегохода»* и следуйте приведенным инструкциям.

Проверочный лист перед поездкой

ЭЛЕМЕНТ	ОПЕРАЦИЯ	✓
КОРПУС, ВКЛЮЧАЯ СИДЕНЬЯ, ПОДНОЖКИ, ФАРЫ, ВОЗДУШНЫЙ ФИЛЬТР, ЭЛЕМЕНТЫ УПРАВЛЕНИЯ И ПРИБОРЫ	Проверьте состояние и удалите снег или лед.	
ЛЫЖИ И РУЛЕВОЕ УПРАВЛЕНИЕ	Проверьте свободное движение и правильность работы.	
НАПРАВЛЯЮЩИЕ ЛЫЖ	Проверьте работу.	
ТОПЛИВО	Проверьте уровень и отсутствие утечек.	
ВПРЫСКИВАЕМОЕ МАСЛО (ЕСЛИ ПРИЕНИМО)	Проверьте уровень и отсутствие утечек.	
ОХЛАЖДАЮЩАЯ ЖИДКОСТЬ	Проверьте уровень и отсутствие утечек.	
РЕМЕНЬ ВАРИАТОРА	Проверьте на наличие трещин, потертостей или ненормального износа и соответствующую высоту.	
РЫЧАГ ДРОССЕЛЯ	Проверьте работу.	
РЫЧАГ ТОРМОЗА	Проверьте работу.	
СТОЯНОЧНЫЙ ТОРМОЗ, ТОРМОЗ	Проверьте работу.	
ТОРМОЗНАЯ ЖИДКОСТЬ	Проверьте уровень и отсутствие утечек.	
БАГАЖНЫЙ ОТСЕК	Проверьте, что защелка надлежащим образом зафиксирована и в багажном отсеке нет тяжелых или хрупких предметов.	
ГУСЕНИЦА	Проверьте состояние и удалите снег или лед. Сведения о шипованных гусеницах см. в разделе «Устройства для повышения тягового усилия».	

ВЫКЛЮЧАТЕЛЬ АВАРИЙНОЙ ОСТАНОВКИ ДВИГАТЕЛЯ И ВЫКЛЮЧЕНИЯ ДВИГАТЕЛЯ	Проверьте работу. Тросик чекой должен быть прикреплен к петле на одежде водителя.	
ПЕРЕКЛЮЧАТЕЛЬ (КОЛПАЧОК ТРОСА)		
ФАРЫ	Проверьте работу.	
КНОПКА ЗВУКОВОГО СИГНАЛА (ЕСЛИ ИМЕЕТСЯ)	Проверьте работу.	

ИНФОРМАЦИЯ О ТРАНСПОРТНОМ СРЕДСТВЕ

ПЕРВИЧНЫЙ КОНТРОЛЬ

Руль

Руль используется для управления снегоходом. При повороте руля вправо или влево лыжи поворачиваются вправо или влево для управления снегоходом.

⚠ ВНИМАНИЕ!
Быстрое движение задним ходом при повороте может привести к потере устойчивости и управляемости.

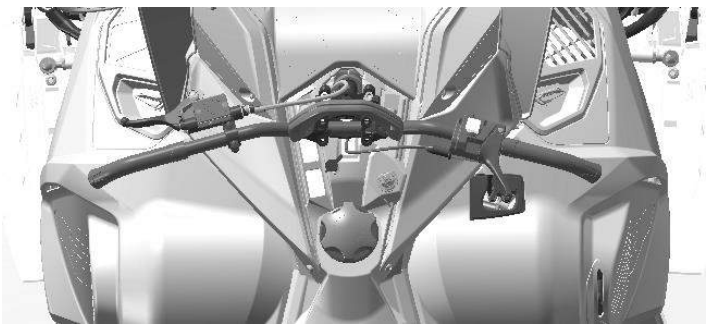

СТАНДАРТНОЕ ОБОРУДОВАНИЕ

Рычаг дросселя

Рычаг дросселя расположен с правой стороны руля.

При его нажатии частота вращения двигателя увеличивается. При отпускании частота вращения двигателя автоматически возвращается в режим холостого хода.

Можно активировать большим пальцем.

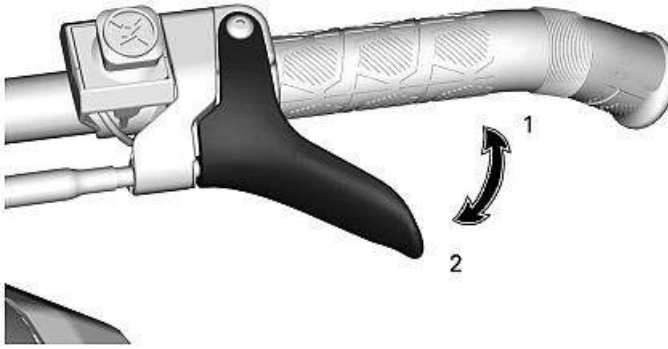

ТРОСИК ДРОССЕЛЯ

1. *Повысить скорость*
2. *Сбросить скорость*

Выключатель аварийной остановки двигателя

Выключатель аварийной остановки двигателя расположен на правой стороне руля.

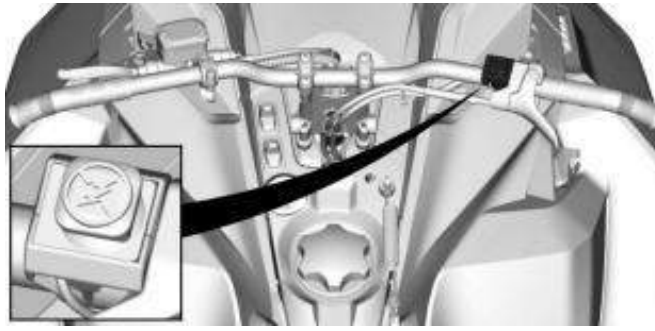

СТАНДАРТНОЕ ОБОРУДОВАНИЕ

Для остановки двигателя в аварийной ситуации опустите выключатель вниз в положение ВЫКЛ. и одновременно включите тормоз.



ПОЛОЖЕНИЕ ВЫКЛ.

Для запуска двигателя потяните переключатель вверх в положение ВКЛ.



ПОЛОЖЕНИЕ ВКЛ.

Все пользователи снегохода должны изучить, как работает выключатель аварийной остановки двигателя, нажимая на него несколько раз во время первой поездки и при каждой последующей остановке двигателя. Порядок действий при остановке двигателя станет рефлекторным и подготовит пользователей к аварийным ситуациям, требующим использования данного выключателя.

⚠ ВНИМАНИЕ!

Если выключатель использовался в аварийной ситуации при подозрении на неисправность, следует определить причину неисправности и устранить ее перед повторным запуском двигателя. Для проведения обслуживания обратитесь к авторизованному дилеру снегоходов.

Рычаг тормоза

Рычаг тормоза расположен на левой стороне руля.

При нажатии включается тормоз. После отпускания он автоматически возвращается в исходное положение. Эффект торможения пропорционален давлению, приложенному к рычагу, а также типу местности и снежному покрову.

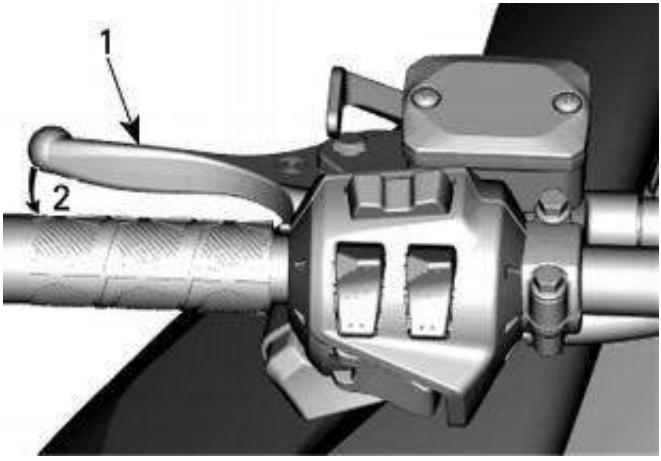

СТАНДАРТНОЕ ОБОРУДОВАНИЕ

1. *Рычаг тормоза*
2. *Включение тормоза*

Рычаг стояночного тормоза

Рычаг стояночного тормоза расположен с левой стороны руля.



СТАНДАРТНОЕ ОБОРУДОВАНИЕ

При парковке снегохода следует использовать стояночный тормоз.

⚠ ВНИМАНИЕ!
Перед использованием снегохода убедитесь, что стояночный тормоз полностью отключен. Когда вы едете на снегоходе, тормозные колодки, приводящие к замедлению движения при непрерывном давлении на рычаг, могут повредить тормозную систему и привести к потере тормозной способности и/или возгоранию.

Включение стояночного тормоза

Включите и удерживайте тормоз, затем заблокируйте рычаг тормоза, используя рычаг стояночного тормоза, как показано на рисунке.

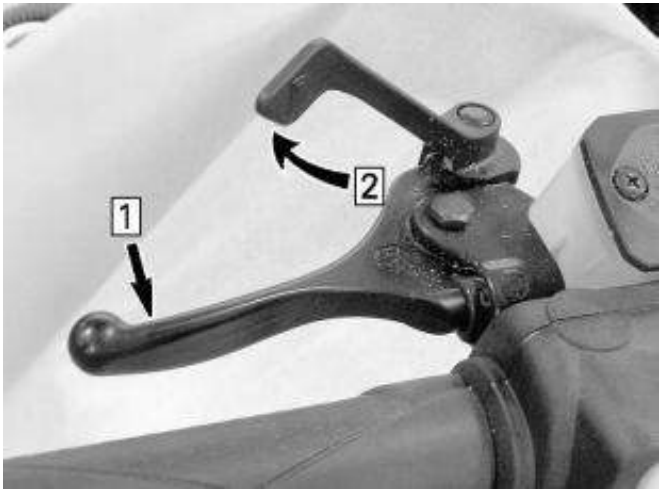

СТАНДАРТНОЕ ОБОРУДОВАНИЕ — МЕХАНИЗМ ВКЛЮЧЕНИЯ

1. *Нажмите и удерживайте тормоз.*
2. *Зафиксируйте рычаг тормоза с помощью рычага стояночного тормоза*

Выключение стояночного тормоза

Нажмите на рычаг тормоза. Рычаг стояночного тормоза автоматически вернется в исходное положение. Перед началом движения всегда выключайте стояночный тормоз.

Выключатель двигателя

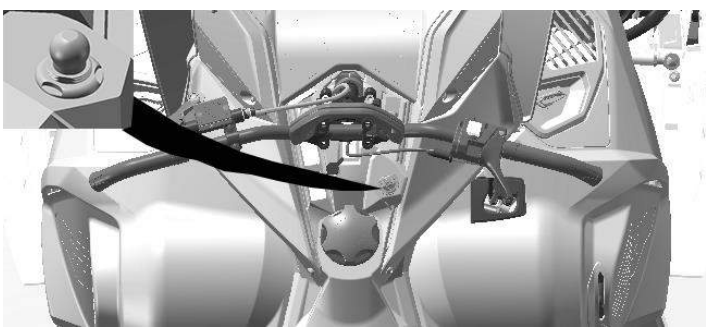

ЭЛЕКТРОННЫЙ КЛЮЧ

Замок электронного ключа расположен на консоли.

Колпачок ключа должен быть надежно зафиксирован на замке, чтобы обеспечить работу транспортного средства.

При вытягивании ключа из замка двигатель выключается.

⚠ ВНИМАНИЕ!
Перед запуском двигателя всегда прикрепляйте чеку к петле на одежде.

D.E.S.S. (цифровая кодированная система безопасности)

Колпачок ключа оснащен системой D.E.S.S., благодаря которой обеспечивается ваша безопасность и безопасность вашего снегохода, как и при использовании обычного ключа зажигания.

Ключ D.E.S.S. содержит электронный чип с уникальным и неизменным запоминаемым цифровым кодом.

При использовании другого ключа без программирования DESS двигатель запустится, но привести его в движение не получится

Убедитесь, что на электронном ключе нет грязи или снега.

ВТОРИЧНЫЕ ОРГАНЫ УПРАВЛЕНИЯ

Некоторые функции могут не относиться к вашей модели или могут заказываться отдельно.

На рисунках не показаны наклейки со знаками безопасности на транспортном средстве. Сведения о наклейках со знаками безопасности на транспортном средстве см. в подразделе «*Наклейки со знаками безопасности на транспортном средстве*».

Многофункциональный переключатель на руле

Многофункциональный переключатель расположен на левой стороне руля.

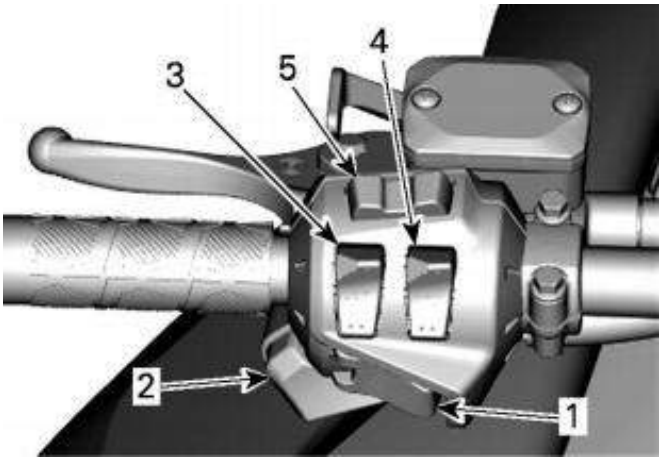

СТАНДАРТНОЕ ОБОРУДОВАНИЕ

1. *Кнопка пуска/ включения задней передачи*
2. *Переключатель переднего света*
3. *Кнопка регулировки подогрева руля*
4. *Кнопка регулировки подогрева рычага дросселя*
5. *Кнопка регулировки звука и управление телефонными вызовами*

Кнопка пуска/электронного включения заднего хода

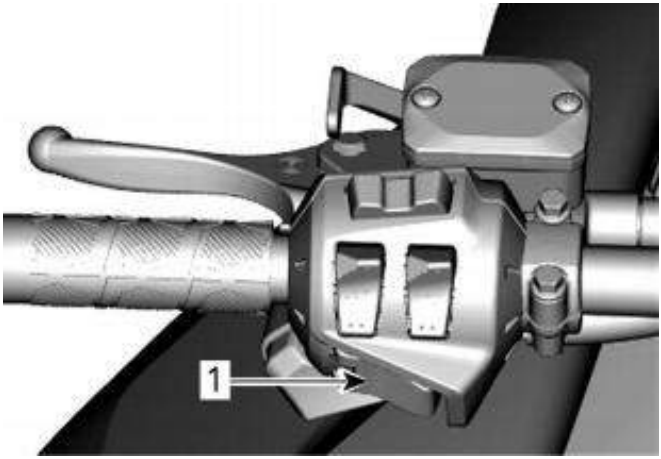

1. Кнопка Start/RER

Нажмите эту кнопку, чтобы запустить двигатель. См. подраздел *«Порядок запуска двигателя»* в разделе *«Основные процедуры»*.

После запуска двигателя нажмите, чтобы включить задний ход. См. подраздел *«Переключение на задний ход»* в разделе *«Основные процедуры»*.

Переключатель переднего света

Нажмите, чтобы выбрать ДАЛЬНИЙ или БЛИЖНИЙ свет. Фары автоматически включаются при включении двигателя.

Кнопка регулировки подогрева руля

Нажмите переключатель, чтобы выбрать интенсивность подогрева для поддержания комфортной температуры для рук.

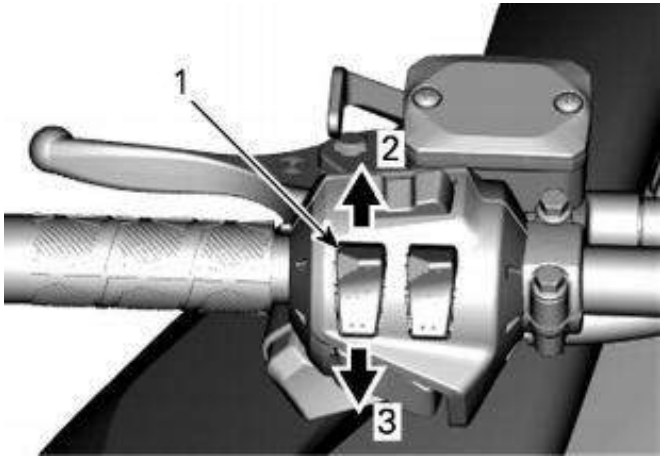

ПЕРЕМЕННАЯ ИНТЕНСИВНОСТЬ

1. *Кнопка регулировки подогрева руля*
2. *Повышение температуры подогрева*
3. *Уменьшение температуры подогрева*

Интенсивность подогрева отображается на цифровом дисплее.

ПРИМЕЧАНИЕ

Предусмотрено десять настроек интенсивности. При отпускании экран вернется к заданному уровню.

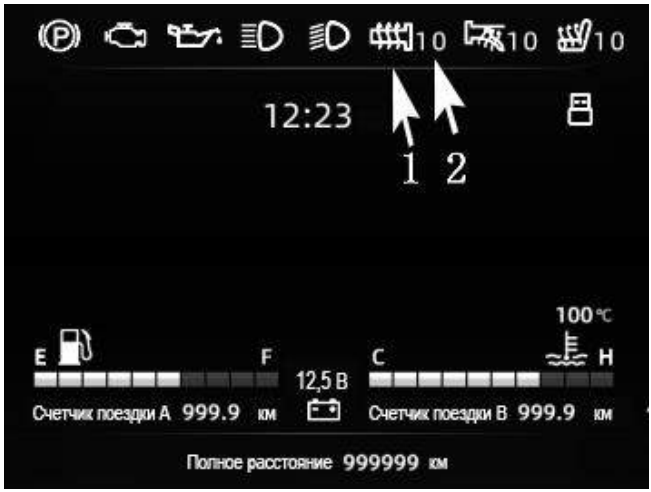

СТАНДАРТНОЕ ОБОРУДОВАНИЕ — МОДЕЛИ БЕЗ БОЛЬШОГО 6,86-ДЮЙМОВОГО ШИРОКОФОРМАТНОГО ЖК-ДИСПЛЕЯ

1. *Значок подогрева ручки руля*
2. *Уровень нагрева*

Ручки с подогревом будут находиться в ВЫКЛЮЧЕННОМ положении, если на датчике не отображаются полосы.

ПРИМЕЧАНИЕ

Подробную информацию о моделях с большим 10,25-дюймовым широкоформатным ЖК-дисплеем см. в разделе «*Большой панорамный* 10,25-дюймовый *широкоформатный ЖК-дисплей*».

Кнопка регулировки подогрева рычага дросселя

Нажмите переключатель, чтобы выбрать интенсивность подогрева для поддержания комфортной температуры для большого пальца.

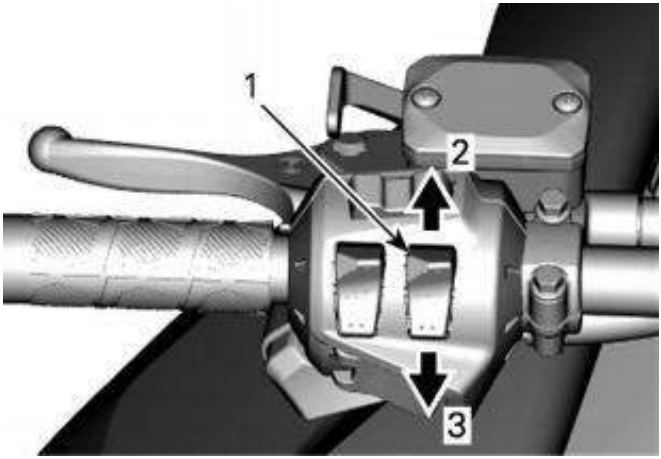

ПЕРЕМЕННАЯ ИНТЕНСИВНОСТЬ

1. *Кнопка регулировки подогрева рычага дросселя*
2. *Повышение температуры подогрева*
3. *Уменьшение температуры подогрева*

ПРИМЕЧАНИЕ

Предусмотрено десять настроек интенсивности. При отпускании экран вернется к заданному уровню.



СТАНДАРТНОЕ ОБОРУДОВАНИЕ — МОДЕЛИ БЕЗ 6,86-ДЮЙМОВОГО ШИРОКОФОРМАТНОГО ЖК-ДИСПЛЕЯ

1. *Значок подогрева ручки руля*
2. *Уровень нагрева*

Рычаг дросселя с подогревом будет находиться в ВЫКЛЮЧЕННОМ положении, если на датчике не отображаются полосы.

ПРИМЕЧАНИЕ

Подробную информацию о моделях с 10,25-дюймовым широкоформатным ЖК-дисплеем см. в разделе «Большой панорамный 10,25-дюймовый широкоформатный ЖК-дисплей».

Регулятор громкости

С помощью этой кнопки можно управлять информацией, отображаемой на многофункциональном дисплее, или принимать/сбрасывать телефонный вызов.

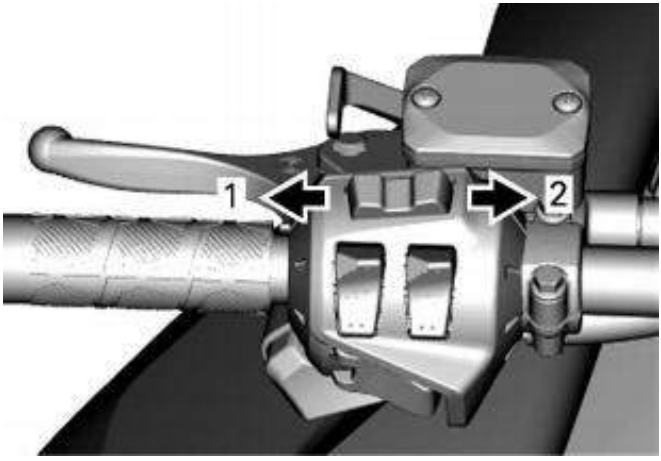

1. *Уменьшение ГРОМКОСТИ/отмена вызова*
2. *Увеличение громкости/прием вызова*

Регулятор обогрева сиденья

Кнопка находится на консоли слева от колонки рулевого управления.

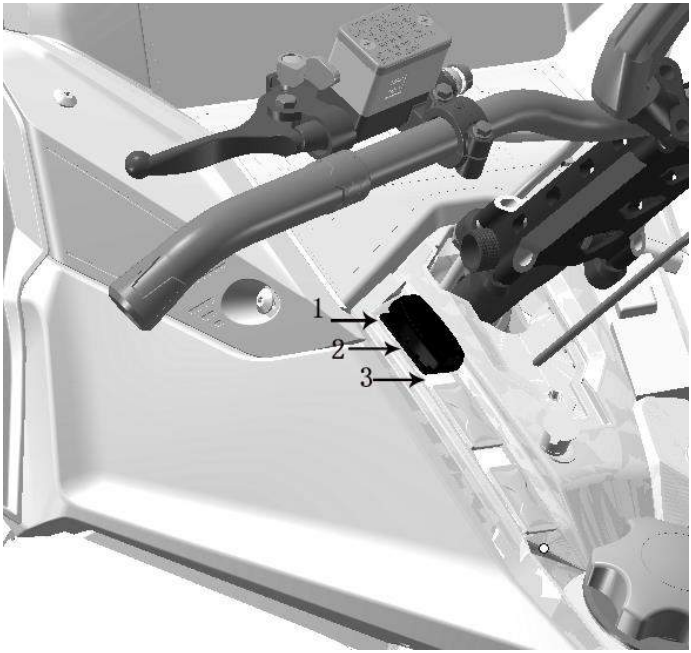

СТАНДАРТНОЕ ОБОРУДОВАНИЕ

1. *ВЫСОК.*
2. *ВЫКЛ.*
3. *НИЗК.*

Рычаг переключения передач

Модель оснащена коробкой передач с повышенной и пониженной передачей

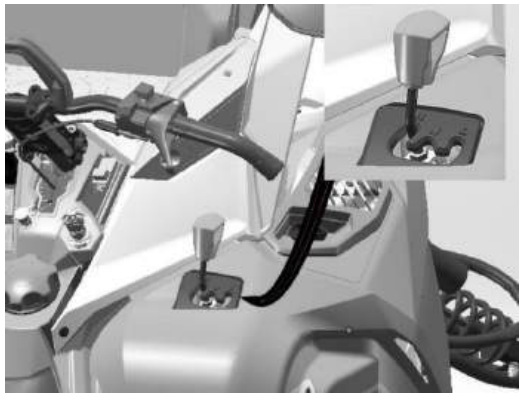

Используйте этот рычаг для выбора передач. Коробка передач имеет две передачи (H и L) и нейтральную передачу.

Переход из одного положения в другое возможен на скорости менее 30 км/ч (19 миль/ч)

⚠ ОСТОРОЖНО!
Переключение на скорости более 30 км/ч (19 миль/ч) может привести к серьезному повреждению коробки передач.

Нейтральная передача

В положении нейтральной передачи (N) происходит выключение коробки передач.

Повышенная передача (передача переднего хода)

Это обычный диапазон скорости движения. Эта передача позволяет достигать максимальной скорости.

Пониженная передача (передача переднего хода)

Эта передача позволяет транспортному средству двигаться медленно с максимальным крутящим моментом, например для буксировки саней-волокуш или иного груза.

УВЕДОМЛЕНИЕ
Пониженная передача предназначена для, перевозки тяжелых грузов, преодоления препятствий или движения при подъеме и спуске.

КОРПУС И СИДЕНЬЕ

Ветровое стекло

Снятие ветрового стекла

1. Снимите пистоны с втулок, если это применимо.

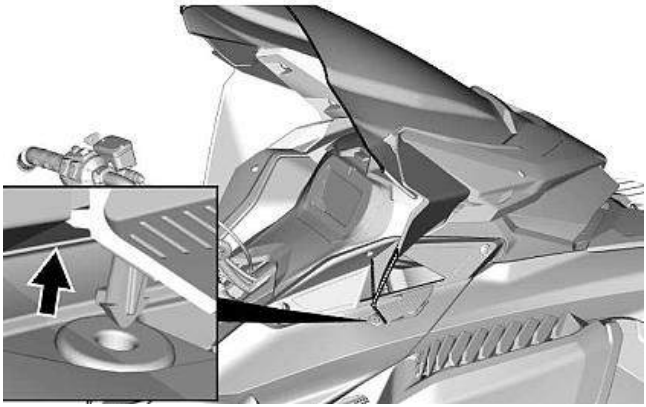

С БОКОВЫМИ ДЕФЛЕКТОРАМИ

2. Положите руки с каждой стороны ветрового стекла.
3. Тяните ветровое стекло вверх до тех пор, пока оттуда не выйдут оба боковых пистона резиновых втулок.

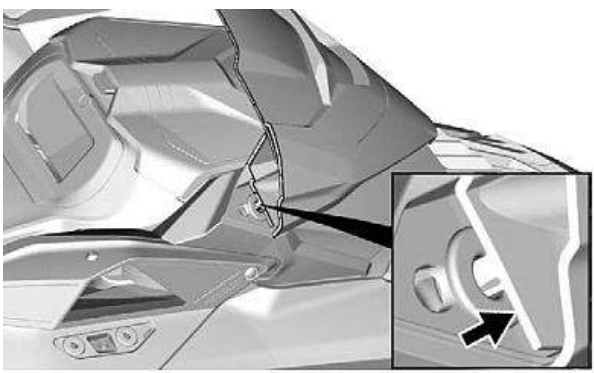

4. Отсоедините центральный пистон или язычок, при их наличии.

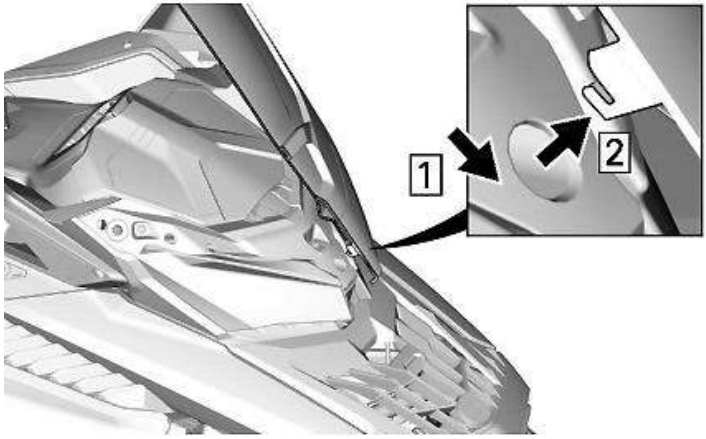

ЦЕНТРАЛЬНЫЙ ЯЗЫЧОК — С БОКОВЫМИ ДЕФЛЕКТОРАМИ

Установка ветрового стекла

1. При необходимости нанесите на втулки мыльный раствор.

УВЕДОМЛЕНИЕ
Не смазывайте втулки консистентной смазкой любого типа.

2. Вставьте центральный пистон или язычок в отверстие модуля фары.

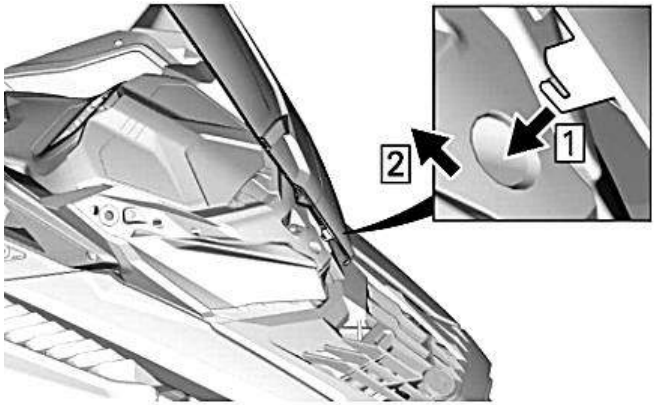

ЦЕНТРАЛЬНЫЙ ЯЗЫЧОК — С БОКОВЫМИ ДЕФЛЕКТОРАМИ



3. Закрепите ветровое стекло, вставив пистон ветрового стекла во втулки.

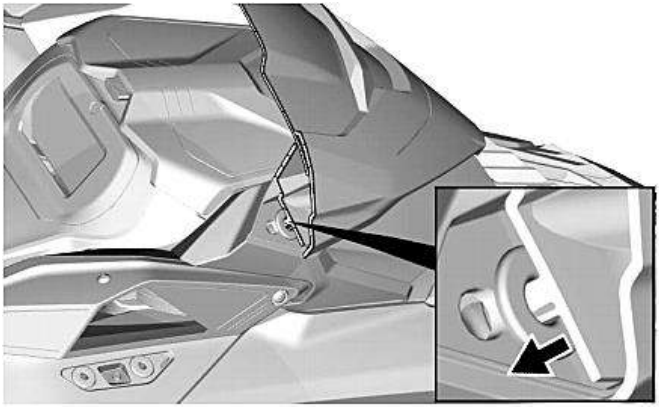

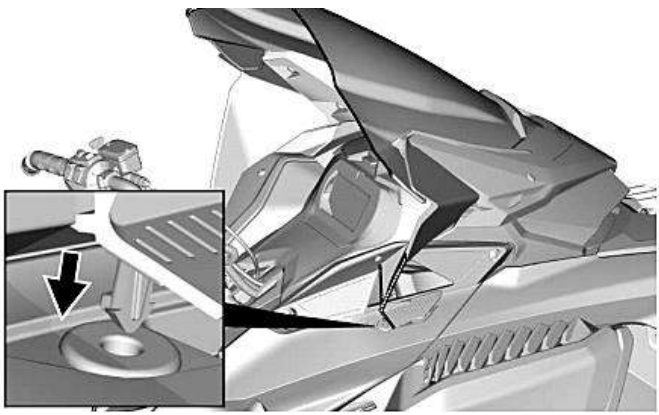

С БОКОВЫМИ ДЕФЛЕКТОРАМИ

Передний багажный отсек

Багажный отсек находится в передней части транспортного средства, над приборной панелью.

Руководство пользователя и трос аварийного пускателя находятся в переднем багажном отсеке.

Для открытия нажмите кнопку и поднимите крышку.

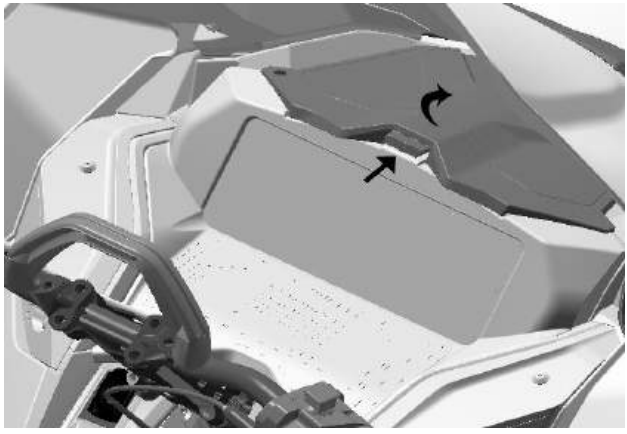

ПРИМЕЧАНИЕ

При закрытии убедитесь в том, что крышка прочно закреплена. Вы услышите щелчок.

Капот

Снятие капота

1. Открутите винты капота.

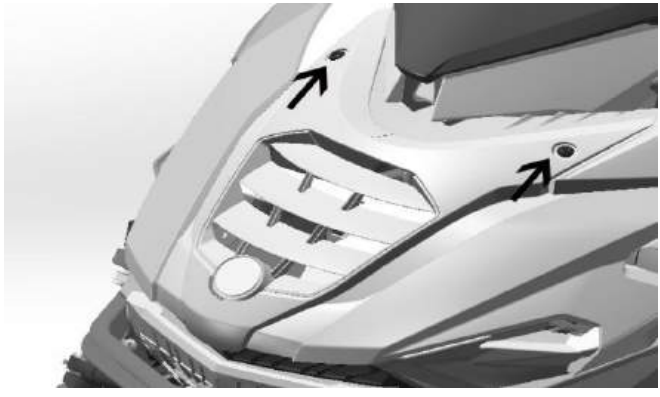

СТАНДАРТНОЕ ОБОРУДОВАНИЕ

2. Потяните капот вперед.

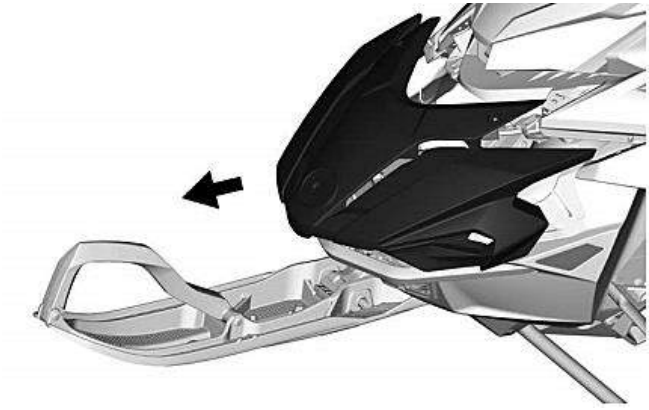

СТАНДАРТНОЕ ОБОРУДОВАНИЕ

Установка капота

1. Установка выполняется в порядке, обратном порядку снятия. Однако следует обратить внимание на следующее.

МОМЕНТ ЗАТЯЖКИ	
Винт капота	2,5 ± 0,2 Н·м

Боковые панели

⚠ ВНИМАНИЕ!
Запрещается эксплуатировать двигатель с открытыми или снятыми боковыми панелями.

Снятие боковых панелей

1. Отпустите все защелки, затем откройте панель.

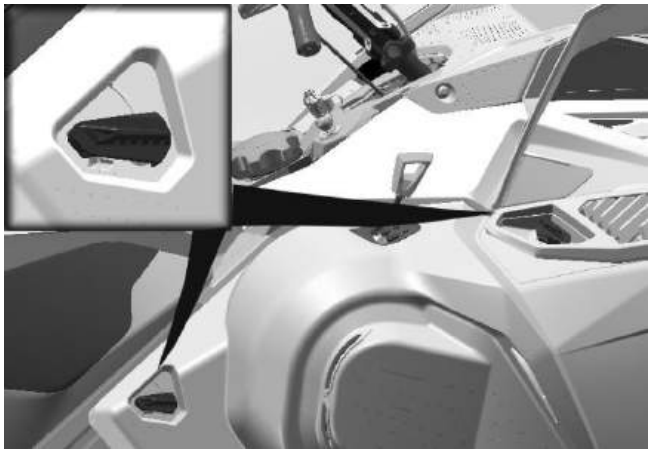

СТАНДАРТНОЕ ОБОРУДОВАНИЕ



СТАНДАРТНОЕ ОБОРУДОВАНИЕ

2. Поднимите боковую панель, чтобы отсоединить язычки.



Установка боковых панелей

Установка выполняется в порядке, обратном порядку снятия.

Модуль верхней части корпуса

Снятие модуля верхней части корпуса

1. Снимите:
   - ветровое стекло;
   - капот;
   - боковые панели.
2. Откройте багажный отсек.

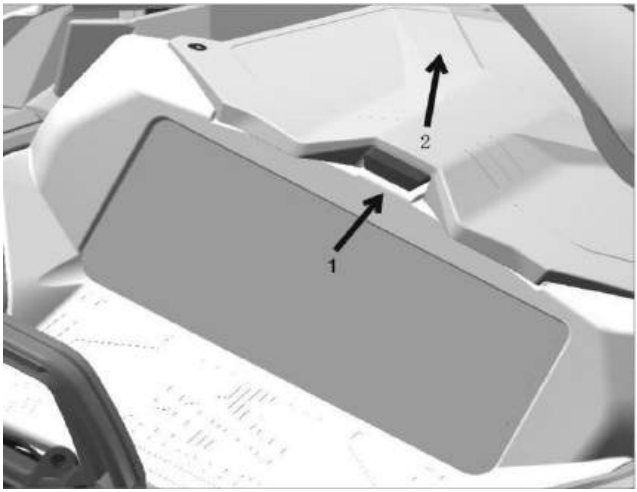

3. Отверните крепежные винты кронштейна датчика.

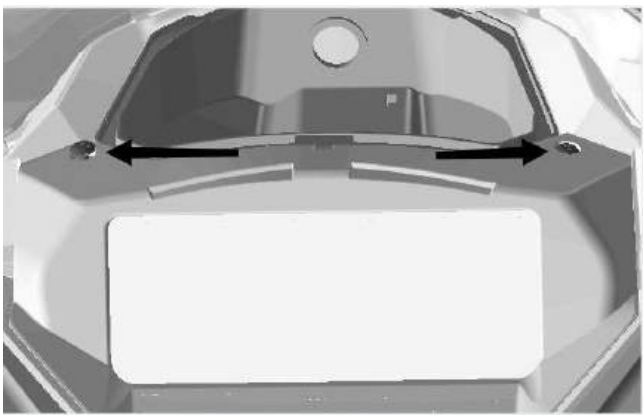

СТАНДАРТНОЕ ОБОРУДОВАНИЕ

4. Поднимите переднюю часть опоры приборной панели, затем сдвиньте ее вперед, чтобы снять.

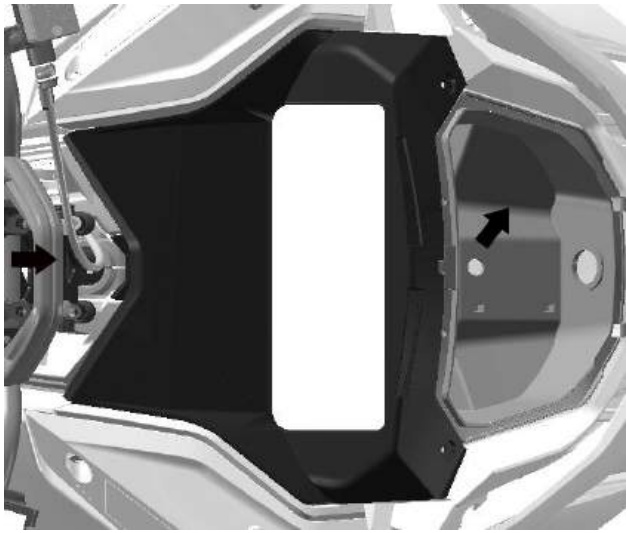

5. Отсоедините разъем приборной панели и снимите кронштейн.
6. Поднимите багажный отсек и отсоедините разъемы порта 12 В перед тем, как снять багажный отсек (при наличии).

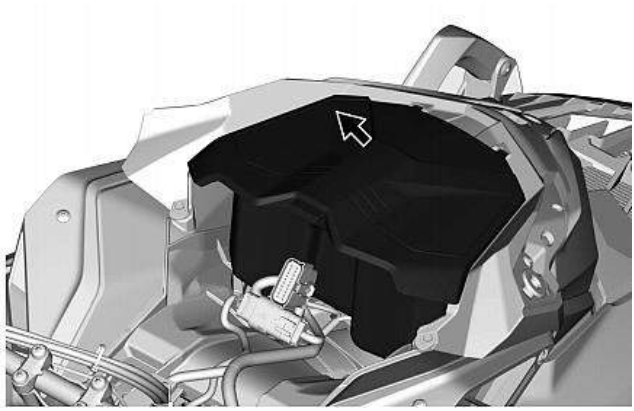

7. Отсоедините фару.

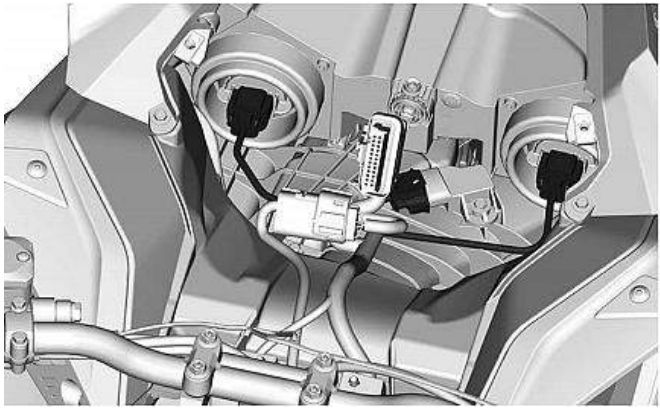

СТАНДАРТНОЕ ОБОРУДОВАНИЕ

8. Ослабьте воздухозаборник.

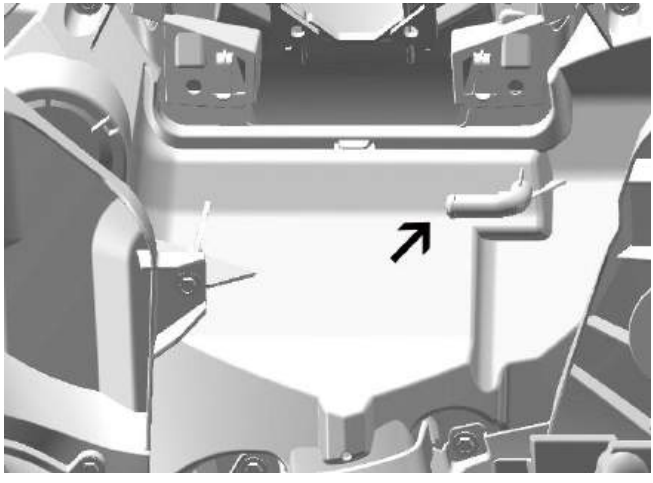

9. Выкрутите крепежные винты модуля верхней части корпуса с обеих сторон.



10. Снимите модуль верхней части корпуса.

    1. Возьмитесь за модуль верхней части корпуса в секции опоры приборной панели.
    2. Потяните модуль вперед.
    3. Снимите модуль со снегохода.

Установка модуля верхней части корпуса

Установка выполняется в порядке, обратном порядку снятия. Однако следует обратить внимание на следующее.

1. Вставьте модуль верхней части корпуса на место.

ПРИМЕЧАНИЕ

Убедитесь, что воздухозаборник расположен правильно.

2. Затяните зажим воздухозаборника.

МОМЕНТ ЗАТЯЖКИ	
Зажим воздухозаборника	1 ± 0,2 Н·м

3. С обеих сторон установите крепежные винты модуля верхней части корпуса.
4. Установите капот.

МОМЕНТ ЗАТЯЖКИ	
Винты верхней части корпуса	2,5 ± 0,2 Н·м

5. Подключите разъемы фар.
6. Установите багажный отсек, но оставьте крышку открытой.
7. Установите приборную панель, закрепите винтами.

МОМЕНТ ЗАТЯЖКИ	
Винты приборной панели	2,5 ± 0,2 Н·м

8. Установите:
   - боковые панели.
   - капот;
   - ветровое стекло;

Сиденье

Демонтаж сиденья

Опустите защелку в задней части сиденья.

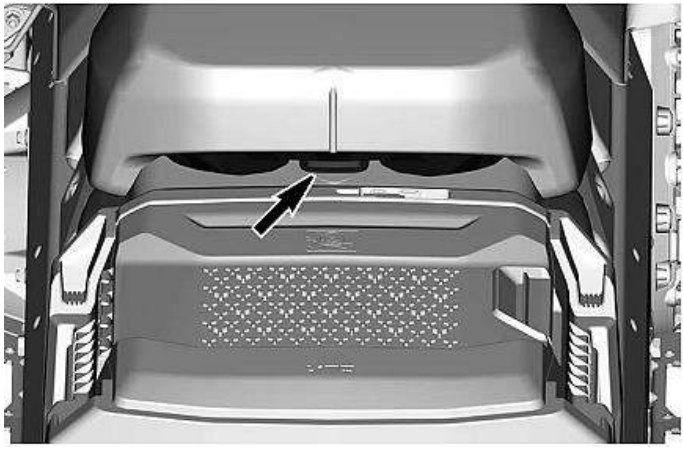

Сдвиньте сиденье назад, чтобы снять его.

Установка сиденья

УВЕДОМЛЕНИЕ
Перемещение снегохода с любыми предметами между сиденьем и топливным баком может привести к повреждению бака. ЗАПРЕЩАЕТСЯ помещать какие-либо предметы между сиденьем и топливным баком.

Поместите сиденье на крючки, затем сдвиньте его вперед.

Зафиксируйте защелкой.

⚠ **ВНИМАНИЕ!**
Перед поездкой убедитесь, что сиденье надежно зафиксировано защелкой.

ОБОРУДОВАНИЕ

Некоторые опции могут не относиться к вашей модели или могут устанавливаться отдельно.

Руководство пользователя

Руководство пользователя должно храниться в *переднем багажном отсеке*.

Порт питания — USB

Порт USB расположен в переднем багажном отсеке. С его помощью можно заряжать мобильный телефон, хранящийся в чехле для сотовых телефонов с обогревом.

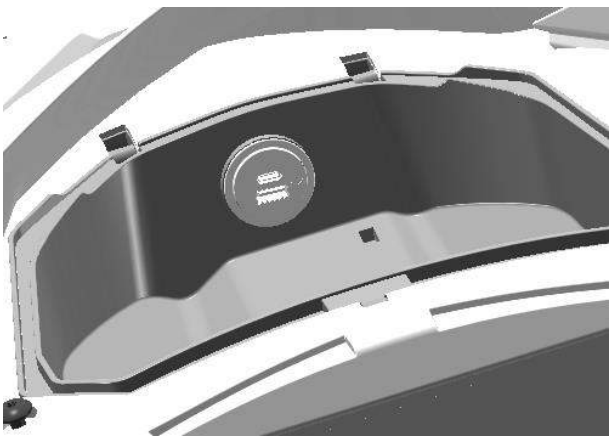

Регулируемые зеркала (при наличии)

Каждое зеркало можно отрегулировать в соответствии с предпочтениями пользователя.

⚠ ВНИМАНИЕ!
Отрегулируйте положение зеркал в безопасном месте.

При установке крышки зеркала можно наклонять вниз, чтобы облегчить установку.

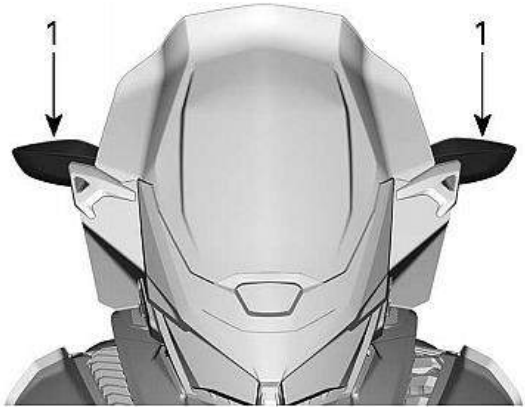

1. Зеркала

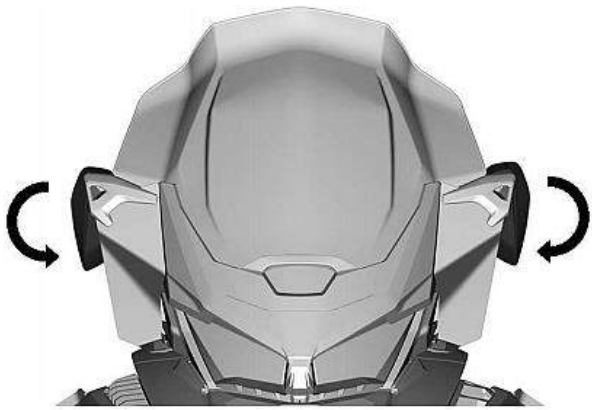

Стропа для езды по горной местности

Стропой на руле необходимо пользоваться только для приложения дополнительного тягового усилия, когда снегоход застрял в наклонном положении. В исключительных случаях ее можно использовать только на очень низких скоростях, стоя с правой стороны по ходу движения, чтобы вернуть снегоход на нужную траекторию. Во время езды обе руки должны оставаться на рукоятках руля, чтобы обеспечить тормозную способность, а также надлежащее рулевое управление и управление газом. Не используйте стропу для буксировки, подъема или бокового подъема на склон.

⚠ ВНИМАНИЕ!

Не двигайтесь по укатанным склонам на высокой скорости. Рулевое управление сильно снижено, эффективность торможения может быть также снижена.

Разъем для подключения обогрева визора

К данному разъему можно подключить обогрев визора вашего шлема.

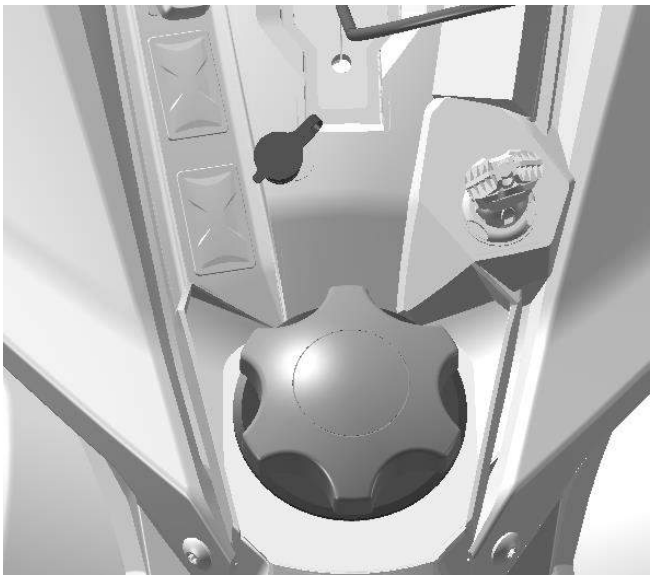

РАСПОЛОЖЕНИЕ РАЗЪЕМА ДЛЯ ОБОГРЕВА ОТНОСИТЕЛЬНО ВОДИТЕЛЯ

Защитный кожух ремня вариатора

Снятие кожуха ремня вариатора

⚠ ВНИМАНИЕ!
ЗАПРЕЩАЕТСЯ запускать двигатель: – если защитные экраны не установлены; – если капот и/или боковые панели отрыты или сняты. ЗАПРЕЩАЕТСЯ производить регулировку движущихся частей при работающем двигателе.

ПРИМЕЧАНИЕ

Защитный кожух ремня вариатора специально сделан слегка увеличенным, чтобы поддерживать натяжение на фиксаторах, предотвращая чрезмерный шум и вибрацию. При повторной установке это натяжение следует сохранить.

Извлеките электронный ключ-чеку из гнезда.

Откройте левую боковую панель. См. процедуру в настоящем разделе.

Извлеките фиксирующую скобу.

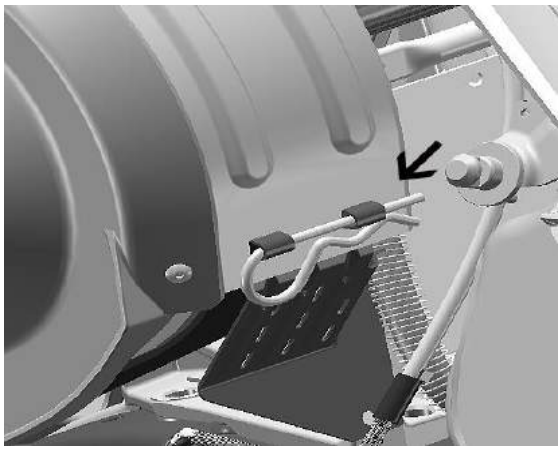

СТАНДАРТНОЕ ОБОРУДОВАНИЕ

Поднимите нижнюю часть кожуха, затем отпустите передний язычок.

Установка кожуха ремня вариатора

1. Вставьте язычок в передний паз кронштейна.



2. Нажмите на кожух по направлению к двигателю, а затем к передней части снегохода.



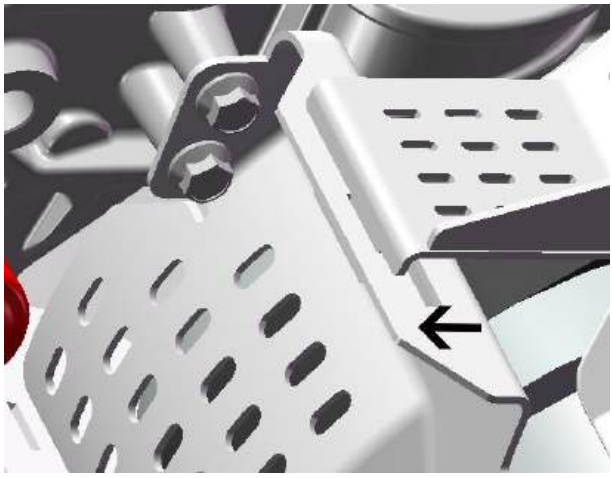

3. Расположите заднюю кожуха над фиксатором и закрепите его с помощью фиксирующей скобы.

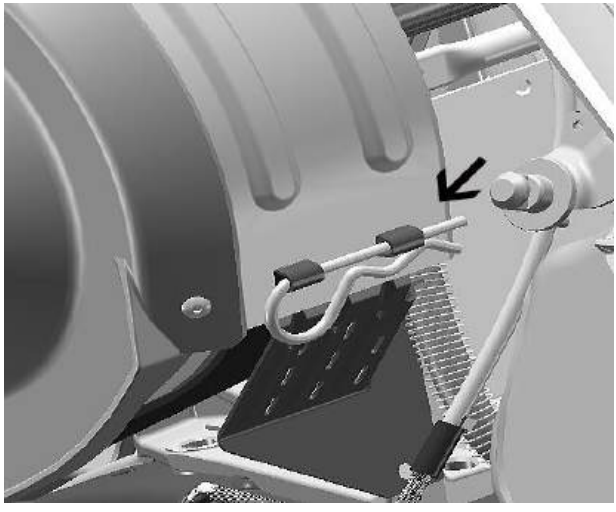

Отсек для запасного ремня вариатора

Запасной ремень можно хранить в отсеке, расположенном на защитном кожухе ремня вариатора.

ПРИМЕЧАНИЕ

Запасной ремень не входит в комплект поставки снегохода.

Установите запасной ремень в паз экрана.

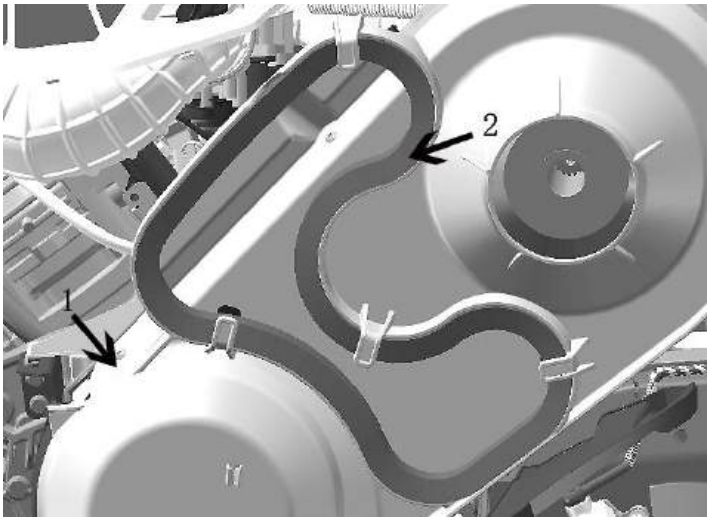

СТАНДАРТНОЕ ОБОРУДОВАНИЕ

1. *Кожух ремня вариатора*
2. *Паз*

Закрепите на месте, задвинув его за выступы.

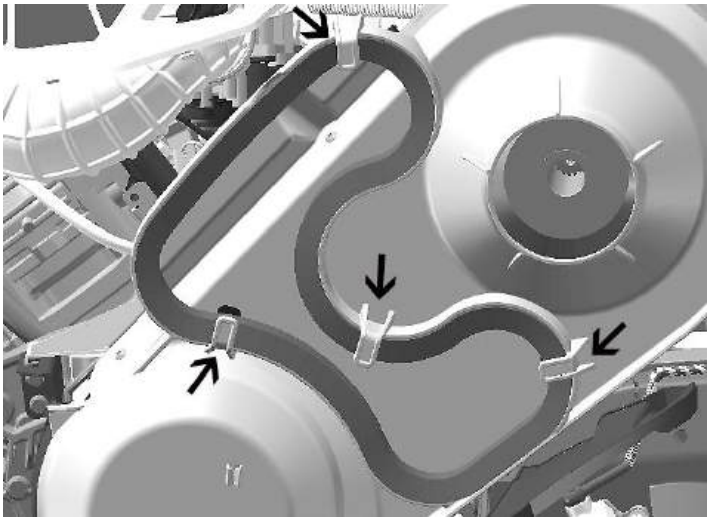

СТАНДАРТНОЕ ОБОРУДОВАНИЕ

Инструменты

Часть кожуха предназначена для хранения инструментов, используемых для базового технического обслуживания.

Инструменты поставляются вместе со снегоходом. Они всегда должны быть установлены на соответствующих местах.

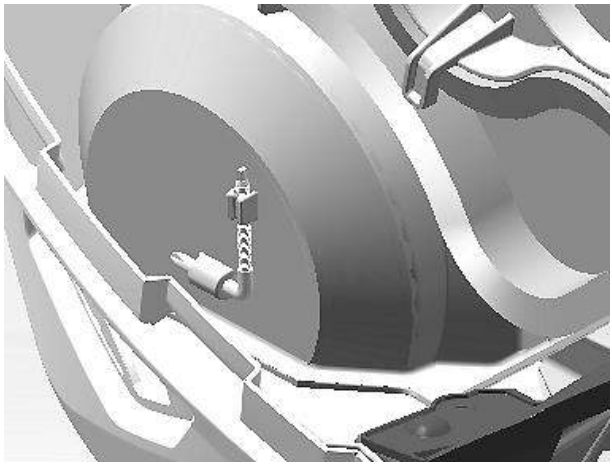

СТАНДАРТНОЕ ОБОРУДОВАНИЕ — РАСПОЛОЖЕНИЕ ИНСТРУМЕНТОВ

1. Ключ для шкива вариатора

Установка производится в следующей последовательности

⚠ ОСТОРОЖНО!
Убедитесь, что инструмент надежно зафиксирован. Инструменты могут отсоединиться и нанести повреждение вращающимся частям.

1. Вставьте короткий конец ключа в отверстие.



Ключ для шкива вариатора

2. Поверните и закрепите длинный конец в паз.

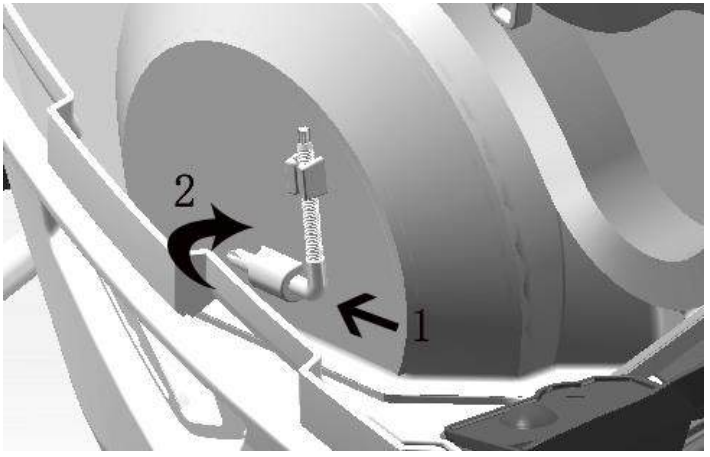

Задний багажный отсек

Багажный отсек находится в задней части сиденья, над крышкой аккумуляторного отсека.

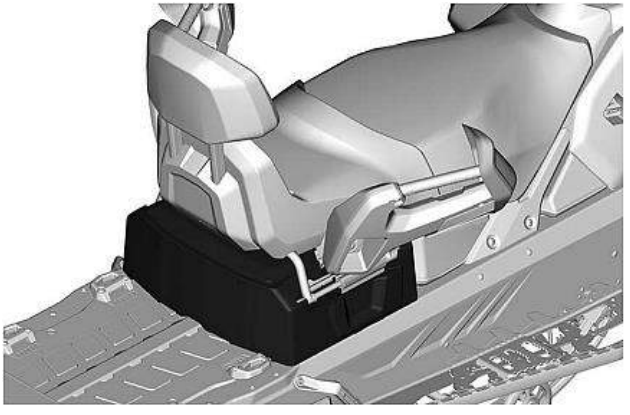

Чтобы открыть, наклоните пассажирское сиденье.

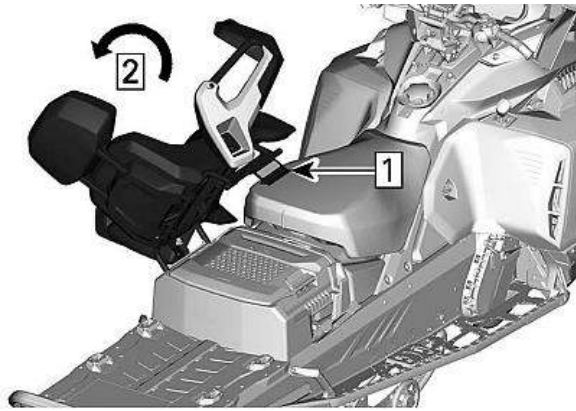

1. *Разблокируйте защелки сиденья*
2. *Наклоните пассажирское сиденье*

Поднимите защелку.

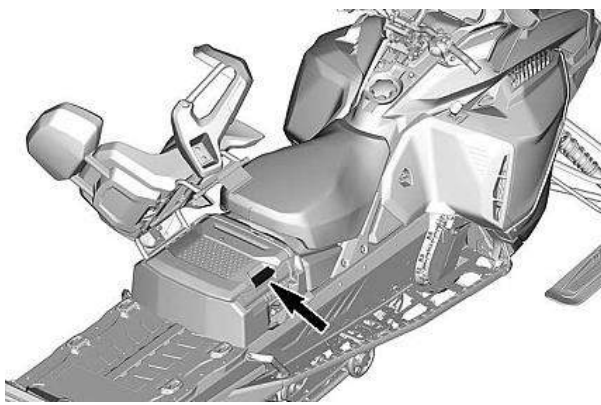

Кофр (при наличии)

Кофр крепится фиксаторами. Для установки выполните следующие действия.



1. *Сдвиньте кофр в левую сторону.*
2. *Опустите кофр.*

Чтобы заблокировать, поверните фиксаторы, как показано на рисунке.



Сцепное устройство

ПРИМЕЧАНИЕ

Информацию о грузоподъемности при буксировке см. на наклейке на снегоходе.



Чтобы открыть крюк, нажмите и поверните рычаг, чтобы втянуть стопорную пластину.

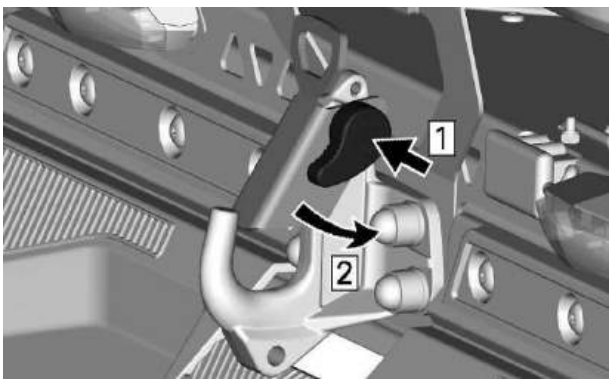

При установке любого вспомогательного оборудования всегда следуйте рекомендациям производителя.

⚠ ВНИМАНИЕ!

Запрещается буксировать вспомогательное оборудование при помощи буксировочного троса. Всегда используйте жесткую буксирную сцепку. Использование буксировочного троса может привести к столкновению буксируемого объекта со снегоходом и к потенциальному опрокидыванию в случае быстрого сброса скорости или при съезде со склона.

ЦИФРОВОЙ ДИСПЛЕЙ

⚠ ВНИМАНИЕ!
Показания на цифровой приборной панели могут отвлекать от управления снегоходом и окружающей обстановкой.

ЖК-панель приборов с диагональю 10,25 дюйма., разрешение экрана 1920×720.

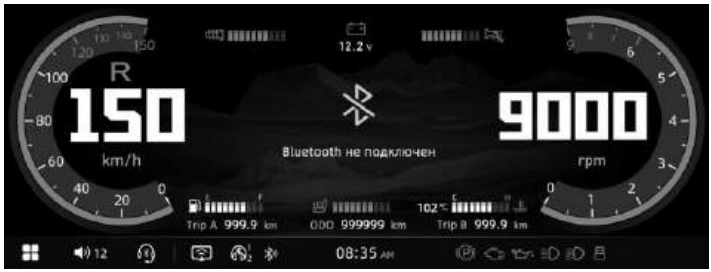

Основные функции

Приборная панель объединяет в себе приборную панель транспортного средства и мультимедийные функции. Используется емкостный сенсорный экран, которым можно управлять в перчатках. Функции приборной панели включают: спидометр, тахометр, указатель уровня топлива, указатель температуры воды, одометр, пробег Trip A, пробег Trip B, напряжение аккумулятора, часы, передача и световые индикаторы.

Основные мультимедийные функции: кнопки, отображение и управление мультимедийной информацией, музыка по Bluetooth, Bluetooth (звонки, контакты), подключение мобильного телефона, различные настройки и т. д.

Описание функций

Основной интерфейс

Функции основного интерфейса включают в себя: спидометр, тахометр, указатель уровня топлива, указатель температуры охлаждающей жидкости, общий пробег (ODO), пробег TRIP A, пробег TRIP B, напряжение аккумуляторной батареи, часы, световые индикаторы, включенную передачу, текстовые аварийные предупреждения и световые индикаторы.

Спидометр: Отображает текущую скорость движения транспортного средства в реальном времени. Отображаемый диапазон: 0–150 км/ч

Тахометр: Отображает текущие обороты двигателя транспортного средства в реальном времени. Отображаемый диапазон: 0–9000 об/мин.

Указатель уровня топлива: Отображает текущий уровень оставшегося топлива в транспортном средстве. Отображаемый диапазон: 0–10 делений. 1 деление указывает на низкий уровень топлива и начало подачи аварийного сигнала; 0 делений — пустой бак; 10 делений — полный бак.



При низком уровне оставшегося топлива (1 деление) загорается значок предупреждения о низком уровне топлива, а шкала становится красной.



Если значок топлива на указателе уровня топлива и все 10 сегментов белой шкалы мигают одновременно (с частотой 1 Гц или 2 Гц), это указывает на неисправность сигнала датчика уровня топлива (обрыв или короткое замыкание цепи).



Указатель температуры охлаждающей жидкости: Отображает текущую температуру охлаждающей жидкости двигателя транспортного средства. Диапазон отображения: 1–10 делений. Диапазон отображения значений температуры: 45–115 ℃. При температуре ниже 45 ℃ отображается «--», при температуре выше 115 ℃ на дисплее продолжает сохраняться и отображаться значение 115 ℃.



Шкала температуры охлаждающей жидкости и значения температуры соотносятся следующим образом:

Соответствие количества делений температуры охлаждающей жидкости температурным значениям:
1 деление <45 °C
2 деления <60 °C
3 деления <75 °C
4 деления <85 ℃
5 делений <95 °C
6 делений <100 °C
7 делений <105 °C
8 делений <110 °C
9 делений <115 °C
10 делений ≥115 °C — аварийный сигнал высокой температуры охлаждающей жидкости

При высокой температуре охлаждающей жидкости (≥115 ℃) значок аварийного сигнала высокой температуры горит постоянно, а шкала полностью становится красной.



Если значок температуры охлаждающей жидкости на указателе температуры и все 10 сегментов белой шкалы мигают одновременно (с частотой 2 Гц), это указывает на неисправность сигнала датчика температуры (короткое замыкание).



Общий пробег (ODO): Отображает текущий общий пробег транспортного средства. Отображаемый диапазон: 0–999 999 км. При достижении максимального значения 999999 км счетчик автоматически обнуляется и начинает отсчет заново.



Пробег TRIP A: Отображает промежуточный пробег транспортного средства. Отображаемый диапазон: 0–999,9 км. При достижении максимального значения 999,9 км счетчик автоматически обнуляется и начинает отсчет заново.

Ручной сброс пробега TRIP A: Сброс выполняется путем длительного нажатия на область «TRIP A * * *» в течение 3 секунд.



Пробег TRIP B: Отображает пробег за отдельную поездку транспортного средства. Отображаемый диапазон: 0–999,9 км. При достижении максимального значения 999,9 км счетчик автоматически обнуляется и начинает отсчет заново. Показания автоматически обнуляются при каждом включении зажигания. Ручной сброс пробега TRIP B: Сброс выполняется путем длительного нажатия на область «TRIP B * * *» в течение 3 секунд.



Напряжение аккумулятора: Отображает текущее значение напряжения аккумуляторной батареи транспортного средства.



Соответствие значений напряжения аккумулятора и цвета значка аккумулятора:

Напряжение аккумулятора	Значок аккумулятора
Напряжение аккумулятора < 12,3 В	Красный
Напряжение аккумулятора составляет от 12,3 до 12,7 В	Сохраняет предыдущий цвет
Напряжение аккумулятора > 12,7 В	Белый

Часы: Отображают текущее время. Формат отображения: Часы: Минуты. Мигание двоеточия «:» указывает на отсчет секунд.



Передача: Отображает текущую включенную передачу трансмиссии транспортного средства.



Предупреждение

Текстовые аварийные предупреждения:

№ п/п	Текст предупреждения
1	Сброс межсервисного пробега
2	Стояночный тормоз не отпущен!
3	Предупреждение о распознавании ключа





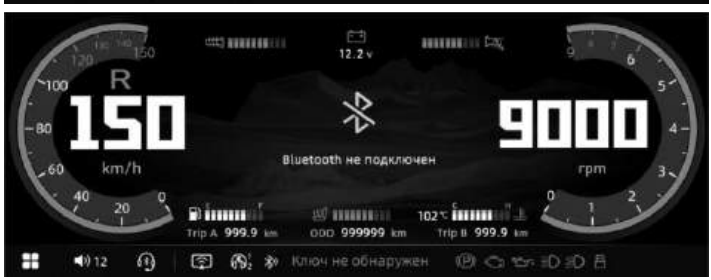

Световые индикаторы: Список световых индикаторов приведен ниже.

№ п/п	Функция светового индикатора	Цвета	Значки
1	Индикатор дальнего света	Синий	
2	Индикатор ближнего света	Зеленый	
3	Индикатор неисправности двигателя	Желтый	

4	Индикатор необходимости замены масла	Красный	
5	Индикатор активации ручного тормоза	Красный	
6	Индикатор подогрева руля	/	
7	Индикатор подогрева курка газа	/	
8	Индикатор подогрева подушки сиденья	/	
9	Индикатор подключения USB	/	

Мультимедийные функции

Кнопки на рукоятке руля.

На левой ручке расположены кнопки «Принять звонок» и «Отклонить звонок» (с самовозвратом). Рабочие функции кнопок представлены ниже:

Условия		A-18: кнопка «Принят ь звонок»	A-19: кнопка «Отклонить звонок»
Во время звонка	Входящие звонки, исходящие звонки	Короткое нажатие 1 раз: принять звонок	Короткое нажатие 1 раз: отклонить звонок
	Во время разговора по телефону	Без действия	Короткое нажатие 1 раз: завершить звонок
Успешное двойное подключение Bluetooth шлема	Гарнитура не активирована	Короткое нажатие 1 раз: активировать режим гарнитуры	Короткое нажатие 1 раз: уменьшить громкость на 1 деление
	В режиме гарнитуры	Без действия	Короткое нажатие 1раз: выйти из режима гарнитуры
Гарнитура не активирована		Короткое нажатие 1 раз: увеличить громкость на 1 деление	Короткое нажатие 1 раз: уменьшить громкость на 1 деление
		Длительное нажатие 1 раз: переключиться на предыдущую песню и возобновить воспроизведение	Длительное нажатие 1 раз: переключиться на следующую песню и возобновить воспроизведение

Медиа (музыка по Bluetooth)

Когда Bluetooth не подключен:



Нажмите кнопку «Настройки», чтобы перейти в интерфейс настроек «Настройки» → Bluetooth.

Звонки при успешном подключении Bluetooth мобильного телефона:



Подключение мобильного телефона

Поддерживается подключение мобильных телефонов с операционными системами Android и Apple.

Подключение мобильного телефона: отсканируйте QR-код на дисплее и следуйте подсказкам для загрузки или подключения.

Загрузка мобильного приложения: мобильное приложение для Android: отсканируйте QR-код в мультимедийной системе транспортного средства, чтобы загрузить приложение CarbitLink; мобильное приложение для Apple: найдите CarbitLink в AppStore и загрузите его.

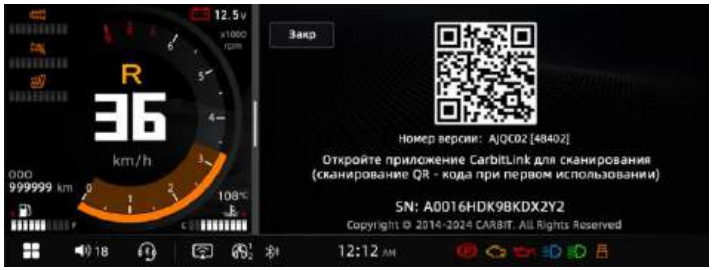

После успешного подключения просто следуйте подсказкам.



Зеркальное отображение экрана мобильного телефона

При включении функции зеркального отображения экрана отображение на экране мобильного телефона синхронизируется с приборной панелью. В этом режиме не предусмотрено выполнение операций с дисплея приборной панели.



Примечание: Язык, отображаемый на панели при подключении к телефону, соответствует языковым настройкам телефона. Например, если на мобильном телефоне установлен китайский язык, интерфейс подключения приборной панели отображается на китайском языке; если на мобильном телефоне установлен английский язык — на английском. При подключении мобильного телефона звук с мобильного телефона можно передавать на приборную панель через Bluetooth, а затем передавать на Bluetooth-гарнитуру, подключенную к приборной панели.

Настройки

Меню настроек позволяет выполнять соответствующие настройки.

Настройки дисплея

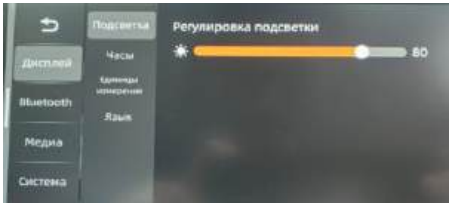

Часы

Время отображается в 12- или 24-часовом формате.

Год, месяц, день, часы и минуты можно настроить вручную. После настройки нажмите кнопку «Подтвердить», чтобы сохранить изменения.

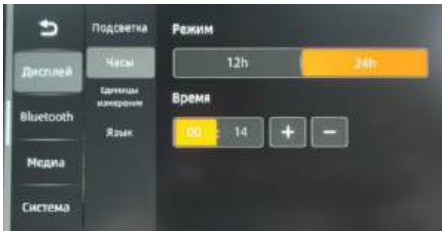

Язык

Можно выбрать китайский, английский или русский язык, который будет сохранен после того, как будет задан.

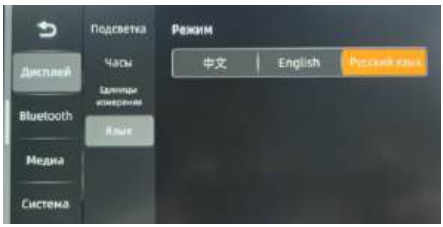

Bluetooth Гарнитура

Доступны настройка и операции, связанные с подключением Bluetooth-гарнитуры.

При успешном подключении Bluetooth-гарнитуры отображается имя Bluetooth-гарнитуры:



Коды ошибок

Отображает текущие коды неисправностей транспортного средства (описание кода неисправности в настоящее время есть только на китайском языке).

P0107 — низкий уровень сигнала датчика абсолютного давления во впускном коллекторе (MAP-сенсора).

P0108 — высокий уровень сигнала датчика абсолютного давления во впускном коллекторе.

P0112 — низкий уровень сигнала датчика температуры впускного воздуха.

P0113 — высокий уровень сигнала датчика температуры впускного воздуха.

P0117 — низкий уровень сигнала датчика температуры охлаждающей жидкости.

P0118 — высокий уровень сигнала датчика температуры охлаждающей жидкости.

P0122 — низкий уровень сигнала датчика положения дроссельной заслонки



Обслуживание

Отображает оставшийся пробег до ТО. Первое напоминание о ТО появляется через 300 км, а последующие — через каждые 1000 км.

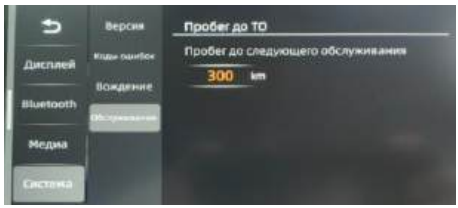

ТОПЛИВО

Требования к топливу

УВЕДОМЛЕНИЕ
Всегда используйте свежий бензин. Бензин окисляется; результатом является потеря октанового числа, образование летучих соединений, а также образование отложений смолы и лака, которые могут повредить топливную систему.

Использование спирто-бензинового моторного топлива зависит от страны и региона. Ваш снегоход рассчитан на эксплуатацию с рекомендованным топливом, однако необходимо помнить о следующем

– Использование топлива, содержащего спирт в количестве, превышающем процентное содержание, указанное в государственных нормативных документах, не рекомендуется и может привести к возникновению следующих проблем в компонентах топливной системы:
  – трудности при запуске и эксплуатации;
  – износ резиновых или пластмассовых деталей;
  – коррозия металлических компонентов;
  – повреждение внутренних частей двигателя.
– Часто выполняйте проверку на наличие утечек топлива или других неисправностей топливной системы, если вы подозреваете, что содержание спирта в бензине превышает требования действующих государственных нормативов.
– Спиртовое топливо притягивает и удерживает влагу, что может привести к разделению топливных фаз, к проблемам с эксплуатационными характеристиками двигателя или повреждению двигателя.

Рекомендуемое топливо

Используйте неэтилированный бензин, содержащий НЕ БОЛЕЕ 10 % этанола. Минимальные требования к октановому числу бензина:

Вид топлива	Минимальное октановое число
Топливо БЕЗ этанола	91 AKI (RON+MON)/2 95 RON
Топливо, которое может содержать до 10 % этанола МАКС.	91 AKI (RON+MON)/2 95 RON 

УВЕДОМЛЕНИЕ

Никогда не экспериментируйте с другими видами топлива. Недостаточное количество топлива может привести к повреждению двигателя или топливной системы.

УВЕДОМЛЕНИЕ

ЗАПРЕЩАЕТСЯ использовать топливо с маркировкой E85.

Порядок осуществления заправки

⚠ ВНИМАНИЕ!

Всегда останавливайте двигатель перед заправкой снегохода топливом.

⚠ ВНИМАНИЕ!

Топливо является горючим и взрывоопасным при определенных условиях. Запрещается использовать открытое пламя для проверки уровня топлива.

Курение, наличие пламени и искр поблизости запрещено.

Всегда работайте в хорошо проветриваемой зоне.

ПРИМЕЧАНИЕ

Не садитесь и не опирайтесь на сиденье, если крышка топливного бака установлена неправильно.

1. Заглушите двигатель.
2. Водитель и пассажир должны покинуть транспортное средство.

⚠ ВНИМАНИЕ!

Во время заправки топливом никто не должен сидеть на снегоходе.

3. Перед тем как снять крышку топливного бака, медленно открутите ее против часовой стрелки, чтобы стабилизировать давление.

ПРИМЕЧАНИЕ

Короткий свистящий звук — это нормально.

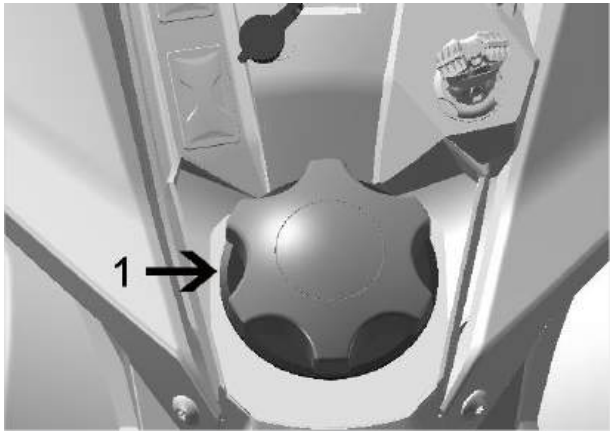

СТАНДАРТНОЕ ОБОРУДОВАНИЕ

1. Крышка топливного бака

4. Вставьте заправочный пистолет в заливную горловину.
5. Заливайте топливо медленно, чтобы воздух мог выходить из бака и чтобы не создавать обратный поток топлива. Соблюдайте осторожность, чтобы не пролить топливо.
6. Остановите заправку, когда топливо достигнет нижней границы заливной горловины. Не допускайте переполнения.

⚠ ВНИМАНИЕ!

Запрещается доливать топливо в топливный бак перед тем, как поместить снегоход в теплое место. По мере повышения температуры происходит расширение топлива, что может привести к

переполнению.

7. Полностью затяните крышку топливного бака, повернув ее по часовой стрелке.

⚠ ВНИМАНИЕ!

Всегда вытирайте любые небольшие утечки топлива из транспортного средства. В случае возникновения крупного разлива перед запуском снимите боковые панели для удаления паров топлива из моторного отсека.

ПРИМЕЧАНИЕ

Не садитесь и не опирайтесь на сиденье, если крышка топливного бака установлена неправильно.

ПЕРИОД ОБКАТКИ

Действия во время обкатки

Двигатель

Во время обкатки

– Избегайте продолжительной работы при полном открытии дросселя.
– Избегайте длительных ускорений.
– Избегайте длительной работы на средних эксплуатационных скоростях.
– Избегайте перегрева двигателя.

Однако кратковременные ускорения и плавные изменения скорости способствуют хорошей обкатке.

В течение заданного периода времени система управления двигателем контролирует некоторые параметры двигателя.

Продолжительность обкатки зависит от потраченного топлива. Для выполнения обкатки потребуется примерно два топливных бака.

В течение этого времени:

– эксплуатационные характеристики и режимы работы двигателя не будут оптимальными;
– расход топлива и масла будет выше.

Ремень вариатора

Новый ремень вариатора требует периода обкатки в 50 км (30 миль).

Во время обкатки:

– Избегайте сильного ускорения и замедления.
– Не тяните за собой грузы.
– Избегайте работы на высоких средних эксплуатационных скоростях.

Если снегоход медленно разгоняется, отрегулируйте натяжение ремня вариатора в разделе предварительных настроек. См. подраздел *«Ремень вариатора»* в разделе *«Порядок технического обслуживания»*.

ОСНОВНЫЕ ПРОЦЕДУРЫ

Порядок запуска двигателя

Процедура

1. Включите стояночный тормоз.
2. Повторно проверьте работу рычага управления дросселем.
3. Наденьте шлем.
4. Убедитесь, что чека ключа установлена на замке зажигания и что трос прикреплен к петле на одежде.
5. Убедитесь, что выключатель аварийной остановки двигателя находится в положении ВКЛ. (вверх).

⚠ ВНИМАНИЕ!
Никогда не нажимайте на рычаг дросселя при запуске двигателя.

6. Снимите снегоход со стояночного тормоза.

ПРИМЕЧАНИЕ

Во время первоначального холодного запуска не выключайте стояночный тормоз. Выполните процедуру *прогрева снегохода*, как описано ниже.

7. Нажмите кнопку START (ПУСК), раздастся звуковой сигнал и загорится приборная панель. Чтобы запустить двигатель, нажмите кнопку Start (Пуск) еще раз. Сразу после запуска двигателя отпустите кнопку.

УВЕДОМЛЕНИЕ
Не включайте электростартер более чем на 10 секунд. Между циклами запуска двигателя должен быть период покоя, чтобы электростартер остыл.

Аварийный пуск

Не пытайтесь выполнить процедуру аварийного пуска. Зарядите или замените аккумулятор.

Прогрев снегохода

Перед каждой поездкой снегоход необходимо прогреть следующим образом.

1. Запустите двигатель, как описано в разделе «*ПОРЯДОК ЗАПУСКА ДВИГАТЕЛЯ*»
   Раздел «*ПОРЯДОК ЗАПУСКА ДВИГАТЕЛЯ*» *приведен* выше.
2. Позвольте двигателю прогреться в течение одной или двух минуты на холостом ходу.

ПРИМЕЧАНИЕ

Двигатель заглохнет примерно через 12 минут работы на холостом ходу.

3. Выключите стояночный тормоз.
4. Нажимайте на рычаг дросселя, пока приводной шкив вариатора не включится в работу. Передвигайтесь на малой скорости первые две-три минуты.

УВЕДОМЛЕНИЕ

Если снегоход не двигается при нажиме на рычаг дросселя, остановите двигатель, снимите чеку ключа с замка зажигания, а затем выполните следующие действия.

– Проверьте, не застряли ли лыжи. Поднимайте одну лыжу за раз за рычаг, а затем опускайте ее.
– Проверьте, не застряла ли гусеница. Поднимите заднюю часть снегохода на достаточную высоту, чтобы очистить гусеницу, а затем опустите ее.
– Проверьте заднюю подвеску на наличие скопления твердого снега или льда, которые могут помешать вращению гусениц. Очистите участок.
– Проверьте, что передача включена (не в нейтральном положении).

⚠ ОСТОРОЖНО!

Следите за тем, чтобы не было травм, используя надлежащие методы подъема, в частности, приложение усилий ногами. Не пытайтесь поднять заднюю часть снегохода выше допустимых пределов.

⚠ ВНИМАНИЕ!

Прежде чем вставать перед снегоходом, приближаться к компонентам гусеницы или задней подвески, убедитесь, что чека ключа не вставлена в снегоход.

ПРИМЕЧАНИЕ

Прогрев управляется с помощью электронных настроек. В течение этого периода (до 10 минут в зависимости от температуры окружающей среды) СКОРОСТЬ двигателя ограничена.

Переключение на пониженную или повышенную передачу

Коробка передач предназначена для переключения передач во время движения. Не рекомендуется выполнять переключение передач при большой нагрузке.

УВЕДОМЛЕНИЕ

Переключение на скорости более 30 км/ч (19 миль/ч) может привести к серьезному повреждению коробки передач.

Повышенная передача

При выборе этого положения устанавливается диапазон повышенной передачи. Это стандартная передача для обычного режима движения. Эта передача позволяет достигать максимальной скорости.

Пониженная передача

При выборе этого положения устанавливается диапазон пониженной передачи. Эта передача позволяет снегоходу двигаться медленно с максимальным крутящим моментом двигателя.

Пониженная передача должна использоваться всякий раз при:

– буксировке саней или волокуш;
– перевозке груза;
– пересечении трудных препятствий;
– подъеме на прицеп;
– подъеме в гору.

При длительном вождении со скоростью менее 24 км/ч (15 миль/ч) также рекомендуется использовать пониженную передачу.

УВЕДОМЛЕНИЕ
Диапазон пониженной передачи предназначен для буксировки саней или волокуш, перевозки тяжелых грузов, преодоления препятствий или движения при подъеме и спуске.

Переключение на задний ход

1. Полностью остановите снегоход.
2. Нажмите и удерживайте тормоз. Оставайтесь на месте, информацию о том, какое положение лучше принять, см. в пункте «Положение водителя (движение задним ходом)» в разделе «Управление транспортным средством».
3. Когда двигатель работает на холостом ходу, выберите передачу заднего хода (R) с помощью рычага заднего хода или кнопки Start/RER.

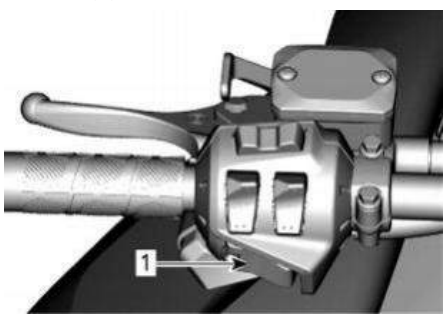

1. Кнопка Start/RER

4. Подождите, пока не раздастся звуковой сигнал заднего хода, затем осторожно нажмите на рычаг дросселя.

⚠ ВНИМАНИЕ!

Скорость заднего хода не ограничена. Всегда соблюдайте осторожность, так как быстрое движение задним ходом может привести к потере устойчивости транспортного средства. Полностью остановитесь, прежде чем активировать задний ход. Всегда оставайтесь на месте и включайте тормоз перед переключением передач. Прежде чем продолжить, убедитесь, что сзади нет препятствий или людей.

Переключение с заднего на передний ход

1. Полностью остановите снегоход.
2. Нажмите и удерживайте тормоз.
3. Нажмите и отпустите кнопку RER или рычаг заднего хода.
4. Медленно и плавно нажимайте на рычаг дросселя. Подождите, когда приводной шкив включиться в работу, затем осторожно увеличьте скорость.

Выключение двигателя

Отпустите рычаг дросселя и дождитесь возвращения двигателя на холостой ход.

Отключите двигатель, нажав на выключатель аварийной остановки двигателя или потянув колпачок ключа из гнезда.

⚠ ВНИМАНИЕ!

Всегда снимайте колпачок ключа из замка зажигания, когда снегоход не работает, чтобы предотвратить случайный запуск двигателя или избежать несанкционированного использования снегохода детьми или другими лицами или угона.

УСЛОВИЯ ПОЕЗДОК И ВАШ СНЕГОХОД

Высота

На заводе ваш снегоход был откалиброван для использования в определенном диапазоне высот (относительно уровня моря).

На руле нового снегохода прикреплена табличка с параметрами калибровки. См. раздел *«Информация о безопасности на транспортном средстве»*.

Если по какой-либо причине вы не знаете параметры калибровки снегохода, обратитесь к авторизованному дилеру.

Если ваш снегоход требуется эксплуатировать на высоте, выходящей за пределы указанного диапазона, выполните соответствующую калибровку у авторизованного дилера.

УВЕДОМЛЕНИЕ
Неправильная калибровка высоты приведет к снижению эксплуатационных характеристик и может привести к серьезному повреждению снегохода.

Температура

Система управления двигателя обеспечивает оптимальное соотношение воздух/топливо для всех температур.

Плотный снег

Все модели, описанные в настоящем руководстве, которые имеют минимальный профиль гусеницы 40 мм, предназначены для эксплуатации в условиях глубокого снега и никогда не должны использоваться в течение длительного периода времени для движения по дорогам с небольшим снежным покровом или утрамбованным снегом.

Если вам необходимо совершить поездку в таких условиях:

– избегайте превышения скорости 70 км/ч (45 миль/ч) в любых условиях;
– избегайте резкого ускорения (дроссель открыт более чем на 75 %);
– используйте скребки для льда;
– температура двигателя не должна превышать 75 % по показаниям датчика температуры.

УВЕДОМЛЕНИЕ

Использование гусениц такого типа при движении на высокой скорости по трассе, по утрамбованному снегу или льду создает большую нагрузку на грунтозацепы, в результате чего они нагреваются. Это также может значительно сократить срок службы некоторых деталей гусеничного трака. Во избежание потенциального ухудшения характеристик, расслоения или повреждения гусеницы и изнашиваемых деталей уменьшите скорость и сократите до минимума расстояние, которое снегоход проходит на поверхностях такого типа.

Снегоходы, оснащенные скребками для льда

Скребки для льда дополнительно устанавливаются на снегоходе для повышения эффективности охлаждения двигателя, смазки и охлаждения трущихся деталей гусеничного трака и полозьев. Они должны использоваться всякий раз при движении по льду, утрамбованному снегу или в любых условиях, при которых не поднимается достаточное количество снега в заднюю подвеску и тоннель.

УВЕДОМЛЕНИЕ

Хотя не рекомендуется ездить на снегоходе, оборудованном гусеницей с высоким профилем грунтозацепов, на трассах или по утрамбованному снегу, настоятельно рекомендуется использовать скребки для льда на снегоходе, эксплуатируемом в этих условиях.

ВАЖНО

Частые поездки в таких условиях ставят под угрозу долговечность гусеницы и ее гарантию.

При наличии следующих значений высоты грунтозацепов гусеницы ни в коем случае не превышайте рекомендованную скорость движения снегохода.

Высота грунтозацепа гусеницы	Макс. длительно поддерживаемая скорость
57 мм (2,25 дюйма) 60 мм (2,36 дюйма)	110 км/ч (70 миль/ч)
64 мм (2,52 дюйма) 75 мм (3 дюйма)	95 км/ч (60 миль/ч)

НАСТРОЙКИ ПЕРЕД ПОЕЗДКОЙ

Управляемость снегохода и комфорт в поездке зависят от нескольких факторов.

⚠ ВНИМАНИЕ!

Регулировка подвески может влиять на управляемость снегохода. Проверьте, как ведет себя снегоход после регулировки подвески. Всегда устанавливайте одинаковые настройки для компонентов левой и правой подвески.

Выбор настроек подвески зависит от несущей нагрузки, веса водителя, личных предпочтений, скорости движения и условий эксплуатации.

ПРИМЕЧАНИЕ

Некоторые настройки не применимы к вашему снегоходу.

⚠ ВНИМАНИЕ!

Перед тем как приступить к регулировке подвески:

- Припаркуйтесь в безопасном месте.
- Снимите ключ-чеку с замка зажигания.
- Используйте соответствующее подъемное устройство или обратитесь за помощью, чтобы распределить подъемное усилие. При отсутствии подъемного устройства используйте надлежащие методы подъема, в частности, приложение усилий ногами.
- Не пытайтесь поднять переднюю или заднюю части снегохода выше допустимых пределов.
- Перед регулировкой подвески установите подходящее устройство в качестве опоры под переднюю часть снегохода.
- Поддерживайте заднюю часть снегохода с помощью широкой подставки для снегоходов.
- Проверьте устойчивость и надежность опорного устройства.

Лучший способ отрегулировать подвеску — выполнять все регулировки по отдельности. Различные регулировки взаимосвязаны. Например, после регулировки передних пружин может потребоваться повторная регулировка центральной пружины. Выполните тестовый прогон снегохода в тех же условиях; трасса, скорость, снег, положение водителя и т. д. Выполняйте операции последовательно, пока не будете полностью удовлетворены.

Ниже приведены рекомендации по точной регулировке подвески. Для регулировки подвески используйте инструмент, входящий в комплект инструментов.

Регулировка рулевого управления

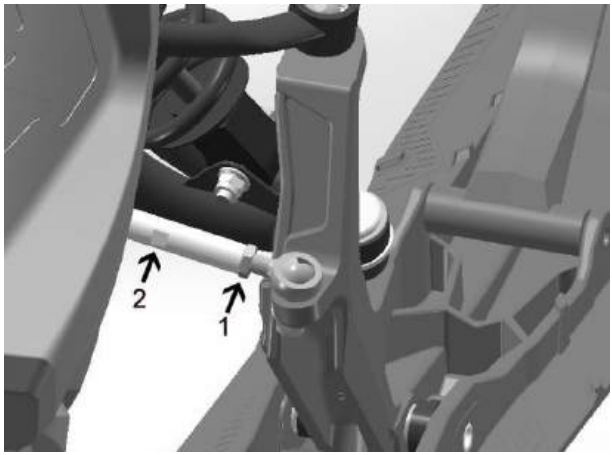

1. Гайка
2. Винт

1. Ослабьте гайку.
2. После регулировки винта заверните гайку с моментом, указанным ниже.

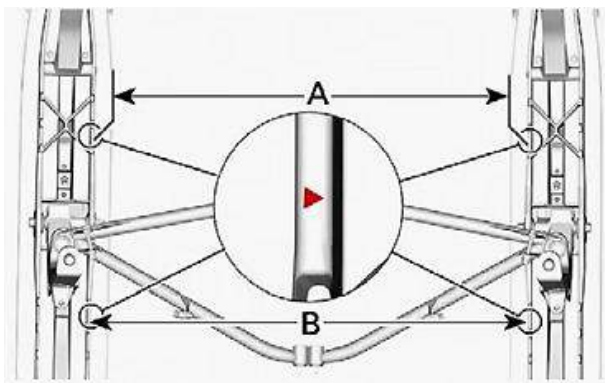

РЕГУЛИРОВКА РУЛЕВОГО УПРАВЛЕНИЯ	
Обратная сходимость	A-B=5 мм (0,197 дюйма)

Регулировка передней подвески

Стойка лыжи

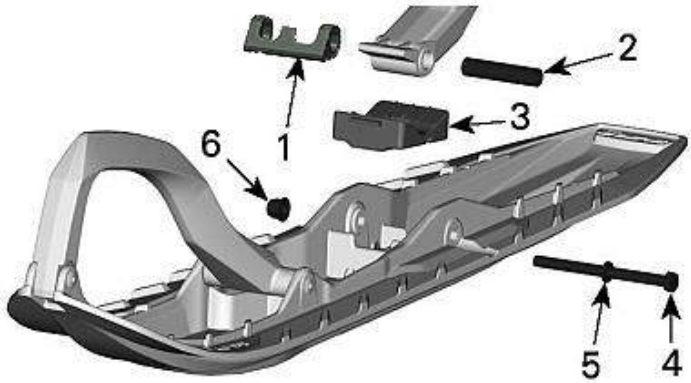

1. *Проставки*
2. *Ось*
3. *Ограничитель хода*
4. *Винт*
5. *Шайба*
6. *Гайка*

МОМЕНТ ЗАТЯЖКИ	
Гайка лыжи	48 ± 6 Н·м (35 ± 4 фунт-сила-фут)

Передние пружины

Предварительный натяг передней пружины влияет на жесткость передней подвески. Предварительный натяг передней пружины также влияет на характеристики рулевого управления.

Действие	Результат
Увеличение предварительного натяга	Более жесткая передняя подвеска
Уменьшение предварительного натяга	Более высокая передняя часть
	Более точное рулевое управление
	Более высокая способность амортизации

Регулятор кулачкового типа

Используя инструмент для регулировки подвески из комплекта инструментов, поверните кулачок, чтобы увеличить или уменьшить предварительный натяг пружины.

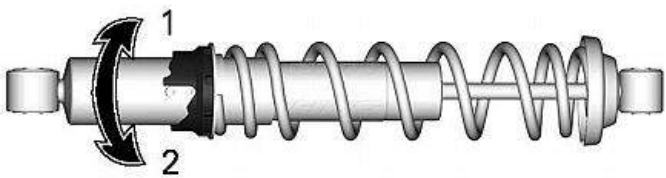

1. *Увеличьте предварительный натяг*
2. *Уменьшите предварительный натяг*

Регулятор кольцевого типа 1

Захватите и поверните кольцо и пружину, чтобы увеличить или уменьшить предварительный натяг пружины.

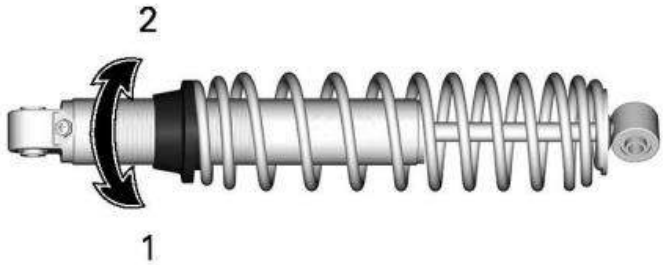

1. *Увеличьте предварительный натяг*
2. *Уменьшите предварительный натяг*

Регулятор кольцевого типа 2

Захватите и поверните кольцо и пружину, чтобы увеличить или уменьшить предварительный натяг пружины.

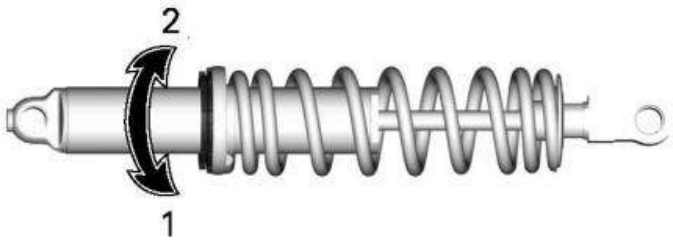

1. *Увеличьте предварительный натяг*
2. *Уменьшите предварительный натяг*

Регулировка переднего амортизатора

Регулировка сжатия

Регулировка низкой скорости сжатия используется для контроля реакции амортизатора на низкую скорость подвески (медленный ход сжатия, в большинстве случаев при движении на более низких скоростях).

Регулировка высокой скорости сжатия используется для контроля реакции амортизатора на высокую скорость подвески (быстрый ход сжатия, в большинстве случаев при движении на более высоких скоростях).



Поворот	Действие	Результат на больших и малых неровностях
По часовой стрелке	Увеличение демпфирующей силы сжатия	Более жесткое демпфирование сжатия
Против часовой стрелки	Уменьшение демпфирующей силы сжатия	Более мягкое демпфирование сжатия

Регулировка отбоя

Регулировка отбоя используется для контроля способности амортизатора удерживать ход выдвижения.



1. Регулировка отбоя

Поворот	Действие	Результат на больших и малых неровностях
По часовой стрелке	Увеличение демпфирующей силы отскока	Более жесткое демпфирование отскока (более медленная скорость выдвижения)
Против часовой стрелки	Уменьшение демпфирующей силы сжатия	Более мягкое демпфирование отскока (более высокая скорость выдвижения)

ПРИМЕЧАНИЕ

При повторяющихся коротких небольших ударах (пульсациях подвески) рекомендуется использовать более низкое заданное значение регулировки отбоя.

Регулировка задней подвески

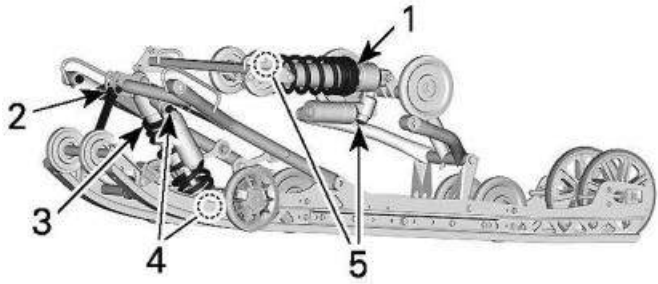

Подвеска PPS2 — РЕГУЛИРУЕМЫЕ КОМПОНЕНТЫ

1. *Задняя пружина*
2. *Ремень ограничителя хода*
3. *Центральная пружина*
4. *Центральный амортизатор*
5. *Задний амортизатор*

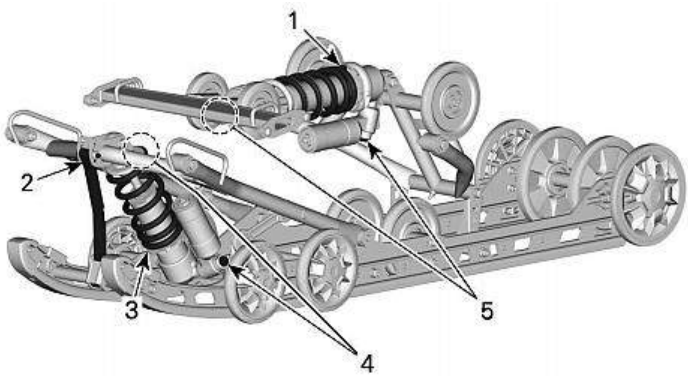

Подвеска PPS3 — РЕГУЛИРУЕМЫЕ КОМПОНЕНТЫ

1. *Задняя пружина*
2. *Ремень ограничителя хода*
3. *Центральная пружина*
4. *Центральный амортизатор*
5. *Задний амортизатор*

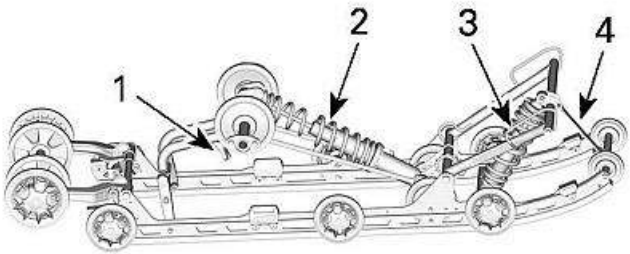

Подвеска EASYRIDE — РЕГУЛИРУЕМЫЕ КОМПОНЕНТЫ

1. *Ручка регулировки (при наличии)*
2. *Задняя пружина*
3. *Центральная пружина*
4. *Ремень ограничителя хода*

УВЕДОМЛЕНИЕ
Каждый раз при регулировке задней подвески проверьте натяжение гусеницы и отрегулируйте при необходимости.

Ремень (стропа) ограничителя хода — подвеска PPS

На величину веса, который должна выдержать центральная пружина, особенно во время ускорения, а, следовательно, на подъем передней части, влияет длина ремня ограничителя хода.

Длина ремня ограничителя хода также влияет на ход центральной пружины.

УВЕДОМЛЕНИЕ
При изменении длины ремня ограничителя хода необходимо проверять натяжение гусеницы.

ПРИМЕЧАНИЕ

Ремень ограничителя хода можно установить в положение 1, 2, 3 или 4. Меньшие цифры соответствуют большей длине ремня.

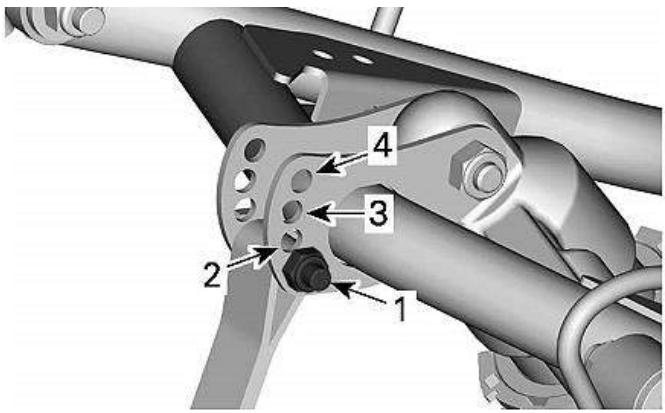

ПОЛОЖЕНИЯ СТРОПЫ ОГРАНИЧИТЕЛЯ ХОДА

1. *Положение 1 (самое длинное)*
2. *Положение 2*
3. *Положение 3*
4. *Положение 4 (самое короткое)*

При движении снегохода по глубокому снегу или при подъеме в гору может потребоваться изменить длину ремня ограничителя хода и/или положение для езды, чтобы изменить угол, под которым гусеница едет по снегу. Знание пользователем различных регулировок, а также состояния снега будет определять наиболее эффективную комбинацию.

Как правило, большая длина ремня ограничителя хода обеспечивает лучшие эксплуатационные характеристики при езде на ровной местности, а более короткая длина ремня улучшит управляемость при подъеме на крутой склон и при движении по глубокому снегу.

Регулировка ремня ограничителя хода	
Положение	**Использование**
1	Стандартные настройки: наилучшие общие настройки для использования по трассе
2	Повышенные эксплуатационные характеристики при прохождении поворотов, меньший ход подвески
3	Подъем в гору: – наилучший угол наклона гусеницы для подъема в гору; – улучшенная маневренность при движении в глубоком снегу и при пересечении склона
4	Подъем на крутой холм: – наилучший угол наклона гусеницы для подъема в гору; – меньше переключений; – уменьшение дорожного просвета.

Ремень (стропа) ограничителя хода – подвеска EasyRide

На величину веса, который должна выдержать центральная пружина, особенно во время ускорения, а, следовательно, на подъем передней части, влияет длина ремня ограничителя хода.

Длина ремня ограничителя хода также влияет на ход центральной пружины.

УВЕДОМЛЕНИЕ
При изменении длины ремня ограничителя хода необходимо проверять натяжение гусеницы.

ПРИМЕЧАНИЕ

Ремень ограничителя хода можно установить в положение 1, 2 или 3. Меньшие цифры соответствуют большей длине ремня.

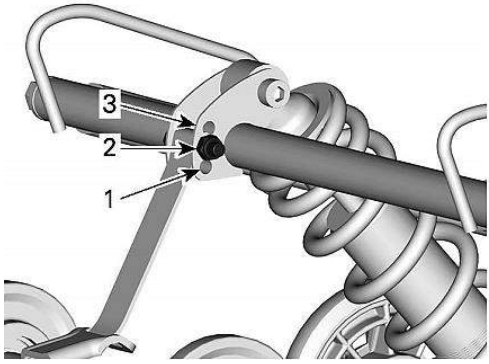

ПОЛОЖЕНИЯ РЕМНЯ (СТРОПЫ) ОГРАНИЧИТЕЛЯ ХОДА

1. *Положение 1 (самое длинное)*
2. *Положение 2*
3. *Положение 3 (самое короткое)*

При движении снегохода на глубоком снегу или при подъеме в гору может потребоваться изменить длину ремня ограничителя хода и/или положение для езды, чтобы изменить угол, под которым гусеница едет по снегу. Знание пользователем различных регулировок, а также состояния снега будет определять наиболее эффективную комбинацию.

Как правило, большая длина ремня ограничителя хода обеспечивает лучшие эксплуатационные характеристики при езде на ровном местности, а более короткая длина ремня улучшит управляемость при подъеме на крутой склон и при движении по глубокому снегу.

Настройка ремня ограничителя хода	
Положение	**Использование**
1	Фрирайд, свободный стиль катания: – лучшая амортизация; – Более легкое и простое управление при езде на ровной местности.
2	Стандартные настройки: Лучшие общие настройки (общее использование)
3	Подъем в гору: – наилучший угол наклона гусеницы для подъема в гору; – меньше переключений; – уменьшение дорожного просвета.

Центральная пружина

Предварительный натяг центральной пружины влияет на усилие рулевого управления, управляемость и амортизацию.

Кроме того, поскольку регулировка предварительного натяга центральной пружины оказывает более или менее сильное давление на переднюю часть гусеницы, это влияет на эксплуатационные характеристики при движении по глубокому снегу.

Действие	Результат
Увеличение предварительного натяга	Легче рулевое управление
	Более высокая способность амортизации
	Легкий старт при движении по глубокому снегу
	Лучшие эксплуатационные характеристики и управляемость при движении по глубокому снегу
Уменьшение предварительного натяга	Тяжелее рулевое управление
	Меньшая способность амортизации
	Лучшее сцепление с трассой

Регулятор кулачкового типа

Используя инструмент для регулировки подвески из комплекта инструментов, поверните кулачок, чтобы увеличить или уменьшить предварительный натяг пружины.

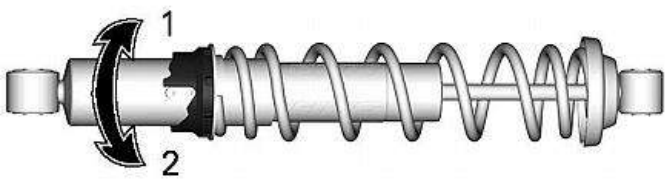

1. *Увеличьте предварительный натяг*
2. *Уменьшите предварительный натяг*

Регулятор кольцевого типа

Захватите и поверните кольцо и пружину, чтобы увеличить или уменьшить предварительный натяг пружины.

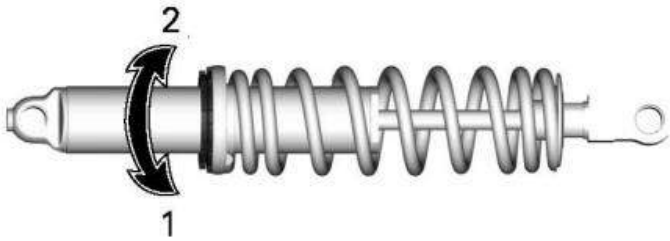

1. *Увеличьте предварительный натяг*
2. *Уменьшите предварительный натяг*

Задняя пружина

Предварительный натяг задней пружины влияет на комфорт, дорожный просвет и компенсацию нагрузки.

Кроме того, регулировка предварительного натяга задней пружины в целом смещает вес на переднюю часть снегохода. В результате к лыжам прикладывается большая или меньшая весовая нагрузка. Это влияет на эксплуатационные характеристики при движении по глубокому снегу, на усилие, требуемое для поворота руля, и управляемость.

Небольшое опускание подвески, происходящее при наихудших условиях езды, указывает на хороший выбор предварительного натяга пружины.

Действие	Результат
Увеличение предварительного натяга	Более жесткая задняя подвеска
	Более высокая задняя часть
	Более высокая способность амортизации
	Тяжелее рулевое управление
Уменьшение предварительного натяга	Более мягкая задняя подвеска
	Более низкая задняя часть
	Меньшая способность амортизации
	Легче рулевое управление
	Лучшие эксплуатационные характеристики и управляемость при движении по глубокому снегу

Чтобы определить правильность предварительного натяга, следуйте приведенными ниже инструкциями.

– A = подвеска полностью выдвинута
– B = подвеска сжата под давлением веса водителя, пассажира (-ов) и груза
– C = расстояние между размерами «A» и «B», см. таблицу ниже

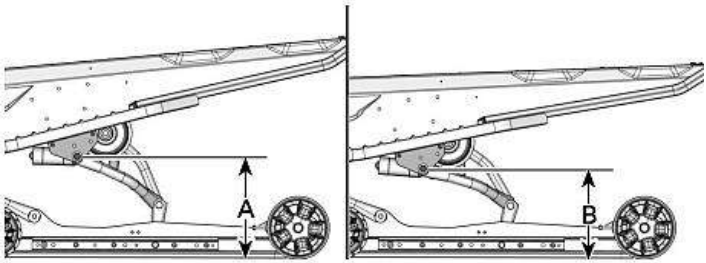

СТАНДАРТНОЕ ОБОРУДОВАНИЕ — РАССТОЯНИЕ МЕЖДУ ПОВЕРХНОСТЬЮ И ВЕРХНИМ ЗАДНИМ РЫЧАГОМ

C	Действия
от 90 до 100 мм (от 3,6 до 4 дюймов)	Регулировка не требуется
Более 100 мм (4 дюйма)	Регулировка слишком мягкая. Увеличить предварительный натяг
Менее 90 мм (3,6 дюйма)	Регулировка слишком жесткая. Уменьшить предварительный натяг

ПРИМЕЧАНИЕ

Если для оригинальных пружин нет спецификаций, обратитесь к авторизованному дилеру для получения информации о других доступных пружинах.

Стандартные настройки см. в *таблице регулировки подвески*.

Чтобы отрегулировать, отверните стопорное кольцо, затем поверните регулировочное кольцо, чтобы установить предварительный натяг пружины.

Когда установлен необходимый предварительный натяг, затяните стопорное кольцо относительно регулировочного кольца.

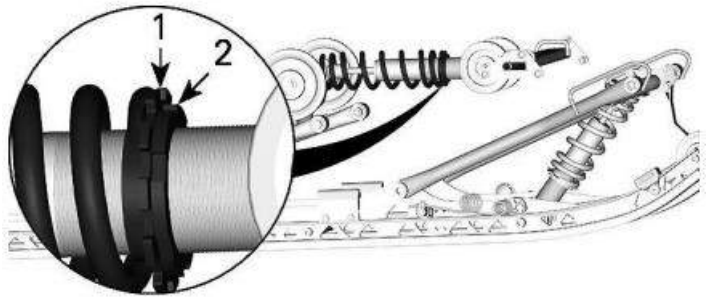

1. *Регулировочное кольцо*
2. *Стопорное кольцо*

Регулировка центрального и заднего амортизатора

Регулировка сжатия

Регулировка низкой скорости сжатия используется для контроля реакции амортизатора на низкую скорость подвески (медленный ход сжатия, в большинстве случаев при движении на более низких скоростях).

Регулировка высокой скорости сжатия используется для контроля реакции амортизатора на высокую скорость подвески (быстрый ход сжатия, в большинстве случаев при движении на более высоких скоростях).

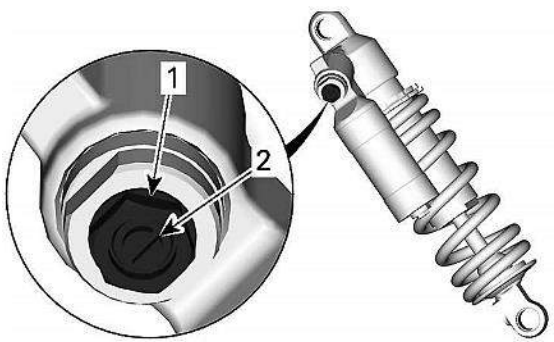

1. *Регулировка низкой скорости сжатия (шестигранный)*
2. *Регулировка высокой скорости сжатия (шлицованный)*

Поворот	Действие	Результат на больших и малых неровностях
По часовой стрелке	Увеличение демпфирующей силы сжатия	Более жесткое демпфирование сжатия

Против часовой стрелки	Уменьшение демпфирующей силы сжатия	Более мягкое демпфирование сжатия

Регулировка отбоя

Регулировка используется для контроля способности амортизатора удерживать ход выдвижения.

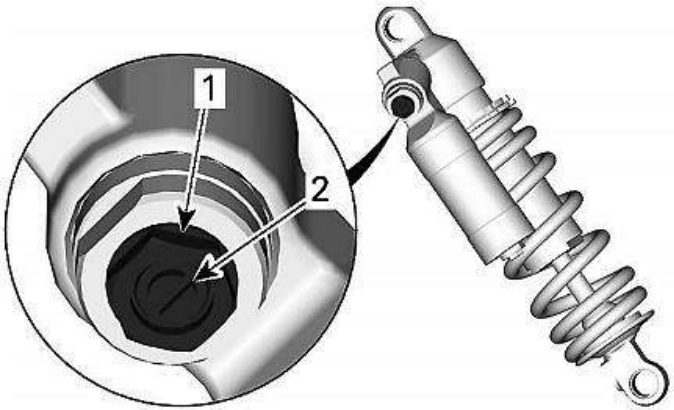

1. Регулятор отбоя

Поворот	Действие	Результат при движении на больших и малых неровностях
По часовой стрелке	Увеличение демпфирующей силы отбоя	Более жесткое демпфирование отскока (более медленная скорость выдвижения)
Против часовой стрелки	Увеличение демпфирующей силы отбоя	Более мягкое демпфирование отскока (более высокая скорость выдвижения)

ПРИМЕЧАНИЕ

При повторяющихся коротких небольших ударах (пульсациях подвески) рекомендуется использовать более низкое заданное значение демпфирования отскока.

Рекомендации по регулировке с учетом управляемости снегохода

Проблема	Корректирующие действия
Пробивание передней подвески	Проверьте выравнивание лыж. – Уменьшите предварительный натяг пружины передней подвески. – Увеличьте предварительный натяг центральной пружины. – Уменьшите предварительный натяг задней пружины.
Слишком тяжело управлять рулем на обычных скоростях	– Уменьшите предварительный натяг пружины передней подвески. – Увеличьте предварительный натяг центральной пружины.
Слишком тяжело управлять рулем во время ускорения	– Уменьшите предварительный натяг задней пружины. – Увеличьте длину ремня ограничителя хода.
Слишком высокий подъем лыж во время поворота или ускорения	– Уменьшите длину ремня ограничителя хода. – Увеличьте предварительный натяг задней пружины.
Задняя часть снегохода кажется слишком жесткой	– Уменьшите предварительный натяг задней пружины. – Уменьшите значение демпфирования сжатия, если демпфер установлен
Задняя часть снегохода кажется слишком мягкой	– Увеличьте предварительный натяг задней пружины.
Задняя подвеска часто опускается	– Увеличьте значение демпфирования сжатия, если демпфер установлен. – Увеличьте предварительный натяг задней пружины. – Увеличьте предварительный натяг центральной пружины. – Увеличьте длину ремня ограничителя хода.
Снегоход рыскает, стремится к развороту	– Уменьшите предварительный натяг центральной пружины. – Увеличьте предварительный натяг задней пружины. – Увеличьте предварительный натяг пружины передней подвески. – Уменьшите длину ремня ограничителя хода.
Гусеница слишком быстро вращается во время запуска	– Уменьшите предварительный натяг задней пружины. – Увеличьте предварительный натяг центральной пружины. – Увеличьте длину ремня ограничителя хода.

ТЕХНИЧЕСКОЕ ОБСЛУЖИВАНИЕ

РЕГЛАМЕНТ ТЕХНИЧЕСКОГО ОБСЛУЖИВАНИЯ

⚠ ВНИМАНИЕ!

Невыполнение надлежащего технического обслуживания снегохода в соответствии с регламентом и порядком технического обслуживания может привести к тому, что его эксплуатация станет небезопасной.

Экстремально низкие температуры

Для двигателя, который часто эксплуатируется при температуре окружающей среды –25 °C (–13 °F) или ниже, потребуется сокращение межсервисных интервалов в регламенте технического обслуживания.

В любом двигателе внутреннего сгорания, работающем при таких низких температурах окружающей среды, будет скапливаться повышенное количество конденсата при каждом запуске/прогреве.

Поскольку двигатель не достигает рабочей температуры в течение длительного периода времени, масло начинает сильно разбавляться водой и остатками газа (большее содержание воды).

Двигатель должен достичь рабочей температуры, чтобы конденсат начал испаряться из масла.

Если ежедневное использование (цикл коротких поездок) аналогично указанному ниже, настоятельно рекомендуется менять масло не реже одного раза в месяц.

Причины увеличения межсервисных интервалов в регламенте технического обслуживания:

– двигатель не достигает надлежащей рабочей температуры во время нормального ежедневного использования;
– выполнение нескольких запусков и остановок без достижения рабочей температуры;
– короткие периоды работы на холостом ходу;
– ездовой цикл на низких скоростях на короткие расстояния без достижения рабочей температуры.

ПРИМЕЧАНИЕ

Настоятельно рекомендуется установить обогреватель блока цилиндров, чтобы догревать охлаждающую жидкость. Это также поможет продлить срок службы масла.

Регламент технического обслуживания

Обязательно выполняйте техническое обслуживание с рекомендованными интервалами в соответствии с таблицами.

Таблица технического обслуживания указывает элементы, требующие внимания, на основе 2 критериев, в зависимости от того, что наступит раньше:

– календарное время,

– показания одометра.

Факторы, которых следует придерживаться, определяются привычками и манерой вождения. Например:

– Тем, кто использует свое транспортное средство по выходным раз в две недели для поездок по бездорожью с друзьями, для определения периодичности обслуживания скорее всего следует ориентироваться на показания одометра.

– Тем, кто использует свое транспортное средство редко в течение года или только в некоторых случаях, для определения периодичности обслуживания следует ориентироваться на календарное время.

ВАЖНО: В таблицах далее показано выполнение технического обслуживания в начале эксплуатации и в течении года. В последующие годы повторяйте ту же схему.

Операция	Что наступит раньше		В начале эксплуатации			КАЖДЫЕ	
		мес	1	3	6	6	12
		км	300	1000	2000	1000	2000
		часы	20	75	150	150	300
Компоненты топливной системы (крышка топливного бака, шланги, хомуты и фиксация бака) и их функционирование			П	П	П	П	П
Топливный фильтр					З		З
Панели корпуса и крепежные изделия				П	П	П	П
Шарниры, защелки, петли			ПС	ПС	ПС	ПС	ПС
Компоненты охлаждения двигателя (концентрация охлаждающей жидкости, уровень охлаждающей жидкости, состояние шлангов, хомуты, утечки)			П	П	П	П	П
Моторное масло и масляный фильтр			З	З	З	З	З
Уплотнения и прокладки двигателя			П	П	П	П	П
Свечи зажигания, замена каждые 2 года			П	П	П	П	П
Охлаждающая жидкость двигателя, замена каждые 2 года			П	П	П	П	П

Операция	300	1000	2000	1000	2000
Компоненты выхлопной системы (прокладки, трубы, состояние глушителя, утечки)	П	П	П	П	П
Прокладка выхлопной системы			П		П
Компоненты и работа тормоза	П	П	П	П	П
Тормозная жидкость, замена каждые 2 года	П	П	П	П	П
Натяжение приводной цепи цепного картера	ПР	ПР	ПР	ПР	ПР
Масло в коробке передач / цепном картере	З	З	З	З	З
Соосность и натяжение гусеницы	ПР	ПР	ПР	ПР	ПР
Компоненты и работа вариатора	ПО	ПО	ПО	ПО	ПО
Состояние приводного ремня вариатора	П	П	П	П	П
Соединения и состояние аккумулятора, проверка электропроводки	П	П	П	П	П
Регулировка направления света фары	ПР	ПР	ПР	ПР	ПР
Работа переключателей управления и световых приборов	ПО	ПО	ПО	ПО	ПО
Коньки лыж	П	П	П	П	П

Операция	300	1000	2000	1000	2000
Работа рычага переключения передач	ПР	ПР	ПР	ПР	ПР
Компоненты и работа рулевого управления. Регулировка соосности рулевого управления	ПР	ПР	ПР	ПР	ПР
Трос дроссельной заслонки. Работа дроссельной заслонки	ПР	ПР	ПР	ПР	ПР
Компоненты и работа подвески, Смазка подвески	ПС	ПС	ПС	ПС	ПС

З	Замена
П	Проверка
С	Смазка
Р	Регулировка
О	Очистка

ПОРЯДОК ТЕХНИЧЕСКОГО ОБСЛУЖИВАНИЯ

В этом разделе содержатся инструкции по основному техническому обслуживанию.

⚠ ВНИМАНИЕ!

Выключите двигатель, снимите ключ-чеку и следуйте этим процедурам технического обслуживания при выполнении техобслуживания. В случае несоблюдения надлежащих процедур технического обслуживания, вы можете получить травму от нагревающихся деталей, движущихся частей, электрических компонентов, химических веществ или других опасностей.

⚠ ВНИМАНИЕ!

Если при разборке/сборке требуется снять крепежные элементы (например, клипсы, пистоны и т. д.), всегда заменяйте их новыми.

Охлаждающая жидкость двигателя

⚠ ВНИМАНИЕ!

Запрещается открывать крышку бачка охлаждающей жидкости, когда двигатель горячий.

Проверка уровня охлаждающей жидкости двигателя

Откройте правую боковую панель, см. раздел «*Корпус и сиденье*».

Проверьте уровень охлаждающей жидкости при комнатной температуре. Жидкость должна находиться на отметке холодного уровня бачка охлаждающей жидкости.

ПРИМЕЧАНИЕ

При проверке уровня при низкой температуре он может быть немного ниже отметки.

Если требуется долить охлаждающую жидкость или если необходимо заправить всю систему, обратитесь к авторизованному дилеру, в ремонтную организацию или к специалисту на ваш выбор.

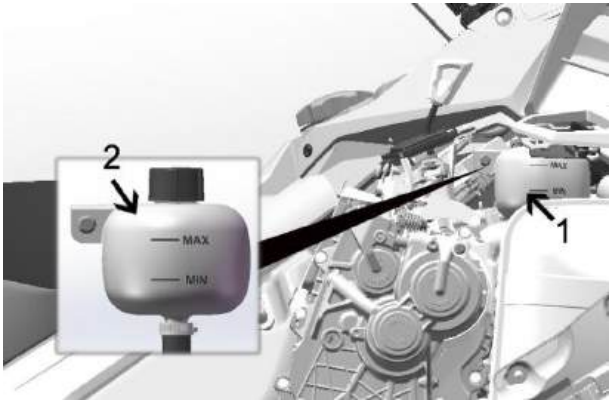

1. *Бак для охлаждающей жидкости*
2. *Отметка ХОЛОДНОГО УРОВНЯ*

Рекомендованная охлаждающая жидкость двигателя

РЕКОМЕНДОВАННАЯ ОХЛАЖДАЮЩАЯ ЖИДКОСТЬ
–50 ℃ этиленгликолевый антифриз

УВЕДОМЛЕНИЕ
Обязательно используйте этиленгликолевый антифриз, содержащий ингибиторы коррозии, специально предназначенный для алюминиевых двигателей внутреннего сгорания.

Моторное масло

Для экстремально низких температур

Для двигателя, который эксплуатируется при температуре окружающей среды –25 °C (–13 °F) или ниже, потребуется сокращение межсервисных интервалов в регламенте технического обслуживания.

В любом двигателе внутреннего сгорания, работающем при такой низкой нагрузке и низких температурах окружающей среды, будет скапливаться повышенное количество конденсата при каждом запуске/прогреве.

Поскольку двигатель не достигает рабочей температуры в течение длительного периода времени, масло начинает сильно разбавляться водой и остатками газа (большее содержание воды).

Двигатель должен достичь рабочей температуры, чтобы конденсат начал испаряться из масла.

Если ежедневное использование (короткие циклы вождения) аналогично указанному ниже, настоятельно рекомендуется менять масло не реже одного раза в месяц.

Причины увеличения межсервисных интервалов в регламенте технического обслуживания:

– двигатель не достигает надлежащей рабочей температуры во время нормального ежедневного использования;
– выполнение нескольких запусков и остановок без достижения рабочей температуры;
– короткие периоды работы на холостом ходу;
– ездовой цикл на низких скоростях на короткие расстояния без достижения рабочей температуры.

ПРИМЕЧАНИЕ

Настоятельно рекомендует установить нагреватель блока цилиндров, чтобы догревать охлаждающую жидкость. Это также поможет продлить срок службы масла.

Рекомендованное масло

Двигатели были разработаны и проверены с использованием масла типа AODES™. Рекомендуется использовать моторное масло AODES или его аналоги. Не добавляйте никакие присадки к рекомендованному моторному маслу. Повреждения, вызванные использованием масла, не подходящего для двигателя, или полученные в результате добавления присадок к маслу, не подпадают под действие ограниченной гарантии.

РЕКОМЕНДОВАННОЕ моторное масло

Полностью синтетическое моторное масло SAE0W-40 4T

ПРИ ОТСУТСТВИИ РЕКОМЕНДОВАННОГО МОТОРНОГО МАСЛА

Используйте 4-тактное полностью синтетическое моторное масло SAE 0W-40, с характеристиками, соответствующими или превышающими требования следующих отраслевых спецификаций смазочных материалов.

Обязательно проверяйте наличие сертификационной наклейки API с указанием класса на емкости с маслом, на ней должен быть указан как минимум следующий стандарт:

– номер эксплуатационной классификации API

Проверка уровня моторного масла

УВЕДОМЛЕНИЕ
Проверяйте уровень масла перед каждой поездкой и доливайте его при необходимости. Не допускайте переполнения. Эксплуатация двигателя с ненадлежащим уровнем масла может нанести серьезные повреждения двигателю. Вытирайте пролитое масло.

Поместите снегоход на ровную площадку и выполните следующие действия для проверки уровня масла.

1. Запустите двигатель и прогрейте его до нормальной рабочей температуры. Двигатель имеет нормальную рабочую температуру, когда задний радиатор нагревается, что указывает на то, что термостат открыт.
2. Дайте двигателю поработать на холостом ходу еще 30 секунд.
3. Заглушите двигатель.
4. Откройте правую боковую панель. См. раздел «*Корпус и сиденье*».
5. Извлеките щуп из заправочного штуцера, затем протрите его начисто.
6. Полностью вставьте щуп в заправочный штуцер.
7. Вытащите щуп и проверьте уровень масла. Уровень масла должен находиться между отметками «МИН.» и «МАКС.», как показано на рисунке, при необходимости долейте масло.

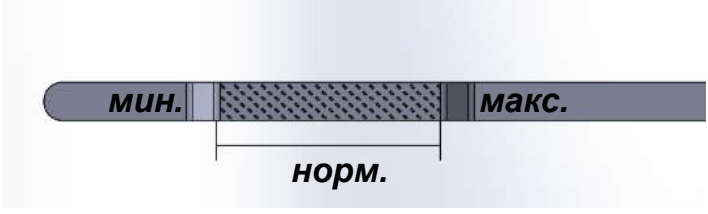

1. Уровень масла между отметками «МИН.» и «МАКС.»

⚠ ОСТОРОЖНО!
Моторное масло может быть очень горячим.

⚠ ВНИМАНИЕ!
Вытрите пролитое масло. При нагревании масло является легковоспламеняющимся веществом.

Замена моторного масла

⚠ ОСТОРОЖНО!
Моторное масло может быть очень горячим. Дождитесь, пока моторное масло немного остынет.

УВЕДОМЛЕНИЕ
Замена моторного масла и масляного фильтра должна выполняться одновременно.

1. Доведите двигатель до нормальной рабочей температуры.
2. Поместите снегоход на ровную поверхность.
3. Снимите правую панель.
4. Извлеките щуп.

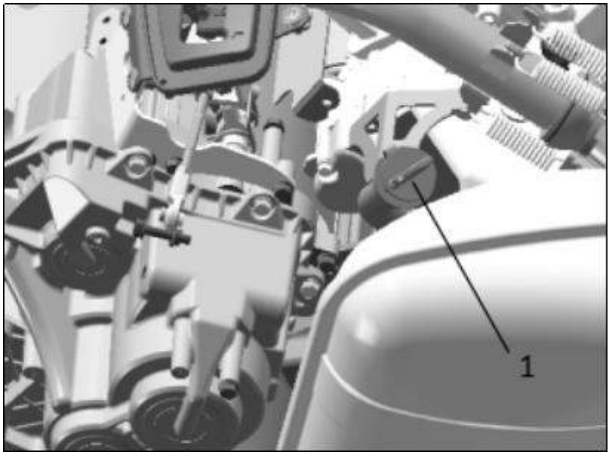

ПРАВАЯ СТОРОНА СНЕГОХОДА

1. Щуп масляного бака

5. Извлеките *масляный фильтр*. См. процедуру в настоящем подразделе.
6. Откройте сливную пробку под снегоходом
    1. Выньте один крепежный винт технологической крышки и ослабьте второй.

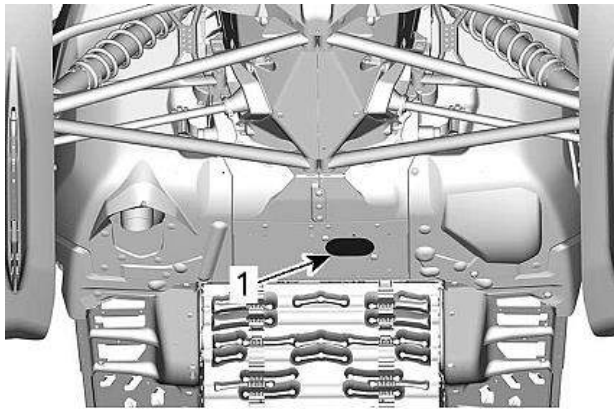

1. Технологическая крышка сливных пробок

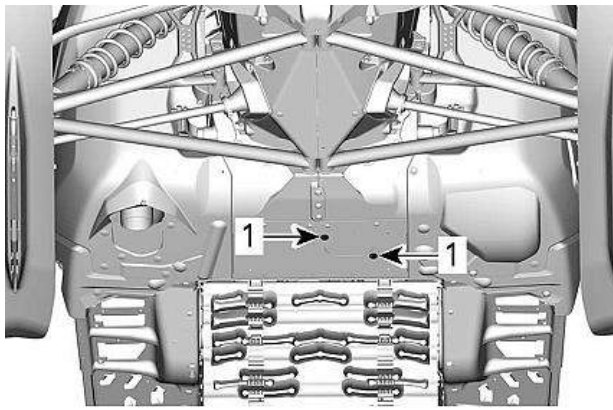

ПОВЕРНИТЕ ТЕХНОЛОГИЧЕСКУЮ КРЫШКУ

1. Удерживающие винты

2. Поверните технологическую крышку, чтобы открыть отверстие внизу для слива масла.

7. Очистите область вокруг сливной пробки.
8. Разместите поддон под отверстием внизу для слива масла.
9. Открутите пробку для слива масла, отверните щуп и дождитесь полного слива масла.

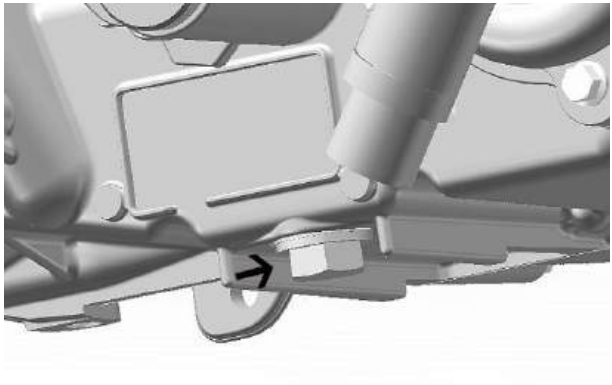

ПОД ДВИГАТЕЛЕМ

10. Дайте маслу полностью стечь.
11. Установите НОВЫЕ уплотнительные шайбы на пробку для слива масла.

УВЕДОМЛЕНИЕ
Запрещается использовать уплотнительную шайбу повторно. Всегда заменяйте ее на новую.

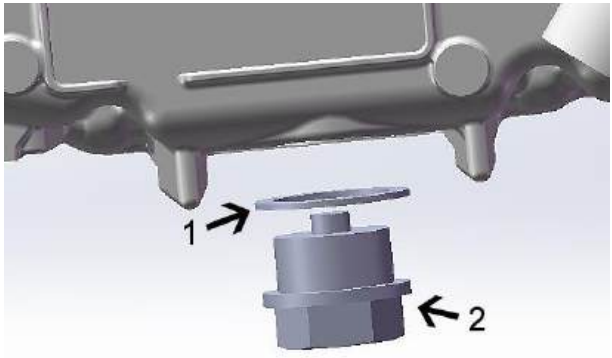

1. *Уплотнительная шайба*
2. *Пробка для слива масла*

12. Установите сливную пробку и затяните их в соответствии со спецификацией.

Момент затяжки	
Сливные пробки	30 ± 2 Н·м (266 ± 18 фунт-сила на дюйм)

13. Установите новый масляный фильтр. См. процедуру в настоящем подразделе.
14. Долейте в масляный бак рекомендованное масло до необходимого уровня.

Приблизительный расход моторного масла (с фильтром)
1,85 л

15. Вставьте щуп в масляный бак и надлежащим образом затяните его.
16. Запустите двигатель и дайте ему поработать на холостом ходу несколько минут.
17. Убедитесь в отсутствии утечек.
18. Заглушите двигатель и проверьте уровень масла, как описано в настоящем подразделе. По необходимости долейте.
19. Выполняйте утилизацию масла и фильтра в соответствии с местными нормами по охране окружающей среды.

Масляный фильтр двигателя

Замена масляного фильтра двигателя

Демонтаж масляного фильтра

⚠ ВНИМАНИЕ!
Чтобы получить доступ к масляному фильтру, возможно, потребуется снять глушитель. Для выполнения этой операции отправьте снегоход авторизованному дилеру.

1. Установите снегоход на ровной горизонтальной поверхности.
2. Снимите правую боковую панель.
3. Уложите под крышку впитывающую ткань или нетканый материал, чтобы вытекающее масло впитывалось в него.
4. Размер головки ключа - 8 мм, отвинтите винт и снимите крышку.

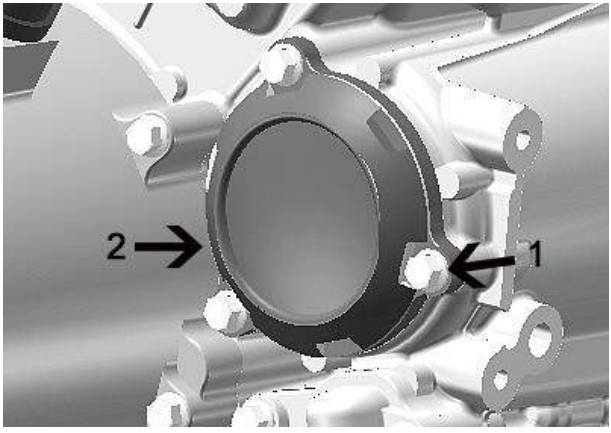

1. Винты крышки масляного фильтра
2. Крышка масляного фильтра

5. Извлеките масляный фильтр и утилизируйте его.

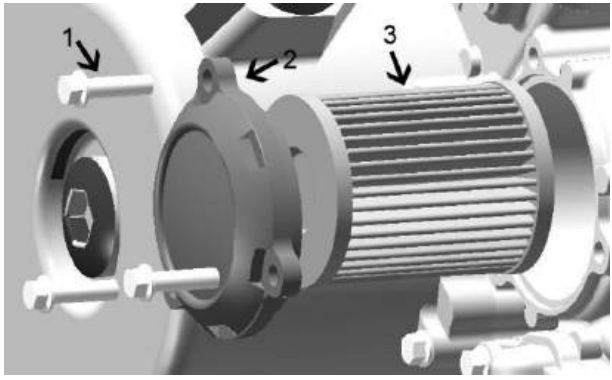

1. *Винты крышки масляного фильтра*
2. *Крышка масляного фильтра*
3. *Масляный фильтр*

6. Смажьте уплотнительное кольцо на фильтре свежим моторным маслом. Влейте 100–150 мл нового масла в масляный фильтра, вставьте новый масляный фильтр. Убедитесь, что масляный фильтр установлен правильно.
7. Замена уплотнительного кольца крышки масляного фильтра. Нанесите смазку на новое уплотнительное кольцо и установите крышку масляного фильтра.

УВЕДОМЛЕНИЕ
Соблюдайте осторожность, чтобы не зажать уплотнительное кольцо во время установки фильтра и крышки.

8. Установите крышку на место и равномерно затяните винты с моментом 10 ± 1 Н·м.

Момент затяжки	
Винты крышки масляного фильтра	10 ± 1 Н·м (89 ± 9 фунт-сила на дюйм)

9. Удалите абсорбирующий материал. Для удаления утечек и масляных пятен используйте быстродействующий очиститель (или очиститель тормозов).

Система выхлопных газов

Проверка системы выхлопных газов

Выхлопную трубу глушителя следует центрировать относительно выходного отверстия в нижней части. В системе выхлопных газов не должно быть ржавчины или утечек. Убедитесь, что все детали надежно закреплены.

Проверьте состояние пружин фиксатора и тепловых экранов и при необходимости замените.

Система выхлопных газов предназначена для снижения уровня шума и повышения общих эксплуатационных характеристик двигателя. Внесение изменений может быть запрещено местным законодательством.

УВЕДОМЛЕНИЕ
Если какой-либо компонент выхлопной системы удален, изменен или поврежден, это может привести к серьезному повреждению двигателя.

Свечи зажигания

Проверка или замена свечей зажигания может осуществляться авторизованным дилером, ремонтной организацией или специалистом на ваш выбор. Проверка или замена свечей зажигания требует глубоких технических знаний. Хотя это и не обязательно, но рекомендуется, чтобы авторизованный дилер выполнил проверку или замену свечей зажигания.

Тормозная жидкость

Проверка уровня тормозной жидкости

УВЕДОМЛЕНИЕ
Перед проверкой уровня жидкости снегоход должен быть установлен на ровной поверхности.

Проверьте уровень тормозной жидкости (DOT 4) в баке. При необходимости долейте жидкость (DOT 4).

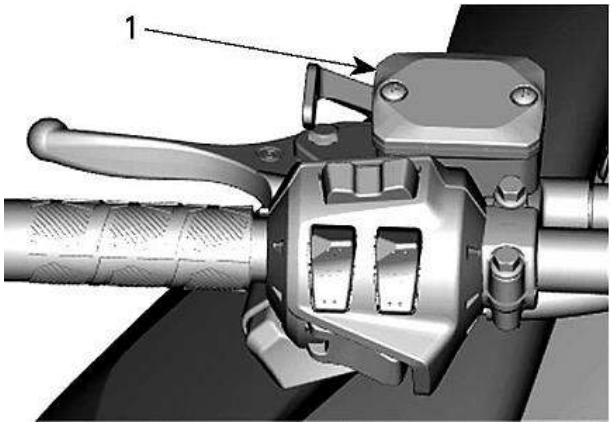

СТАНДАРТНОЕ ОБОРУДОВАНИЕ

1. Бачок с тормозной жидкостью

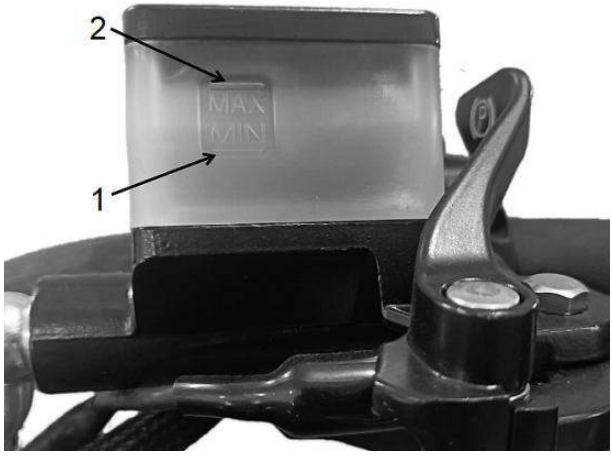

СТАНДАРТНОЕ ОБОРУДОВАНИЕ

1. *Мин.*
2. *Макс.*

Рекомендованная жидкость

Используйте только тормозную жидкость DOT 4 из плотно закрытой канистры. Тормозная жидкость в открытой ранее канистре может быть загрязнена или в нее может попасть влаг, конденсат.

⚠ ВНИМАНИЕ!

Используйте только тормозную жидкость DOT 4. Во избежание серьезного повреждения тормозной системы запрещается использовать жидкости, отличные от рекомендованной, а также смешивать разные жидкости для дозаправки.

УВЕДОМЛЕНИЕ

Тормозная жидкость может повредить окрашенные и пластиковые детали. С ней необходимо обращаться осторожно. В случае разлива тщательно вымойте место разлива.

⚠ ОСТОРОЖНО!

Избегайте попадания тормозной жидкости на кожу или глаза — это может привести к серьезным ожогам. При попадании на кожу тщательно промойте это место водой. При попадании в глаза необходимо незамедлительно промыть глаза большим количеством воды в течение не менее 10 минут, а затем немедленно обратиться к врачу.

Трансмиссионное масло

Рекомендованное трансмиссионное масло

Рекомендованное масло для цепной трансмиссии
Трансмиссионное масло 75W90, которое соответствует спецификации API GL-4

Уровень трансмиссионное масла

Установите снегоход на ровную поверхность, проверьте уровень масла, вынув контрольную пробку с левой стороны коробки передач.

Уровень масла должен достигать нижней кромки резьбового отверстия.

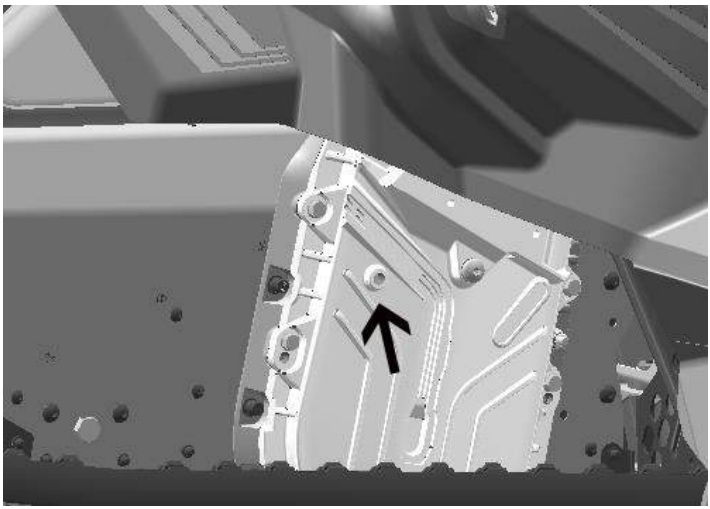

ПРОВЕРЬТЕ ПРОБКУ

Чтобы долить масло, выполните следующие действия:

1. Выньте заливную пробку.

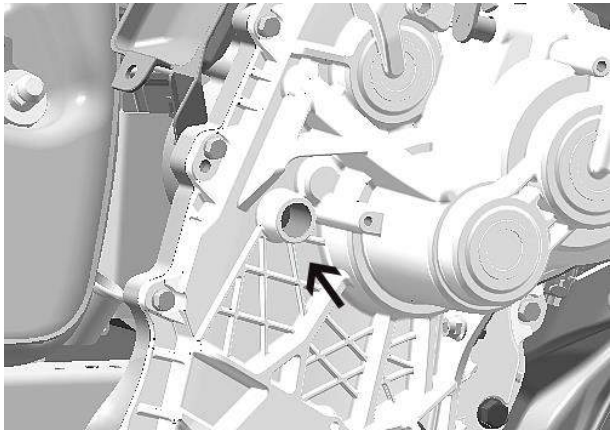

ЗАЛИВНАЯ ПРОБКА

2. Заливайте рекомендованное масло через заливное отверстие до тех пор, пока оно не начнет выливаться через отверстие контрольной пробки.
3. Установите контрольную и заливную пробки на место и затяните в соответствии со спецификациями.

МОМЕНТ ЗАТЯЖКИ	
Контрольная пробка	6 ± 1 Н·м (53 ± 9 фунт-сила на дюйм)
Заливная пробка	8 ± 1 Н·м (71 ± 9 фунт-сила на дюйм)

Замена трансмиссионного масла

Слив масла из коробки передач

1. Поместите снегоход на ровную поверхность.
2. Поместите поддон под сливную пробку.
3. Снимите крышку заливной горловины.
4. Выньте сливную пробку в нижней части.

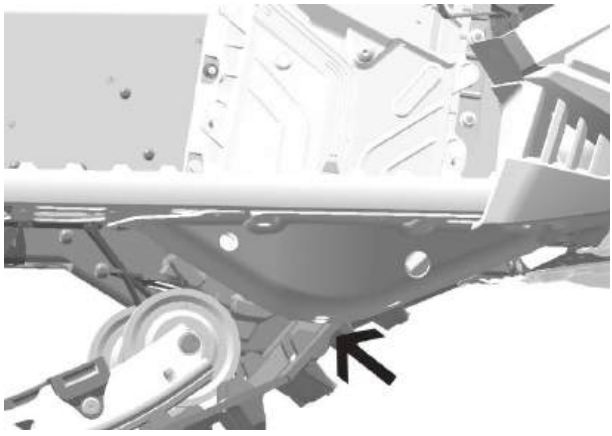

5. Дайте всему маслу вытечь.
6. Установите сливную пробку и затяните ее в соответствии со спецификацией.

Момент затяжки	
Сливная пробка коробки передач	6 ± 1 Н·м (53 ± 9 фунт-сила на дюйм)

Заливка масла в трансмиссию

ПРИМЕЧАНИЕ

Снегоход должен быть установлено на ровной площадке.

1. Выньте заливную пробку.
2. Выньте контрольную пробку уровня масла.

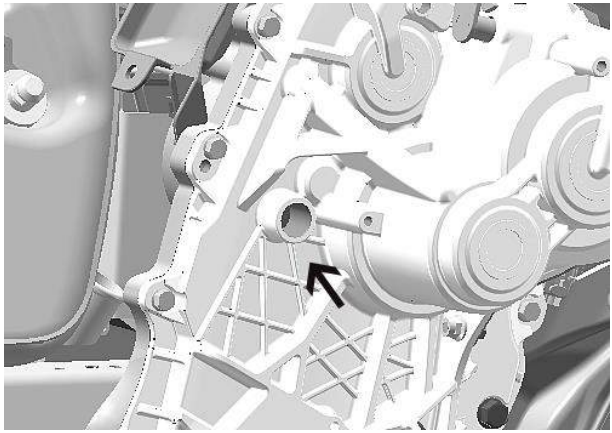

ЗАЛИВНАЯ ПРОБКА

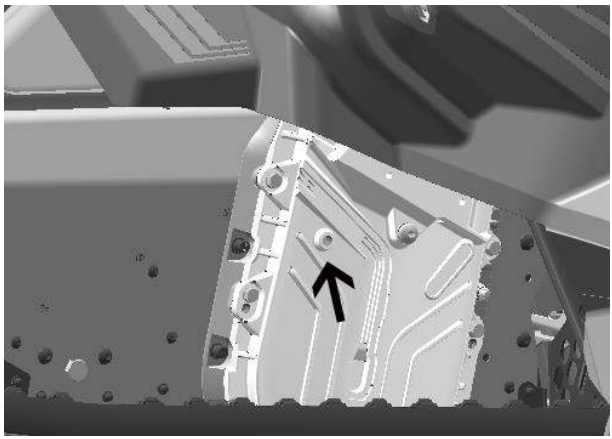

КОНТРОЛЬНАЯ ПРОБКА

3. Залейте рекомендованное масло через заливное отверстие.

ПРИМЕЧАНИЕ

Уровень масла считается правильным, когда масло только начинает вытекать из отверстия контрольной пробки.

4. Установите контрольную пробку на место и затяните в соответствии со спецификацией.

Момент затяжки	
Контрольная пробка уровня масла	6 ± 1 Н·м (53 ± 9 фунт-сила на дюйм)

Приводная цепь

Доступ к кожуху цепи

Откройте правую боковую панель, см. «*Оборудование*».

Регулировка цепи

Используя ключ «звездочка» для ведомого шкива вариатора, ОСТОРОЖНО поверните натяжитель по часовой стрелке, чтобы не было люфта.

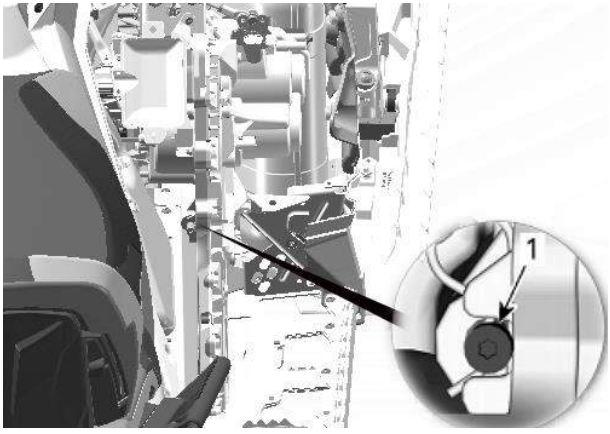

СТАНДАРТНОЕ ОБОРУДОВАНИЕ

Не прикладывайте усилия при установке натяжителя.

ПРИМЕЧАНИЕ

Не вынимайте игольчатый шплинт.

УВЕДОМЛЕНИЕ
Чрезмерная затяжка приводной цепи может привести к серьезному повреждению компонентов цепной передачи.

Ремень вариатора

Осмотр ремня

Снимите кожух ремня См. процедуру в разделе «*Оборудование*».

Осмотрите ремень на наличие трещин, истирания или ненормального износа (неравномерный износ, износ с одной стороны, отсутствие зубцов, растрескавшаяся ткань). При обнаружении аномального износа вероятной причиной может быть смещение шкива, чрезмерное количество ОБОРОТОВ В МИНУТУ с обледеневшей гусеницей, быстрый запуск без периода прогрева, зазубренный или ржавый шкив, масло на ремне или деформированный запасной ремень. Обратитесь к авторизованному дилеру.

Замена ремня

Снятие ремня

1. Снимите ключ-чеку.
2. Снимите кожух ремня, см. раздел «Органы управления, приборная панель и оборудование».
3. Вставьте Г-образный съемный ключ в резьбовое отверстие на ведомом шкиве.
4. Сведите приводной шкив с помощью инструмента.
5. Снимите ремень, протянув его поверх ведомого шкива, а затем над приводным шкивом.

Установка ремня

1. При необходимости сведите ведомый шкив, см. раздел *«Снятие ремня вариатора»* выше.
2. Наденьте ремень на приводной шкив, а затем на ведомый шкив.

УВЕДОМЛЕНИЕ
Не прикладывайте усилие и не используйте инструменты, чтобы извлечь ремень, так как это может привести к повреждению ремня

3. Выверните и снимите расширитель ведомого шкива со шкива.
4. Несколько раз поверните ведомый шкив, чтобы правильно установить ремень.
5. Если был установлен новый ремень, потребуется отрегулировать правильную высоту ремня.
6. Установите кожух ремня.
7. Закройте боковую панель.

Гусеница

Состояние гусеницы

⚠ ВНИМАНИЕ!

Если не указано иное, перед выполнением любого технического обслуживания или регулировки снимите ключ-чеку с замка зажигания. Снегоход должен быть припаркован в безопасном месте, вдали от трассы.

Поднимите заднюю часть снегохода и установите под нее широкую или опору. Когда двигатель выключен, проверните гусеницу рукой и проверьте ее состояние. В случае износа или пореза или обнажения волокон гусеницы, или если обнаружены отсутствующие или неисправные вставки или грунтозацепы, обратитесь к авторизованному дилеру.

Снегоходы, оснащенные шипованными гусеницами

Если ваш снегоход оборудован сертифицированной шипованной гусеницей, ВЫПОЛНЯЙТЕ ВИЗУАЛЬНЫЙ ОСМОТР ГУСЕНИЦЫ ПЕРЕД КАЖДЫМ ИСПОЛЬЗОВАНИЕМ.

Проверяйте на наличие таких дефектов, как:

– наличие посторонних предметов на гусенице;
– следы износа на гусенице (особенно вокруг отверстий на шипованных гусеницах);
– сломанные или оторванные проушины, с обнажением части стержней;
– расслаивание резины;
– сломанные стержни;
– сломанные шипы (шипованные гусеницы);
– погнутые шипы (шипованные гусеницы);
– отсутствующие шипы;
– сорванные с гусеницы шипы;
– отсутствует направляющая (направляющие) гусеницы;
– кроме того, убедитесь, что шипы затянуты с рекомендуемым крутящим моментом.

На сертифицированных шипованных гусеницах сломанные или поврежденные шипы должны быть немедленно заменены. Если на вашей гусенице обнаружены признаки износа, ее следует немедленно заменить. При возникновении сомнений обратитесь к дилеру.

⚠ ВНИМАНИЕ!

Езда с поврежденной гусеницей или шипами может привести к потере управляемости.

Полную информацию о гусеницах см. в подразделе «*УСТРОЙСТВА ДЛЯ ПОВЫШЕНИЯ ТЯГОВОГО УСИЛИЯ*» в разделе «*ИНФОРМАЦИЯ ПО БЕЗОПАСНОСТИ*» в начале настоящего руководства пользователя.

Натяжение и регулировка гусеницы

ПРИМЕЧАНИЕ

Натяжение и регулировка гусеницы взаимосвязаны. Их регулировку следует выполнять одновременно.

⚠ ВНИМАНИЕ!

Чтобы предотвратить серьезные травмы людей, находящихся рядом со снегоходом, необходимо соблюдать следующие требования:

– ЗАПРЕЩАЕТСЯ стоять позади или рядом с движущейся гусеницей.
– Если требуется повернуть гусеницу, всегда используйте широкую подставку для снегоходов.
– Когда гусеница поднята над поверхностью земли, снегоход необходимо запускать только с минимально возможной скоростью.

Центробежная сила может привести к тому, что обломки, поврежденные или ослабленные шипы, куски изношенной гусеницы или целая оторванная гусеница будут с огромной силой выброшены назад из тоннеля, что может привести к повреждению конечностей или другим серьезным травмам.

Проверка натяжения гусеницы

ПРИМЕЧАНИЕ

Перед тем как приступить к регулировке натяжения гусеницы, прокатитесь на снегоходе по снегу примерно 15–20 минут.

1. Снимите ключ-чеку с замка зажигания.
2. Поднимите заднюю часть снегохода и установите под нее опору.

⚠ ОСТОРОЖНО!

Используйте надлежащие методы подъема, в частности, прикладывайте усилие ногами. Не пытайтесь поднять заднюю части снегохода выше допустимых пределов.

3. Дайте задней подвеске полностью выпрямиться.
4. Подготовьте тензометр.

Инструмент для технического обслуживания и ремонта	
Тензометр	

1. Установите нижнее уплотнительное кольцо, как описано в пункте «*Провисание гусеницы*» для соответствующего транспортного средства в таблице «*Технические характеристики*».



1. Нижнее уплотнительное кольцо

2. Установите верхнее уплотнительное кольцо до 0 кгс (0 фунт-сила).



1. Верхнее уплотнительное кольцо

5. Расположите тензометр на гусенице, посередине между передним и задним натяжными колесами.
6. Проталкивайте тензометр вниз до тех пор, пока нижнее уплотнительное кольцо (провисание установлено ранее) не будет выровнено с нижней частью рельсы.

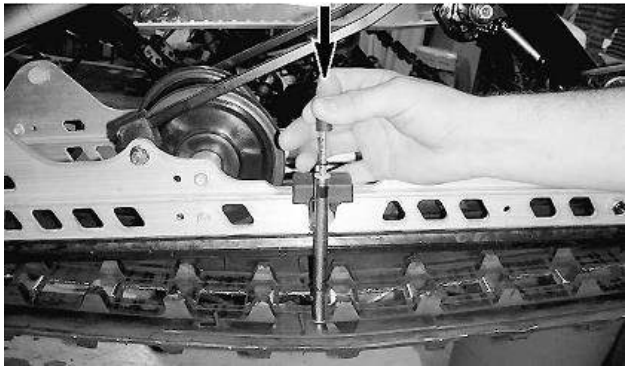

СТАНДАРТНОЕ ОБОРУДОВАНИЕ

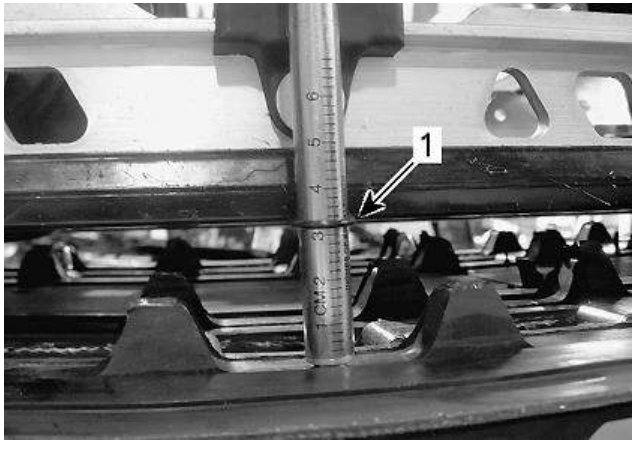

СТАНДАРТНОЕ ОБОРУДОВАНИЕ

1. Прогиб уплотнительного кольца совмещен с рельсой

7. Снимите показания нагрузки на верхнем уплотнительном кольце на тензометре.



СТАНДАРТНОЕ ОБОРУДОВАНИЕ — ИЗМЕРЕНИЕ НАГРУЗКИ

1. Верхнее уплотнительное кольцо

8. Значения нагрузки должны соответствовать значениям провисания гусеницы, приведенным в подразделе «*Технические характеристики*».
9. Если показания нагрузки не соответствуют спецификации, отрегулируйте натяжение гусеницы. См. раздел «*Регулировка натяжения гусеницы*».

Показания нагрузки должны соответствовать значениям, приведенным в таблице ниже.

ПАРАМЕТРЫ РЕГУЛИРОВКИ ГУСЕНИЦЫ	
Регулировка провисания гусеницы	3,2 см (1,26 дюйма)
Нагрузка на гусеницы	от 6,0 до 8,5 кгс (от 13 до 19 фунт-сила)

Регулировка натяжения гусениц — подвеска PPS

1. Снимите ключ-чеку с замка зажигания.
2. Поднимите заднюю часть снегохода и установите под нее опору.

⚠ ОСТОРОЖНО!

Используйте надлежащие методы подъема, в частности, прикладывайте усилие ногами. Не пытайтесь поднять заднюю части снегохода выше допустимых пределов.

3. Снимите заглушку колеса.
4. Ослабьте винты.
5. Затяните или ослабьте оба регулировочных винта (одинаково), чтобы увеличить или уменьшить натяжение гусеницы.

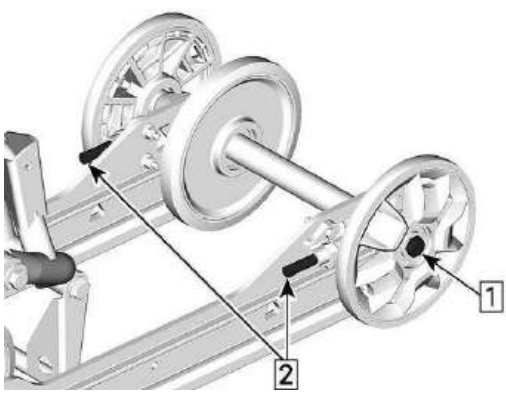

1. *Ослабьте винты.*
2. *Затяните или ослабьте регулировочные винты.*

6. Если не удается отрегулировать натяжение правильно, обратитесь к авторизованному дилеру.
7. Снова затяните гайку заднего моста в соответствии со спецификацией.

МОМЕНТ ЗАТЯЖКИ	
Винт заднего натяжного колеса	48 ± 6 Н·м (35 ± 4 фунт-сила на дюйм)

8. Проверьте выравнивание гусеницы, как описано ниже.

Регулировка натяжения гусениц — подвеска Easy Ride

1. Снимите ключ-чеку с замка зажигания.
2. Поднимите заднюю часть снегохода и установите под нее опору.

⚠ ОСТОРОЖНО!

Используйте надлежащие методы подъема, в частности, прикладывайте усилие ногами. Не пытайтесь поднять заднюю части снегохода выше допустимых пределов.

3. Дайте задней подвеске полностью выпрямиться.
4. Снимите колпаки задних колес.

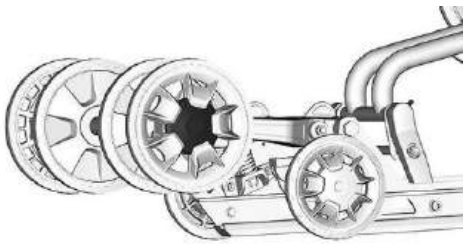

5. Ослабьте крепежные винты задних натяжных колес.

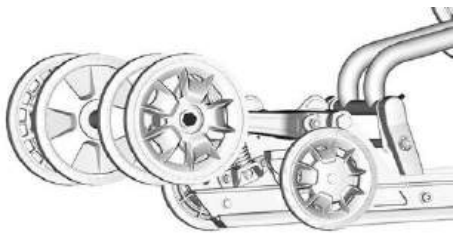

6. Затяните или ослабьте оба регулировочных винта, чтобы увеличить или уменьшить натяжение гусеницы.

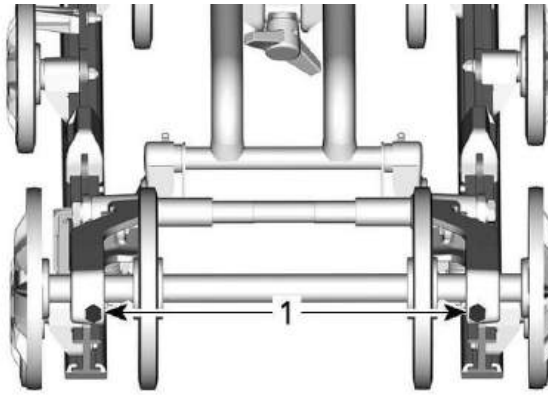

1. Регулировочные винты

ПРИМЕЧАНИЕ

Для доступа к регулировочному винту, возможно, потребуется повернуть приводной шкив.

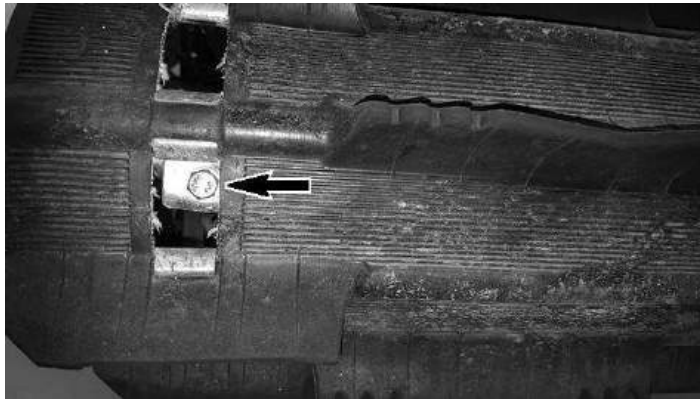

7. Если не удается отрегулировать натяжение правильно, обратитесь к авторизованному дилеру.
8. Затяните стопорные винты натяжных колес в соответствии с техническими требованиями.

МОМЕНТ ЗАТЯЖКИ	
Винт натяжного колеса	48 ± 6 Н·м (35 ± 4 фунт-сила на дюйм)

9. Проверьте выравнивание гусеницы, как описано ниже.

Выравнивание гусеницы

⚠ ВНИМАНИЕ!

Перед проверкой выравнивания гусеницы убедитесь, что на гусенице отсутствуют посторонние предметы, которые могут быть выброшены во время вращения гусеницы.

Следите за тем, чтобы руки, инструменты, ноги и одежда находились на безопасном расстоянии от гусеницы. Всегда поднимайте снегоход и устанавливайте под него широкую механическую стойку для обслуживания снегохода. Убедитесь, что никто не стоит в непосредственной близости от снегохода, особенно рядом с задней частью гусеницы. Ни в коем случае не проворачивайте гусеницу на высокой скорости.

Центробежная сила может привести к тому, что обломки, поврежденные или ослабленные шипы, куски изношенной гусеницы или целая оторванная гусеница будут с огромной силой выброшены назад из тоннеля.

1. Поднимите заднюю часть снегохода и установите под нее опору.

⚠ ОСТОРОЖНО!

Используйте надлежащие методы подъема, в частности, прикладывайте усилие ногами. Не пытайтесь поднять заднюю части снегохода выше допустимых пределов.

2. Запустите двигатель и немного повысьте обороты, чтобы гусеница начала медленно вращаться. Это необходимо сделать в течение короткого периода времени (от 15 до 20 секунд).
3. Проверьте правильность центрирования гусеницы; равное расстояние с обеих сторон между краями направляющих гусеницы и рельсы.

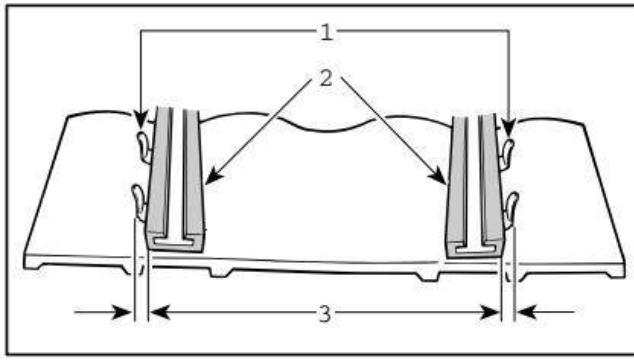

1. *Направляющие*
2. *Рельсы*
3. *Равное расстояние*

4. Чтобы откорректировать выравнивание гусеницы:

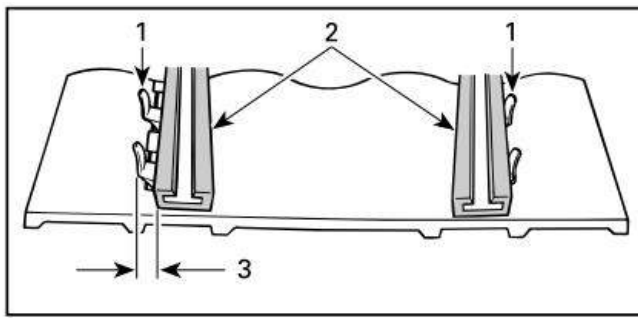

1. *Направляющие*
2. *Рельсы*
3. *Затяните с этой стороны.*

1. Заглушите двигатель.
2. Снимите ключ-чеку с замка зажигания.

⚠ ВНИМАНИЕ!

Если не указано иное, перед выполнением любого технического обслуживания или регулировки снимите ключ-чеку с замка зажигания. Снегоход должен быть припаркован в безопасном месте, вдали от трассы.

3. Ослабьте гайку заднего колеса.
4. Затяните регулировочный винт на той стороне, где рельса находится дальше всего от направляющих гусеницы.

5. Затяните гайку заднего колеса.

⚠ ВНИМАНИЕ!
Надлежащим образом затяните стопорный болт колеса, в противном случае колесо может оторваться, что приведет к «блокировке» гусеницы.

6. Перезапустите двигатель и медленно проверните гусеницу, чтобы еще раз проверить выравнивание.
7. Затяните гайку задних колес с заданным моментом.

Момент затяжки	
Винт заднего колеса	48 ± 6 Н·м (35 ± 4 фунт-сила на дюйм)

8. Измените положение снегохода на земле.

Подвеска

Состояние задней подвески

Визуально осмотрите все компоненты подвески, включая рельсы, пружины, колеса и т. д.

ПРИМЕЧАНИЕ

Во время обычной езды снег действует как смазка и охлаждающая жидкость для скользящих механизмов и рельс. Интенсивная езда по льду или утрамбованному снегу приведет к чрезмерному трению и вызовет преждевременный износ скользящих механизмов и рельс.

Состояние ремня (стропы) ограничителя хода подвески

Проверьте ремень ограничителя хода на износ и трещины, проверьте затяжку болтов и гаек. Если они ослаблены, осмотрите отверстия на предмет деформации. При необходимости замените. Затяните гайку согласно техническим требованиям.

Момент затяжки	
Гайка ремня ограничителя хода	10 ± 1 Н·м (89 ± 9 фунт-сила на дюйм)

Смазка подвески

Смажьте следующие шарнирные соединения подвески в точках смазки. *Периодичность* технического обслуживания см. в разделе *«Регламент технического обслуживания»*.

Смазка для подвески
Синтетическая консистентная смазка для подвески

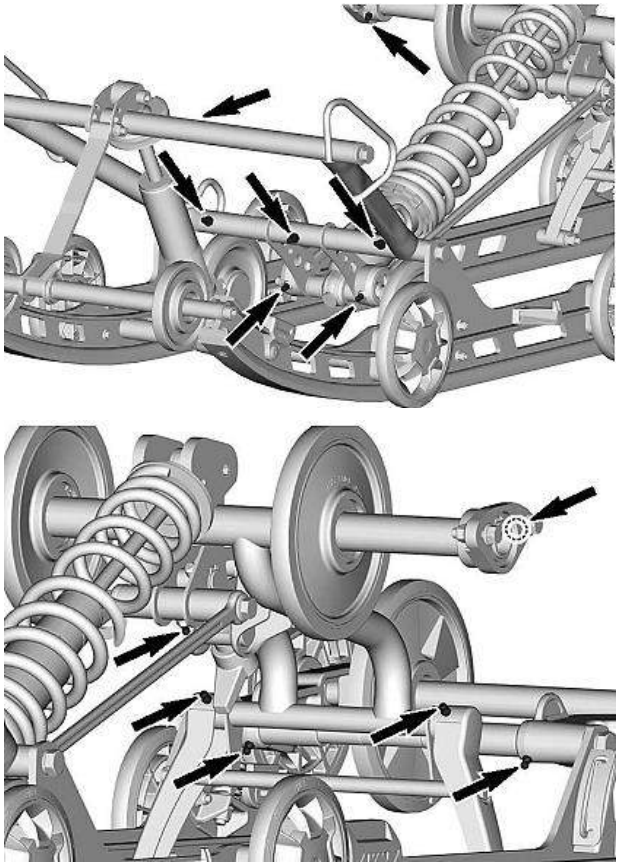

Состояние рулевого управления и передней подвески.

Визуально осмотрите рулевое управление и переднюю подвеску на предмет затяжки компонентов (рулевые рычаги, рычаги управления и тяги, стяжки, шаровые шарниры, лыжные болты, лыжные стойки и т. д.). При необходимости обратитесь к авторизованному дилеру снегоходов.

Лыжи

Износ и состояние лыж и направляющих

Проверьте состояние покрытия лыж и направляющих лыж. В случае износа обратитесь к авторизованному дилеру.

⚠ ВНИМАНИЕ!
Чрезмерный износ лыж и/или направляющих оказывает отрицательное влияние на управление снегоходами.

Предохранители

Доступ к блоку предохранителей

Откройте правую боковую панель, см. «*Корпус и сиденье*».

Расположение предохранителей

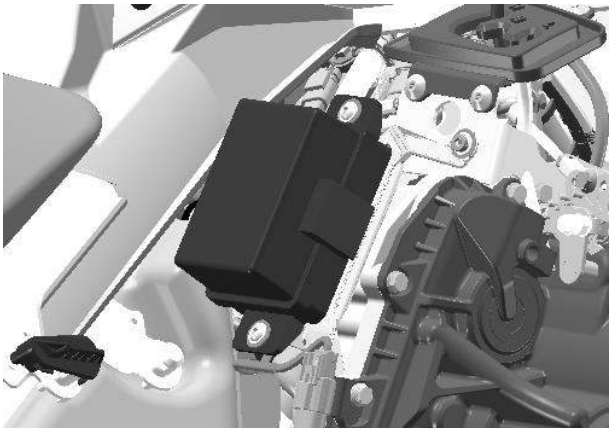

СТАНДАРТНОЕ ОБОРУДОВАНИЕ — БЛОК ПРЕДОХРАНИТЕЛЕЙ 1

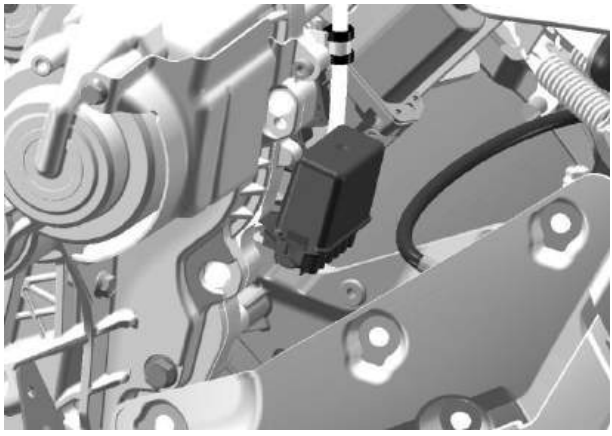

СТАНДАРТНОЕ ОБОРУДОВАНИЕ — БЛОК ПРЕДОХРАНИТЕЛЕЙ 2

Идентификацию реле и предохранителей см. в технической спецификации.

Осмотр предохранителя. Проверьте состояние предохранителя и при необходимости замените его.

Чтобы снять предохранитель с держателя, вытяните предохранитель. Убедитесь, что нить расплавлена

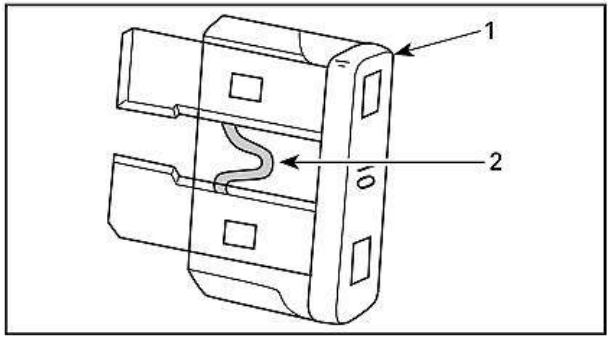

1. *Предохранитель*
2. *Проверьте, расплавлен ли предохранитель*

⚠ ВНИМАНИЕ!

Не используйте предохранитель с более высокими номинальными характеристиками.

⚠ ВНИМАНИЕ!

Если предохранитель перегорел, необходимо определить и устранить причину неисправности перед повторным запуском. Для проведения обслуживания обратитесь к авторизованному дилеру.

Фары

Замена ламп фары

1. Снимите ветровое стекло.
2. Откройте передний багажный отсек.

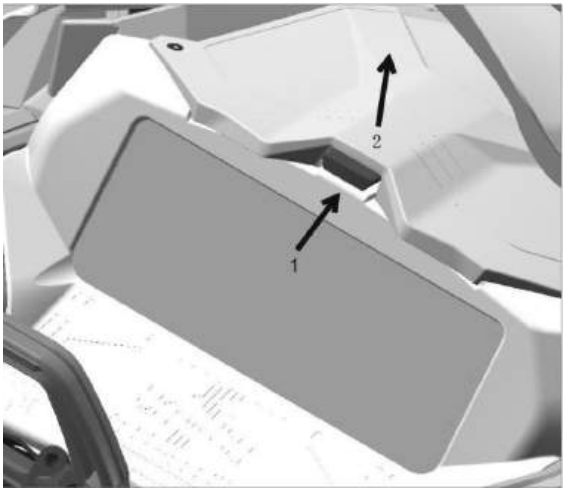

СТАНДАРТНОЕ ОБОРУДОВАНИЕ

3. Отверните крепежные винты кронштейна приборной панели.

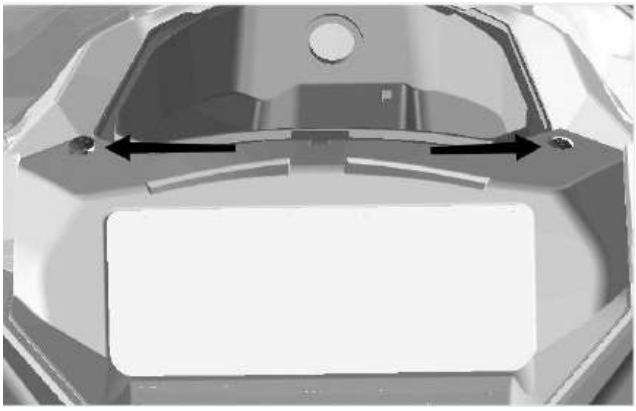

4. Поднимите переднюю часть опоры приборной панели, затем сдвиньте ее вперед, чтобы снять.

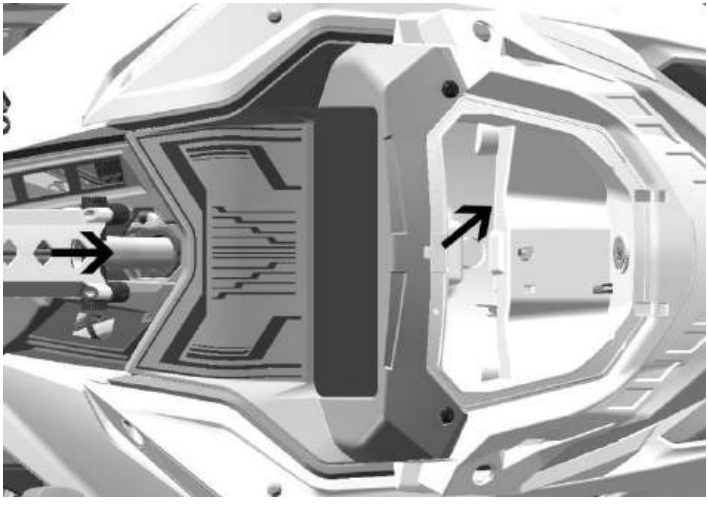

5. Отложите опору приборной панели в сторону.
6. Выньте багажный отсек.

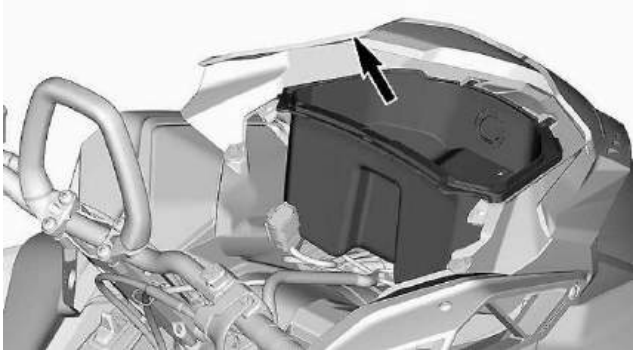

7. Отсоедините разъемы порта 12 В, чтобы снять (при наличии).
8. Отсоедините соединитель лампы.

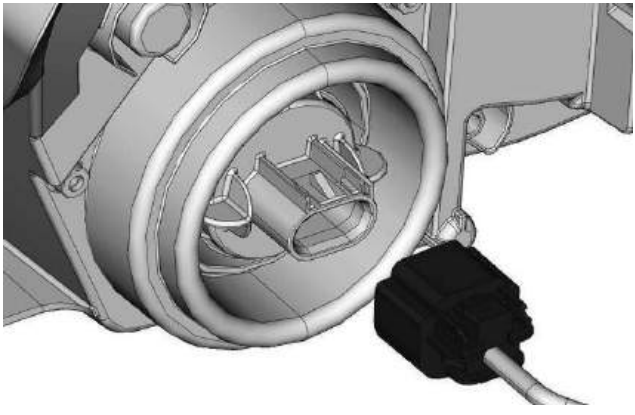

9. Разблокируйте лампу, повернув ее против часовой стрелки.
10. Извлеките лампу.

ПРИМЕЧАНИЕ

Убедитесь, что уплотнение лампы остается на месте.

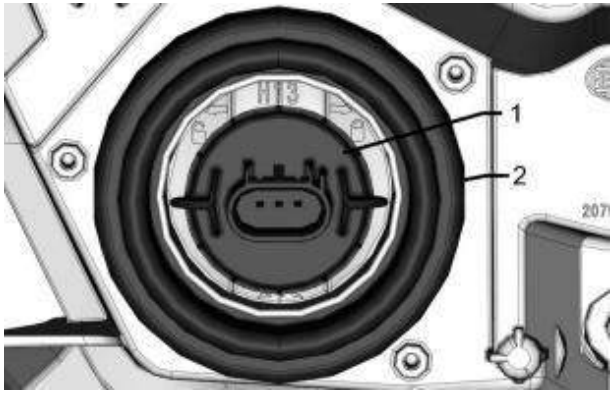

1. *Лампа*
2. *Уплотнение лампы*

Установите новую лампу в порядке, обратном порядку снятия.

УВЕДОМЛЕНИЕ
Никогда не прикасайтесь к стеклянной части галогенной лампы голыми пальцами, это сокращает ее срок службы. В случае касания стекла очистите его изопропиловым спиртом, чтобы на лампе не осталось жирной пленки.

Проверьте работу фар.

Направление луча фар

Откройте багажный отсек.



СТАНДАРТНОЕ ОБОРУДОВАНИЕ

Поверните регулировочный винт, чтобы получить желаемую высоту луча.



Аккумулятор

Извлечение аккумулятора

УВЕДОМЛЕНИЕ
ЧЕРНЫЙ (–) кабель аккумулятора всегда должен быть отсоединен первым и подсоединен последним.

Извлечение аккумулятора

1. Снимите пассажирское сиденье и спинку, если имеется.
2. Откройте задний багажный отсек, снимите крышку аккумулятора и все крепежные винты.

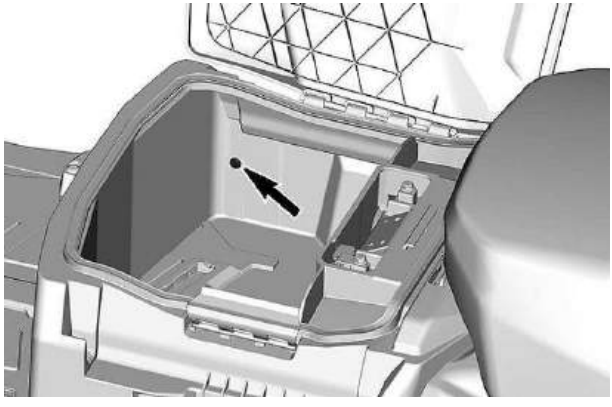

ПОКАЗАН ВИНТ С ЛЕВОЙ СТОРОНЫ

3. Снимите задний багажный отсек.



4. Сначала отсоедините отрицательную клемму, затем положительную.

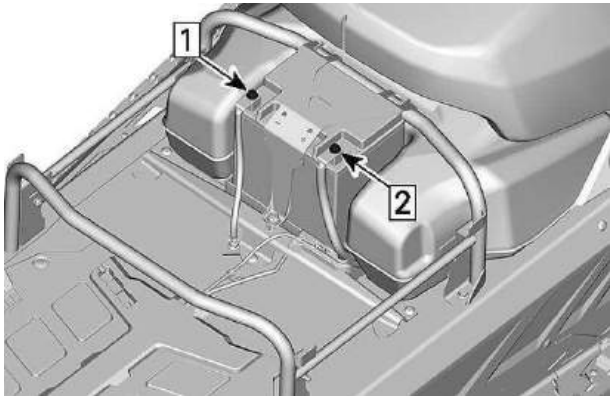

1. *Отсоедините отрицательную клемму.*
2. *Отсоедините положительную клемму.*

5. Снимите прижимную планку аккумулятора.

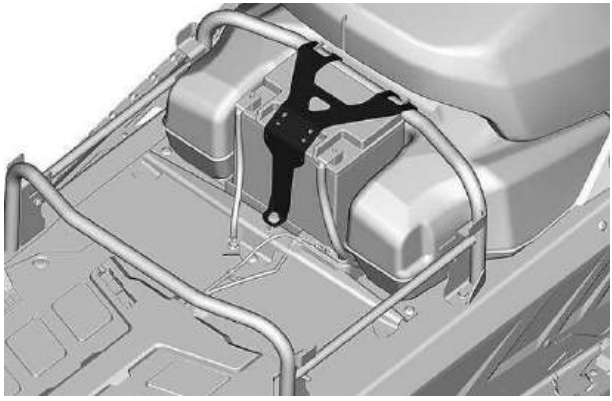

6. Извлеките аккумулятор.

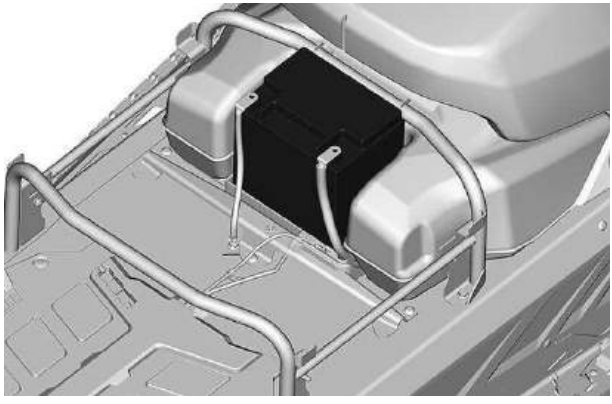

Установка аккумулятора

Установка выполняется в порядке, обратном порядку снятия. Однако обратите внимание на следующие детали.

МОМЕНТ ЗАТЯЖКИ	
Клеммы аккумулятора (положительная и отрицательная)	10 ± 2 Н·м (89 ± 18 фунт-сила на дюйм)
Прижимная планка аккумулятора	5 ± 0,5 Н·м (44 ± 4 фунт-сила на дюйм)
Крепежные винты крышки аккумуляторного отсека	5 ± 0,5 Н·м (44 ± 4 фунт-сила на дюйм)

УХОД ЗА СНЕГОХОДОМ

Обслуживание после поездки

Счистите снег и лед с задней подвески, гусеницы, передней подвески, рулевого механизма и лыж.

⚠ ВНИМАНИЕ!

Прежде чем вставать перед снегоходом, приближаться к компонентам гусеницы или задней подвески, убедитесь, что электронный ключ-чека извлечен с ответной части замка зажигания.

Всегда накрывайте снегоход, оставляя его снаружи на ночь, или во время длительного простоя. Это защитит его от мороза и снега, а также поможет сохранить его внешний вид.

Очистка и защита снегохода

Вымойте снегоход водой, смешанной с мягким моющим средством. Используйте только салфетки из микрофибры или их аналог.

УВЕДОМЛЕНИЕ

Запрещается использовать мойку высокого давления для очистки снегохода. Используйте ТОЛЬКО моющие приспособления НИЗКОГО ДАВЛЕНИЯ (например, садовые шланги).

УВЕДОМЛЕНИЕ

Запрещается использовать очиститель тормозов и деталей или очистители на нефтяной основе для пластиковых деталей.

Несовместимые чистящие средства

тип материала	несовместимые чистящие средства
Все пластмассы, виниловые покрытия, окрашенная сталь и алюминий.	ОЧИСТИТЕЛЬ ТОРМОЗОВ И ДЕТАЛЕЙ ИЛИ ЛЮБЫЕ ОЧИСТИТЕЛИ НА НЕФТЯНОЙ ОСНОВЕ

Совместимые чистящие средства

тип материала	чистящее средство
Все пластмассы, виниловые покрытия, окрашенная сталь и алюминий.	Мыльная вода, аэрозольное чистящее средство XPS и универсальный очистители для пластика

ХРАНЕНИЕ

В летнее время или если снегоход не используется более трех месяцев, необходимо предусмотреть надлежащее хранение.

Хранение
Очистите ваш снегоход.
Добавьте стабилизатор топлива в топливо в соответствии с рекомендациями производителя стабилизатора топлива. Запустите двигатель после добавления стабилизатора топлива в топливный бак.
Проверьте масло в двигателе.
Смажьте шарнир тормозного рычага.
Смажьте заднюю подвеску.
Заряжайте аккумулятор ежемесячно, чтобы поддерживать его полностью заряженным во время хранения
Заблокируйте трубу глушителя с помощью ветоши.
Поднимите заднюю часть снегохода до тех пор, пока гусеница не оторвется от земли. Не ослабляйте натяжение гусеницы.

⚠ ОСТОРОЖНО!

Используйте соответствующее подъемное устройство или обратитесь за помощью, чтобы распределить подъемное усилие. При отсутствии подъемного устройства используйте надлежащие методы подъема. Не пытайтесь поднять заднюю части снегохода выше допустимых пределов.

УВЕДОМЛЕНИЕ

Хранить снегоход следует в сухом прохладном месте, снегоход должен быть накрыт непрозрачным, но вентилируемым брезентом. Это предотвратит попадание солнечных лучей и грязи на пластиковые компоненты и отделку снегохода.

УВЕДОМЛЕНИЕ

Для внутренней смазки двигателя и топливной системы следует добавить консерватор-стабилизатор для топлива, чтобы обеспечить защиту топливного насоса от отложений.

ТЕХНИЧЕСКИЕ ДАННЫЕ

ИДЕНТИФИКАЦИЯ ТРАНСПОРТНОГО СРЕДСТВА

Наклейка с описанием транспортного средства

Наклейка с описанием транспортного средства расположена на правой стороне тоннеля.

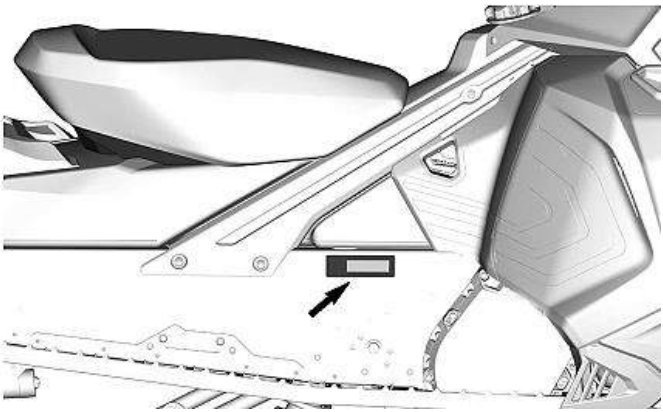



Идентификационные номера

Основные компоненты снегохода (двигатель и рама) можно идентифицировать по идентификационным номерам. Эти номера могут понадобиться для гарантийного обслуживания или поиска снегохода в случае потери. Настоятельно рекомендуем записать все идентификационные номера снегохода и предоставить их в свою страховую компанию.

Идентификационный номер транспортного средства (VIN)

Номер VIN указан на наклейке с описанием транспортного средства. См. выше. Он также выгравирован на тоннеле рядом с наклейкой с описанием транспортного средства.

Номер модели и год выпуска модели являются частью информации номера VIN. См. рисунок.



Место расположения идентификационного номера двигателя

Каждый двигатель имеет свой идентификационный номер. Он расположен на стороне трансмиссии, на верхней стенке картера переднего цилиндра.

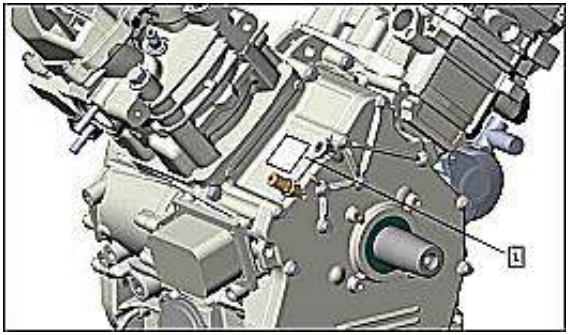

Идентификационный номер двигателя

Момент затяжки основных крепежных деталей

Момент затяжки резьбового соединения двигателя указан в руководстве по техническому обслуживанию двигателя. Остальные сведения приводятся в руководстве по техническому обслуживанию снегохода.

Моменты затяжки некоторых опор двигателя		
№	**Название**	**Крутящий момент (Н·м)**
1	Болты крепления впускного коллектора	12
2	Гайка выхлопной трубы	13
3	Болт отверстия для слива масла с картера двигателя	30 ±2
4	Болт крышки масляного фильтра	30 ±2
5	Заглушка редукционного клапана давления масла, М22	20
6	Датчик температуры охлаждающей жидкости	16
7	Датчик давления масла	12
8	Крепежный болт стартера	25
9	Свеча зажигания	20
10	Датчик кислорода (лямбда-зонд)	40

Если в руководстве по техническому обслуживанию двигателя, руководстве по техническому обслуживанию снегохода или на приборной панели для некоторых крепежных элементов не указан момент затяжки. В разделе 3 используйте таблицу 4 настоящего раздела.

Моменты затяжки для крепежа рамы и других подсистем

Размер крепежной детали	Момент затяжки (Н·м)			
	Класс прочности 5.8	Класс прочности 8.8	Класс прочности 10.9	Класс прочности 12.9
M4	1,5–2	2,5–3	3,5–4	4–5
M5	3–3,5	4,5–5,5	7–8,5	8–10
M6	6,5–8,5	8–12	10,5–15	16
M8	15	24,5	31,5	40
M10	29	48	61	72,5
M12	52	85	105	127,5
M14	85	135	170	200

⚠ ВНИМАНИЕ!

Проверьте требуемый момент затяжки в соответствии с классом прочности крепежной детали. Всегда затягивайте винты, болты и/или гайки крестообразно.

ТЕХНИЧЕСКИЕ ХАРАКТЕРИСТИКИ

МОДЕЛИ СНЕГОХОДОВ

МОДЕЛЬ	SNOWCROSS 1000 WT	SNOWCROSS 1000 SWT	SIBERIACROSS, SNOWCROSS 800-1000 WT\SWT LTS
Двигатель			
Тип двигателя	V-образный, 4х тактный, двухцилиндровый	V-образный, 4х тактный, двухцилиндровый	V-образный, 4х тактный, двухцилиндровый
Объем двигателя (куб. см)	976	976	800 / 976
Степень сжатия	10,5:1	10,5:1	10,3:1 / 10,5:1
Топливная система	Система электронного впрыска топлива	Система электронного впрыска топлива	Система электронного впрыска топлива
Макс. выходная мощность	63,7 кВт/ 6500 об./мин	63,7 кВт/ 6500 об./мин	44 кВт/6000 об./мин 63,7 кВт/ 6500 об./мин
Макс. крутящий момент	101 Н·м при 5500 об./мин	101 Н·м при 5500 об./мин	73 Н·м при 5500 об./мин/ 101 Н·м при 5500 об./мин
Система охлаждения	С жидкостным охлаждением	С жидкостным охлаждением	С жидкостным охлаждением
Система пуска	Электрическая	Электрическая	Электрическая
Трансмиссия	CVT,L-H-N-R	CVT,L-H-N-R	CVT,L-H-N-R
Подвеска/тормоза			
Ширина лыж	996	996	996
Передняя подвеска	Изогнутый двойной А-образный рычаг	Изогнутый двойной А-образный рычаг	Стойка телескопическая
Задняя подвеска	Регулируемая	Регулируемая	Регулируемая

Амортизаторы	С выносными бачками и регулировкой	С выносными бачками и регулировкой	Стойка телескопическая
Гусеница	3925X500X40	3968X600X32	3925X500\600X40
Тормоза	Дисковый тормоз	Дисковый тормоз	Дисковый тормоз
Размеры и вес			
Габаритные размеры транспортного средства (Д × Ш × В):	3265x1200x1500	3265x1280x1470	3240x1200x1500
Вместимость (кол-во человек):	2	2	2
Вместимость топливного бака:	42 л	42 л	42 л
Вес транспортного средства:	320 кг	354 кг	350 кг
Тяговое усилие:	680 кг	680 кг	680 кг

ЭЛЕКТРИЧЕСКАЯ СИСТЕМА			
Аккумулятор			12 В, 32 А·ч
Фары головного света			2 x 60/55 Вт (H13)
Задний фонарь и стоп-сигнал			6 x 0,5/3 Вт, светодиоды
Предохранители	F1	Основной	5 А
	F2	BCM	5 А
	F3	Транспортное средство	7,5 А
	F4	ECU	5 А
	F5	USB	5 А
	F6	EFI	10 А
	F7	Топливный насос	15 А
	F8	Стартер	7,5 А
	F9	Вентилятор	15 А
	F10	Подогрев руля	20 А
	F11	Подогрев сиденья	10 А
	F12	Подогрев шлема	5 А
	F13		
	F14	Передние фары	15 А
	F15	Задние габаритные фонари	5 А
Реле	RY 1	Реле приборной панели	-
	RY 2	Реле транспортного средства	-
	RY 3	Реле EFI	-
	RY 4	Реле топливного насоса	-
	RY 5	Вспомогательное реле стартера	-
	RY 6	Реле вентилятора	-
	RY 7	Реле подогрева руля	
	RY 8	Реле подогрева сиденья	
	RY 9	Реле подогрева сиденья	
	RY 10	Реле дальнего/ближнего света	
	RY 11	Реле задних габаритных фонарей	

УСТРАНЕНИЕ НЕИСПРАВНОСТЕЙ

РУКОВОДСТВО ПО УСТРАНЕНИЮ НЕИСПРАВНОСТЕЙ

1. ЭЛЕКТРИЧЕСКИЙ СТАРТЕР НЕ РАБОТАЕТ

Выключатель аварийной остановки двигателя в положении ВЫКЛ. или электронный ключ-чека не установлена на ответной части замка зажигания.

– *Установите выключатель аварийной остановки двигателя в положение ВКЛ. и установите электронный ключ на ответную часть.*

2. ДВИГАТЕЛЬ ПРОВОРАЧИВАЕТСЯ, НО НЕ ЗАПУСКАЕТСЯ

Отсутствует подача топлива в двигатель.

– *Проверьте уровень топлива в баке, при необходимости долейте топливо.*

– *Напряжение в системе слишком низкое.*

– *Отпустите рычаг дросселя для перевода в начальное положение.*

– *Обратитесь к авторизованному дилеру.*

3. ДВИГАТЕЛЬ ЗАПУСКАЕТСЯ, НО ГЛОХНЕТ ПРИ ТРОГАНИИ

Электронный ключ не считал код ключа .

– *Правильно установите электронный ключ.*

Электронный ключ считал код, отличный от запрограммированного.

– *Установите ключ, для которого был запрограммирован данный снегоход.*

ECM не распознает Электронный ключ.

– *Обратитесь к авторизованному дилеру.*

4. ДВИГАТЕЛЮ НЕ ХВАТАЕТ УСКОРЕНИЯ ИЛИ МОЩНОСТИ

Выполняется прогрев двигателя.

– *Управляйте снегоходом на низких скоростях в течение нескольких минут.*

Обкатка двигателя не выполнена.

– *Выполните обкатку.*

Приводные и ведомые шкивы требуют технического обслуживания.

– *Обратитесь к авторизованному дилеру.*

Перегрев двигателя.

– *Проверьте уровень охлаждающей жидкости, см. раздел «Регламент технического обслуживания».*

– *Проверьте чистоту теплообменников. При необходимости выполните очистку.*

Ремень вариатора слишком сильно изношен.

– *Если ширина ремня уменьшилась более чем на 3 мм (1/8 дюйма), это повлияет на эксплуатационные характеристики снегохода.*

– *Замените ремень.*

Неверная регулировка гусеницы.

– *Надлежащий порядок регулировки выравнивания и натяжения см. в разделе «Регламент технического обслуживания» и/или обратиться к авторизованному дилеру.*

Слишком низкое давление топлива.

– *Для выполнения технического обслуживания, ремонта или замены обратитесь к авторизованному дилеру, в ремонтную организацию или к специалисту на ваш выбор. Информацию о выставлении гарантийных претензий см. в разделе «ГАРАНТИИ НА ВЫБРОСЫ» настоящего документа.*

5. УДАР В ДВИГАТЕЛЕ ПРИ СБРОСЕ ГАЗА

Двигатель слишком сильно нагревается.

– *См. пункт 4 «ДВИГАТЕЛЮ НЕ ХВАТАЕТ МОЩНОСТИ».*

Некорректное время зажигания или неисправность системы зажигания.

– *Для выполнения технического обслуживания, ремонта или замены обратитесь к авторизованному дилеру, в ремонтную организацию или к специалисту на ваш выбор. Информацию о выставлении гарантийных претензий см. в разделе «ГАРАНТИИ НА ВЫБРОСЫ» настоящего документа.*

Утечка в системе выхлопных газов.

– *Для выполнения технического обслуживания, ремонта или замены обратитесь к авторизованному дилеру, в ремонтную организацию или к специалисту на ваш выбор.*

Слишком низкое давление топлива.

– *Для выполнения технического обслуживания, ремонта или замены обратитесь к авторизованному дилеру, в ремонтную организацию или к специалисту на ваш выбор.*

6. ПРОПУСКИ ЗАЖИГАНИЯ В ЦИЛИНДРАХ

Вода в топливе.

– *Слейте топливо из системы и залейте свежее топливо.*

7. НЕ РАБОТАЕТ ОБОГРЕВ РУЛЯ/ОБОГРЕВ КУРКА ГАЗА

Слишком низкие ОБОРОТЫ двигателя.

– *Убедитесь, что СКОРОСТЬ двигателя выше 2000 об/мин.*

8. ДВИГАТЕЛЬ ЗАГЛОХ НА ХОЛОСТОМ ХОДУ

Двигатель останавливается после длительных периодов работы на холостом ходу.

– *Не давайте двигателю работать на холостом ходу слишком долго. См. раздел «Прогрев снегохода» в инструкции по эксплуатации.*

ИНФОРМАЦИЯ ОБ АВАРИЙНЫХ СИГНАЛАХ СНЕГОХОДА

Снегоход оснащен звуковой системой оповещения, разные звуки, издаваемые зуммером, помогут вам определить состояние вашего снегохода.

№	Индикатор	Звук	Состояние
1		Звуковой сигнал «DI» с частотой 1 Гц	Предупреждение о заднем ходе
2		Звуковой сигнал «DI» с частотой 2 Гц	Снегоход работает с зажатым тормозом
3 с		Двойной звуковой сигнал «DI» с частотой 2 Гц, прекращается на 1 с, а затем повторяется через 1 минуту	Неисправность двигателя
4			Недостаточно топлива
5			Низкое напряжение аккумулятора
6			Высокое напряжение аккумулятора
7		Звуковой сигнал «DI» с частотой 3,33 Гц	Высокая температура охлаждающей жидкости
8		Звуковой сигнал «DI» с частотой 3,33 Гц	Низкое давление масла
9		Звуковой сигнал «DI» с частотой 2 Гц в течение 10 с	Снегоход работает на холостом ходу и готов к остановке
10		Звуковой сигнал «DI» с частотой 1 Гц	Снегоход включен или готов к движению задним ходом

ГАРАНТИЙНЫЕ ПРАВА И ОБЯЗАННОСТИ ВЛАДЕЛЬЦА

Завод-изготовитель гарантирует отсутствие дефектов материалов и производственных дефектов на снегоходах AODES, проданных авторизованным дистрибьютором.
На комплектующие, установленные не предприятием-изготовителем, данные ограниченные гарантийные обязательства не распространяются.
Гарантийные обязательства утрачивают законную силу при:

- Использовании техники, в том числе и предыдущим владельцем, для участия в гонках и других соревновательных мероприятий; или
- Внесении изменений и модификации изделия, которые привели к изменению в рабочих характеристиках, изменению в работе техники, а также модификации изделия для использования не по назначению.

Назначенный срок службы 5 лет.
Назначенный срок хранения 2 года. По истечении данного срока, при возобновлении эксплуатации или при продолжении хранения, необходимо провести полное техническое обслуживание.

ИСКЛЮЧЕНИЯ ИЗ ГАРАНТИЙНЫХ ОБЯЗАТЕЛЬСТВ
Данные ограниченные гарантийные обязательства ни при каких условиях не распространяются на:
– естественный износ узлов и деталей. Под естественным износом понимается ожидаемое уменьшение пригодности детали в результате изнашивания или обычного воздействия окружающей среды. Интенсивность износа и долговечность детали, зависит от условий эксплуатации (характера нагрузки, величины удельного давления, температуры и т. д.), а также материала, из которого изготовлена деталь, регулировки, смазки, своевременности и тщательности выполнения работ по техническому обслуживанию, соблюдения правил и условий эксплуатации изделия, изложенных в соответствующем Руководстве по эксплуатации.

Следующие компоненты рассматриваются заводом-изготовителем как
подверженные естественному износу. Гарантия на них не распространяется, кроме случаев, когда поломка является прямым следствием дефекта материала или некачественной сборки:

- Аккумуляторные батареи
- Втулки электродвигателя стартера
- Компоненты тормозной системы
- Лампы накаливания/лампы фары
- Компоненты подвесок, втулки, склизы подшипники и ролики
- Смазочные материалы
- Детали сцепления и вариатора, слайдеры и грузики
- Уплотнительные материалы, сальники манжеты
- Ремень вариатора
- Приводные ремни
- Компоненты сиденья
- Фильтры
- Коньки лыж
- Щетки электродвигателя
- Предохранители
- Накладки полозьев
- Гусеница, трак
- Шланги
- Свечи зажигания
- Компоненты рулевого управления

А также:
– периодическое обслуживание, настройки и регулировки;
– повреждения, связанные с нарушением или пренебрежением правилами ухода и/или хранения, изложенными в настоящем Руководстве по эксплуатации;
– повреждения, возникшие в результате демонтажа деталей, неправильного ремонта, обслуживания, внесения изменений или использования не рекомендованных или не одобренных к применению деталей или аксессуаров, которые в силу разумного суждения либо несовместимы с продуктом, либо способны оказать негативное воздействие на его функционирование, эксплуатационные характеристики и долговечность, а также выполнения ремонта лицом, не являющимся авторизованным дилером AODES;
– повреждения, возникшие в результате неправильной или небрежной эксплуатации изделия, участия в гонках, движения по лишенной снега поверхности и нарушения правил эксплуатации изделия, изложенных в настоящем Руководстве по эксплуатации;
– повреждения, возникшие в результате аварии, затопления, пожара, попадания в двигатель снега или воды, хищения, актов вандализма и иных неконтролируемых обстоятельств;
– повреждения, возникшие вследствие использования топлива, масла и смазок, не предназначенных для этого изделия;

– повреждения, возникшие в результате коррозии, окисления или облучения компонентов.
– случайный или закономерный ущерб, связанный, но не ограниченный, с буксировкой, транспортными расходами, хранением, телефонными переговорами, арендой, выплатой кредитов и страховых взносов, потерей времени, потерей дохода или временными потерями в результате простоя, вызванного необходимостью проведения сервисных работ;
–повреждения, возникшие вследствие оснащения гусеницы шипами, если установка шипов не одобрена инструкциями.

СРОК ДЕЙСТВИЯ ГАРАНТИИ

Гарантийный срок исчисляется со дня доставки техники первому покупателю или с первого дня эксплуатации изделия, в зависимости от того, что наступит раньше, и устанавливается на период:
ДВАДЦАТЬ ЧЕТЫРЕ (24) ПОСЛЕДОВАТЕЛЬНЫХ МЕСЯЦА, если снегоход приобретен для личного использования и ДВЕНАДЦАТЬ (12) ПОСЛЕДОВАТЕЛЬНЫХ МЕСЯЦЕВ, если снегоход приобретен для коммерческого использования или 3000 км, в зависимости от того, что наступит раньше.
Рекомендуем обратиться к дилеру или дистрибьютору за разъяснениями по поводу установленного гарантийного срока.
Считается, что снегоход находится в коммерческой эксплуатации, если он используется для получения дохода, выполнения любых работ или сдается в аренду в любой период срока гарантийного обслуживания. Снегоход также считается находящимся в коммерческой эксплуатации, если в любой момент в течение гарантийного срока он несет на себе рекламную информацию или лицензирован для коммерческого использования.
Ремонт и замена деталей, а также выполнение гарантийного обслуживания не являются основанием для продления гарантийного срока.

ПЕРЕДАЧА ПРАВ НА ГАРАНТИЙНОЕ ОБСЛУЖИВАНИЕ

В случае перепродажи изделия права на гарантийное обслуживание в течение оставшегося срока действия гарантии переходят к новому владельцу при условии, что авторизованный дистрибьютор/дилер AODES получают доказательство того, что прежний владелец согласен на передачу прав владения изделием другому лицу.

ИНФОРМАЦИЯ ОБ УТИЛИЗАЦИИ

1. Общие положения
По истечении назначенного срока службы или при невозможности (экономической нецелесообразности) дальнейшей эксплуатации снегоход подлежит выводу из эксплуатации и утилизации. Утилизация изделия должна производиться методами, исключающими причинение вреда окружающей среде, жизни и здоровью граждан, в соответствии с действующим законодательством государств — членов ЕАЭС.
2. Подготовка к утилизации (демонтаж и очистка)
Перед отправкой снегохода на специализированный утилизационный пункт эксплуатирующая организация (или владелец) обязана провести следующие подготовительные работы:
• Полностью слить из систем бензин из бака и карбюратора/инжекторной системы.
• Слить моторное и трансмиссионное масла из двигателя и КПП.
• Слить охлаждающую жидкость и тормозную жидкость.
• Все слитые эксплуатационные жидкости необходимо собрать в герметичные емкости и передать организациям, имеющим лицензию на сбор и утилизацию опасных отходов.
3. Разборка и сортировка по видам материалов
Конструкция снегохода подлежит разборке и разделению на компоненты по группам материалов для их последующей вторичной переработки:
• Черные и цветные металлы: Рама, элементы подвески, детали двигателя, металлический крепеж и облицовка подлежат сдаче в пункты приема лома металлов.
• Полимерные и пластиковые материалы: Пластиковый обвес (крылья, панели, подножки), детали сиденья, корпуса приборов подлежат сортировке по маркировке типов пластика (например, PP, PE, ABS) для последующей термической или механической переработки.
• Резинотехнические изделия: Гусеницы, патрубки и уплотнители подлежат передаче на заводы по переработке резиновых отходов (механическое измельчение в крошку или пиролиз).
4. Особые условия утилизации опасных компонентов
• Аккумуляторная батарея (АКБ): Демонтированную стартерную аккумуляторную батарею категорически запрещается выбрасывать с бытовым мусором или деформировать. АКБ содержит свинец и раствор серной кислоты. Ее необходимо

сдать в специализированный лицензированный пункт приема отработанных аккумуляторов.

• Электронные компоненты: Блок управления двигателем (ЭБУ), датчики, светодиодная оптика и жгуты электропроводки содержат цветные металлы и электронные платы. Они подлежат утилизации как отходы электронного оборудования.

5. Запрещающие меры

Категорически запрещается:

• Сжигать резиновые, пластиковые детали и отработанные масла на открытом воздухе или в не предназначенных для этого установках.

• Сливать нефтепродукты, антифриз и тормозную жидкость в водоемы, почву или централизованную систему канализации.

• Захоранивать снегоход целиком или его отдельные компоненты на полигонах для твердых бытовых отходов (ТБО).

ВНИМАНИЕ

При обнаружении дефектов, угрожающих безопасности, эксплуатация техники должна быть немедленно прекращена.

Прекращение эксплуатации

При обнаружении дефектов, угрожающих безопасности, эксплуатация техники должна быть немедленно прекращена.

Признаки для немедленной остановки эксплуатации техники:

• Повреждения несущих конструкций:

Появление видимых трещин в металле (особенно на раме или элементах подвески).

Нарушение геометрии рамы, изгибы, перекосы или деформация силовых элементов.

Разрушение или сильная коррозия сварных швов.

• Механические люфты и износ:

Сильные люфты в шарнирных соединениях, пальцах, втулках или опорно-поворотных устройствах.

Ослабление или отсутствие болтов и гаек крепления важных узлов (колес и опор).

• Проблемы с управлением:

Внезапный отказ или заклинивание органов управления (руля, рычагов, педалей).

Обильная утечка рабочей жидкости (масла, антифриза, тормозной жидкости)

• Неисправности тормозов и ходовой части:

Неэффективная работа или полный отказ тормозной системы.

Резкое падение давления в тормозной системе

Сильный неравномерный износ, глубокие порезы или вздутия на шинах;

- Аварийное состояние двигателя и электрики:

Появление посторонних стуков, сильной вибрации или скрежета в двигателе и трансмиссии.

Запах гари, появление дыма или искрение в электропроводке.

Срабатывание критических индикаторов на панели приборов (низкое давление масла, перегрев).

ГАРАНТИЙНОЕ ОБСЛУЖИВАНИЕ

⚠ ПРЕДУПРЕЖДЕНИЕ
Отказ владельца от проведения или несвоевременное проведение плановых технических обслуживаний у официального дилера, а также несвоевременное устранение дефектов могут привести к поломке техники или снижению её эксплуатационных свойств и ресурса службы, что, в свою очередь, может лишить Вас права на её гарантийное обслуживание в дальнейшем.

ГАРАНТИЙНЫЙ ТАЛОН

Предпродажная подготовка	
Серийный №: _____ Пробег/км: _____ Часы: _____ Дата: _____ Дилер: _____ Примечания: _____	Подпись/печать:

Официальный дилер подтверждает, что указанные выше данные достоверны, и что предпродажная подготовка проведена в соответствии с требованиями завода-изготовителя.

Дата продажи: ..... Подпись и печать продавца: .....

Настоящим подтверждаю, что условия предоставления и действия гарантии мне разъяснены, Руководство пользователя получено.
Согласен с тем, что право на гарантийное обслуживание предоставляется при соблюдении правил эксплуатации, изложенных в Руководстве пользователя и своевременном прохождении технического обслуживания, подтверждённого соответствующими отметками официального дилера в талонах книжки.

Подпись владельца: ..... Дата: .....

Обслуживание №	
Пробег/ км: _____ Часы: _____ Дата: _____ Дилер: _____ Примечания: _____	Подпись/печать:

Обслуживание №	
Пробег/ км: _____ Часы: _____ Дата: _____ Дилер: _____ Примечания: _____	Подпись/печать:

Обслуживание №	
Пробег/ км: _____ Часы: _____ Дата: _____ Дилер: _____ Примечания: _____	Подпись/печать:

Обслуживание №	
Пробег/ км: _____ Часы: _____ Дата: _____ Дилер: _____ Примечания: _____	Подпись/печать:

Обслуживание №	
Пробег/ км: _____ Часы: _____ Дата: _____ Дилер: _____ Примечания: _____	Подпись/печать:

Обслуживание №	
Пробег/ км: _____ Часы: _____ Дата: _____ Дилер: _____ Примечания: _____	Подпись/печать:

Обслуживание №	
Пробег/ км: _____ Часы: _____ Дата: _____ Дилер: _____ Примечания: _____	Подпись/печать:

Обслуживание №	
Пробег/ км: _____ Часы: _____ Дата: _____ Дилер: _____ Примечания: _____	Подпись/печать:

ПРИМЕЧАНИЯ

ПРИМЕЧАНИЯ