СНЕГОХОД AODES 900
РУКОВОДСТВО ПО ЭКСПЛУАТАЦИИ

AODES

Содержит информацию по безопасности, эксплуатации и техническому обслуживанию



Настоящее руководство по эксплуатации обязательно для ознакомления всем владельцам снегоходов AODES. Оно содержит важную информацию по технике безопасности при управлении и общую информацию о продукте. Всегда храните данное руководство вместе с транспортным средством.

Охрана авторских прав: Настоящее руководство по эксплуатации является интеллектуальной собственностью правообладателя. Любое несанкционированное копирование, цитирование, перевод, распространение или использование содержащихся в нем материалов (полностью или частично) без официального письменного разрешения правообладателя категорически запрещено.

Правообладатель ООО МДВ Групп ©

Внимательно ознакомьтесь с настоящим руководством. В нем содержится важная информация о безопаснсти.
Минимальный рекомендуемый возраст водителя — 16 лет.
Всегда храните настоящее руководство по эксплуатации вместе с транспортным средством.
Данный снегоход может по своим рабочим характеристикам превосходить другие снегоходы, которыми вы управляли ранее. Ознакомьтесь с новым снегоходом перед эксплуатацией.

SHANDONG ODES INDUSTRY CO., LTD.

⚠ ПРЕДУПРЕЖДЕНИЕ
Данное транспортное средство может превосходить по своим характеристикам другие транспортные средства, которыми вы пользовались ранее. Потратьте время на то, чтобы ознакомиться с новым транспортным средством.

СОДЕРЖАНИЕ

ОБЩАЯ ИНФОРМАЦИЯ

ЧТО НЕОБХОДИМО ЗНАТЬ ПЕРЕД ПОЕЗДКОЙ 8
ПРЕДУПРЕЖДАЮЩИЕ ТАБЛИЧКИ 8
ИНФОРМАЦИЯ О ДАННОМ РУКОВОДСТВЕ ПО ЭКСПЛУАТАЦИИ .. 8

ИНФОРМАЦИЯ О БЕЗОПАСНОСТИ

ПЕРЕД ПОЕЗДКОЙ 11
Возраст и навыки водителя 11
Алкоголь и наркотические средства 11
Обучающие курсы по лавинной безопасности 11
Защитная экипировка 12
Необходимое оснащение 12
ЗНАКОМСТВО СО СНЕГОХОДОМ 13
Система гусеничного привода 13
Рулевое управление 13
Чека безопасности 14
Торможение 14
Стояночный тормоз 14
Программируемый ключ D.E.S.S. 14
Перевозка грузов 15
Буксировка грузов 15
Буксировка другого снегохода 16
Вспомогательные комплектующие
и конструктивные изменения 17
Элементы, улучшающие сцепление с поверхностью 17
БЕЗОПАСНОСТЬ ПРИ ПОЕЗДКЕ 20
Положение водителя (движение вперед) 20
Положение водителя (движение задним ходом) 22

Поездка с пассажиром (пассажирами) 23
Одиночные поездки 24
Поездки в группе 24
Предотвращение столкновений 26
Правила поведения при езде 26
Превышение скорости 27
Движущиеся части 27
Особенности рельефа и условия вождения 27
Уважение к дикой природе 31
Отравление угарным газом (CO) 31
Возгорание бензина и другие опасности 32
Ожоги от горячих частей 33
ПРАКТИЧЕСКИЕ УПРАЖНЕНИЯ 33
Место для проведения упражнений 33
Упражнения для отработки 33
ЗАПРАВКА ТОПЛИВОМ 36
Процедура заправки топливом 36
ТРАНСПОРТИРОВКА СНЕГОХОДА 37
ВАЖНЫЕ ТАБЛИЧКИ НА ТЕХНИКЕ 37
Предупреждающие таблички на транспортном средстве 37
ПРОВЕРКА ПЕРЕД ПОЕЗДКОЙ 57
Перед запуском двигателя 57
После запуска двигателя 57
Контрольный список проверки перед поездкой 58
ИНФОРМАЦИЯ О ТРАНСПОРТНОМ СРЕДСТВЕ
ОСНОВНЫЕ ОРГАНЫ УПРАВЛЕНИЯ 61
Руль 61
Курок газа 61

Выключатель аварийной остановки двигателя 62
Рычаг тормоза 64
Рычаг стояночного тормоза 65
Выключатель двигателя 66
ДОПОЛНИТЕЛЬНЫЕ ОРГАНЫ УПРАВЛЕНИЯ 68
Многофункциональный переключатель на руле 68
Переключатель подогрева сиденья 72
Рычаг переключения передач 73
Переключатель подогрева рукояток пассажира (при наличии) . 74
Переключатель подогрева сиденья пассажира (при наличии) .. 75
КОРПУС И СИДЕНЬЕ 76
Ветровое стекло 76
Регулируемые зеркала (при наличии) 79
Передний багажный отсек 80
Капот 81
Боковые панели 82
Верхний модуль корпуса 83
Сиденье 88
ОБОРУДОВАНИЕ 89
Руководство по эксплуатации 89
USB-розетка (при наличии) 89
Горная стропа 90
Разъем для подключения обогрева визора 90
Кожух приводного ремня 91
Держатель запасного приводного ремня 95
Инструменты 96
Задний багажный отсек 98
Грузовой ящик (при наличии) 99

Сцепное устройство 100
ПРИБОРНАЯ ПАНЕЛЬ ДИСПЛЕЙ 10,25” 101
Описание изделия 102
Описание функций 102
Предупреждение 105
Настройки меню 107
ТОПЛИВО 112
Требования к топливу 112
Процедура заправки топливом 113
ПЕРИОД ОБКАТКИ 115
Эксплуатация во время обкатки 115
ОСНОВНЫЕ ПРОЦЕДУРЫ 116
Процедура запуска двигателя 116
Аварийный запуск 116
Прогрев транспортного средства 116
Переключение на повышенную или пониженную передачу 117
Переключение на задний ход 118
Переключение на передний ход с заднего хода 119
Глушение двигателя 119
УСЛОВИЯ ДВИЖЕНИЯ И ВАШ СНЕГОХОД 120
Высота над уровнем моря 120
Температура 120
Укатанный снег 120
НАСТРОЙКА ПОДВЕСКИ 122
Регулировка передней подвески 123
Регулировка задней подвески 127
Советы по регулировке в зависимости
от поведения транспортного средства 134

ТЕХНИЧЕСКОЕ ОБСЛУЖИВАНИЕ

ГРАФИК ТЕХНИЧЕСКОГО ОБСЛУЖИВАНИЯ 139

Использование на трассе / универсальное использование / утилитарное использование 140

График технического обслуживания 140

ПРОЦЕДУРЫ ТЕХНИЧЕСКОГО ОБСЛУЖИВАНИЯ 144

Охлаждающая жидкость для двигателя 145

Моторное масло 146

Фильтр моторного масла 153

Выхлопная система 155

Свечи зажигания 155

Тормозная жидкость 155

Масло в картере цепной передачи..... 157

Приводная цепь 161

Приводной ремень 162

Гусеница 163

Подвеска 172

Лыжи 174

Предохранители 174

Фары 176

Аккумулятор 180

УХОД ЗА ТРАНСПОРТНЫМ СРЕДСТВОМ 183

Уход после поездки 183

Очистка и защита транспортного средства 183

ХРАНЕНИЕ 184

ТЕХНИЧЕСКАЯ ИНФОРМАЦИЯ

ИДЕНТИФИКАЦИЯ ТРАНСПОРТНОГО СРЕДСТВА 186

Наклейка с описанием транспортного средства 186

Идентификационные номера 186
ДЕКЛАРАЦИЯ СООТВЕТСТВИЯ ЕС 188
МОМЕНТЫ ЗАТЯЖКИ ОСНОВНЫХ КРЕПЕЖНЫХ ДЕТАЛЕЙ 190

ТЕХНИЧЕСКИЕ ХАРАКТЕРИСТИКИ

МОДЕЛИ 193
ОСНОВНЫЕ ХАРАКТЕРИСТИКИ 194

УСТРАНЕНИЕ НЕИСПРАВНОСТЕЙ

РУКОВОДСТВО ПО УСТРАНЕНИЮ НЕИСПРАВНОСТЕЙ 201
КОДЫ НЕИСПРАВНОСТЕЙ 204

ГАРАНТИЯ

ГАРАНТИЙНЫЕ ПРАВА И ОБЯЗАННОСТИ ВЛАДЕЛЬЦА
..... 206
ИНФОРМАЦИЯ ОБ УТИЛИЗАЦИИ 208
ГАРАНТИЙНОЕ ОБСЛУЖИВАНИЕ..... 211

ОБЩАЯ ИНФОРМАЦИЯ

ЧТО НЕОБХОДИМО ЗНАТЬ ПЕРЕД ПОЕЗДКОЙ

Чтобы узнать, как снизить риск получения травм или гибели водителя, пассажира или окружающих лиц, перед началом эксплуатации транспортного средства ознакомьтесь со следующими разделами:

– *Информация о безопасности*

– *Информация о транспортном средстве*.

Также обязательно ознакомьтесь с содержанием всех предупреждающих табличек на снегоходе.

ПРЕДУПРЕЖДАЮЩИЕ ТАБЛИЧКИ

Чтобы обратить внимание на важную информацию, в настоящем руководстве по эксплуатации используются следующие символы и слова:

Символ предупреждения об опасности ⚠ указывает на потенциальную опасность травмирования.

⚠ ПРЕДУПРЕЖДЕНИЕ
Обозначает потенциально опасную ситуацию, которая, если не принять мер для ее предотвращения, может привести к получению серьезной травмы или к смерти.

⚠ ВНИМАНИЕ
Указывает на опасную ситуацию, которая, если не принять мер для ее предотвращения, может привести к получению травмы легкой или средней степени тяжести.

ПРИМЕЧАНИЕ
Указывает на инструкцию, при несоблюдении которой может произойти серьезное повреждение компонентов транспортного средства или другого имущества.

ИНФОРМАЦИЯ О ДАННОМ РУКОВОДСТВЕ ПО ЭКСПЛУАТАЦИИ

Настоящее руководство по эксплуатации составлено для ознакомления владельца, водителя и пассажира с данным снегоходом, его органами управления, правилами технического обслуживания и безопасной езды.

В данном руководстве используются следующие термины, касающиеся водителя, пассажира и конфигурации транспортного средства:

– **Водитель:** лицо, находящееся за органами управления и управляющее снегоходом.

– **Пассажир:** лицо, находящееся на сиденье позади водителя.

– **Одноместная модель:** модель снегохода, предназначенная исключительно для водителя.

– **Двухместная модель:** модель снегохода, предназначенная для водителя и одного пассажира.

Храните настоящее руководство по эксплуатации непосредственно в транспортном средстве, чтобы иметь возможность обращаться к нему для получения информации по эксплуатации, инструктажа других лиц, технического обслуживания и поиска неисправностей.

Обратите внимание, что настоящее руководство по эксплуатации доступно на нескольких языках. В случае возникновения любых расхождений или противоречий преимущественную силу имеет версия на английском языке.

Информация, содержащаяся в данном документе, является верной на момент публикации. Однако компания ODES придерживается политики непрерывного совершенствования своей продукции и не принимает на себя никаких обязательств по модернизации ранее выпущенных изделий. В связи с последними изменениями, могут возникать некоторые различия между готовым изделием и его описанием и/или техническими характеристиками в данном руководстве. Завод-изготовитель ODES Industry оставляет за собой право в любое время прекращать производство или изменять технические характеристики, конструкцию, элементы дизайна, модели или комплектацию, не принимая на себя каких-либо обязательств.

При продаже настоящее руководство по эксплуатации должно передаваться новому владельцу вместе с транспортным средством.

ИНФОРМАЦИЯ О БЕЗОПАСНОСТИ

ПЕРЕД ПОЕЗДКОЙ

⚠ ПРЕДУПРЕЖДЕНИЕ
Несоблюдение любых мер предосторожности и инструкций, содержащихся в этом разделе, может привести к получению травм, включая возможный смертельный исход.

Возраст и навыки водителя

Возраст водителя должен быть не менее 16 лет. Обязательно обратитесь в местные региональные органы власти для получения информации о законности эксплуатации снегохода в предполагаемом регионе использования. Компания ODES настоятельно рекомендует пройти курс безопасного вождения. Базовая подготовка является обязательным требованием для безопасной эксплуатации любого снегохода.

Управление данным снегоходом не рекомендуется лицам с ограниченными возможностями по здоровью, которые отрицательно влияют на зрение, время реакции, способность к оценке обстановки или владение органами управления. Безопасная эксплуатация снегохода зависит от многих условий, таких как видимость, скорость, погода, окружающая среда, движение других транспортных средств, техническое состояние транспортного средства и физическое состояние водителя. Технические характеристики некоторых снегоходов могут значительно превосходить показатели других снегоходов, которыми вы управляли ранее. В связи с этим эксплуатация снегохода начинающими или неопытными водителями не рекомендуется.

Каждый пассажир, находясь в правильном положении на сиденье, должен иметь возможность надежно поставить одновременно обе ноги на подножки.

Алкоголь и наркотические средства

Управление транспортным средством под воздействием алкоголя или наркотических средств запрещено. При движении на снегоходе водитель и пассажир должны быть трезвыми, сохранять внимательность и осторожность. Употребление алкоголя и наркотических средств, как по отдельности, так и в сочетании друг с другом, увеличивает время реакции, отрицательно влияет на способность правильно оценивать обстановку, ухудшает зрение и препятствует способности безопасно управлять снегоходом.

Обучающие курсы по лавинной безопасности

Всем водителям, которые пользуются снегоходом в горной местности, настоятельно рекомендуется пройти обучение на курсах по лавинной безопасности, чтобы узнать, как надо действовать при передвижении по снежному покрову и обучиться правильной эксплуатации своей техники в таких условиях.

Защитная экипировка

Водитель и пассажиры должны надевать соответствующую одежду для снегоходов. Она должна быть удобной и не слишком тесной. Всегда проверяйте прогноз погоды перед поездкой. Одевайтесь с расчетом на самую холодную погоду из всех возможных по прогнозу. Термобелье, прилегающее к телу и послойная одежда помогают сохранять тепло.

В целях безопасности и комфорта всегда надевайте сертифицированный защитный шлем. Он сильно снижает вероятность получения травмы. Необходимо всегда иметь с собой или сразу надевать подшлемник, балаклаву и маску для лица. Незаменимым элементом экипировки являются защитные очки или защитный лицевой щиток, крепящийся к шлему.

Руки должны быть защищены парой снегоходных перчаток или рукавиц, которые имеют достаточную теплоизоляцию и позволяют свободно использовать большие и остальные пальцы для использования органов управления.

Для езды на снегоходе лучше всего подходят сапоги на резиновой подошве с нейлоновым или кожаным верхом и съемными войлочными вкладышами.

Во время поездок на снегоходе старайтесь оставаться как можно более сухими. Заходя в помещение, обязательно снимайте снегоходный костюм и обувь и тщательно просушивайте их.

Запрещается надевать длинные шарфы или свободную одежду, элементы которой могут зацепиться за движущиеся части снегохода.

Имейте при себе солнцезащитные очки с цветными линзами.

Необходимое оснащение

Как владелец снегохода, вы несете личную ответственность за наличие на борту всего необходимого защитного оборудования. Ознакомьтесь с местными нормативно-правовыми актами, регламентирующими данные требования.

Аптечка первой помощи	Бортовой комплект инструментов
Мобильный телефон	Нож
Запасные свечи зажигания	Фонарик
Клейкая лента (скотч)	Карта маршрута
Запасной приводной ремень	Небольшой запас еды
Лавинный щуп*	Лопата*
Лавинный маяк*	Нейлоновые хомуты
*При поездках в зонах лавинной опасности	

ЗНАКОМСТВО СО СНЕГОХОДОМ

Данное транспортное средство может превосходить по своим характеристикам другие транспортные средства, которыми вы пользовались ранее. Уделите некоторое время для ознакомления с новым транспортным средством.

Неопытные водители могут недооценить риски и столкнуться с неожиданным поведением машины или сложными условиями пересеченной местности. Двигайтесь медленно. Избыточная скорость и неосторожное вождение могут привести к гибели.

Обязательно прочтите и усвойте содержимое настоящего руководства по эксплуатации. Полностью ознакомьтесь с органами управления и принципами работы снегохода перед совершением первой поездки или перевозкой пассажиров. Если у вас не было возможности сделать это ранее, потренируйтесь в вождении без пассажира на подходящей площадке, свободной от движения транспорта, чтобы привыкнуть к поведению машины и отклику каждого органа управления.

Крайне важно проинформировать любого водителя, независимо от его опыта, об особенностях управляемости данного снегохода. Конфигурация снегохода, такая как ширина колеи лыж, тип лыж, тип подвески, длина, ширина и тип гусеницы, различаются в зависимости от модели. Эти характеристики оказывают огромное влияние на управляемость снегохода.

Система гусеничного привода

Ваш снегоход оснащен гусеничным приводом. Гусеница цепляется за поверхность снежного покрова и толкает снегоход в направлении, противоположном силе, приложенной к поверхности. Держитесь на безопасном расстоянии от гусеницы. Прикосновение к вращающейся гусенице может привести к получению травмы.

⚠ ПРЕДУПРЕЖДЕНИЕ
Никогда не стойте позади вращающейся гусеницы или рядом с ней. Из-под нее могут вылетать камни или другие предметы, способные нанести тяжелую травму.

Сцепление гусеницы с поверхностью зависит от состояния снежного покрова. Оно может ухудшаться на укатанном снегу или льду. Снизьте скорость и рассчитывайте, что для поворота потребуется больше места. Чтобы узнать, как сбалансировать сцепление лыж со сцеплением гусеницы, обратитесь к подразделу «*ЭЛЕМЕНТЫ, УЛУЧШАЮЩИЕ СЦЕПЛЕНИЕ С ПОВЕРХНОСТЬЮ*» настоящего руководства. Если передняя и задняя части снегохода разбалансированы из-за неправильного сочетания элементов, улучшающих сцепление с поверхностью, снегоход может иметь избыточную или недостаточную поворачиваемость, что может привести к потере контроля над ним.

Рулевое управление

Для выполнения поворотов на снегоходе используются лыжи, которые управляются с помощью руля. Эффективность рулевого управления напрямую зависит от сцепления лыж с поверхностью. Управляемость может снижаться на укатанном снегу, льду или дорогах. Снизьте скорость и рассчитывайте, что для поворота потребуется больше места. Чтобы узнать, как сбалансировать сцепление лыж со сцеплением гусеницы,

обратитесь к подразделу *«ЭЛЕМЕНТЫ, УЛУЧШАЮЩИЕ СЦЕПЛЕНИЕ С ПОВЕРХНОСТЬЮ»* настоящего руководства. Если передняя и задняя части снегохода разбалансированы из-за неправильного сочетания элементов, улучшающих сцепление с поверхностью, снегоход может иметь избыточную или недостаточную поворачиваемость, что может привести к потере контроля над ним.

При поездке с пассажиром или при перевозке грузов эффективность рулевого управления также снижается. Снизьте скорость и рассчитывайте, что для поворота потребуется больше места.

Чека безопасности

Перед запуском двигателя обязательно прикрепите петлю чеки безопасности к одежде, чтобы обеспечить остановку двигателя в случае падения водителя.

После окончания поездки обязательно снимайте чеку безопасности с выключателя двигателя во избежание несанкционированного использования снегохода детьми или посторонними лицами, а также для предотвращения случайного запуска двигателя в замкнутом пространстве (например, в гараже).

Торможение

Эффективность торможения может резко меняться при определенных условиях. Необходимо помнить, что тормозной путь снегохода увеличивается при поездке с пассажиром, а также при размещении груза в задней части. Никогда резко не зажимайте тормоз до полной блокировки гусеницы. Тормозите плавно и дозированно, чтобы избежать блокировки гусеницы и предотвратить непредвиденные ситуации, которые могут привести к потере управления.

Использование шипов на гусенице обеспечит более эффективное торможение на укатанном снегу или льду, но не окажет заметного эффекта на рыхлом снегу. Информацию об установке шипов см. в подразделе *«Элементы, улучшающие сцепление с поверхностью»*.

Стояночный тормоз

Всегда включайте стояночный тормоз перед запуском двигателя. Стояночный тормоз следует использовать каждый раз, когда снегоход находится на стоянке.

Перед началом движения убедитесь, что стояночный тормоз полностью выключен. Во время движения непрерывное давление на рычаг тормоза приводит к трению тормозных колодок о диск, что может вызвать повреждение тормозной системы, потерю эффективности торможения или возгорание.

Программируемый ключ D.E.S.S.

Программируемый ключ D.E.S.S. (цифровая система кодирования безопасности) может быть запрограммирован на ограничение скорости снегохода и крутящего момента двигателя. Это позволяет начинающим водителям и лицам с небольшим опытом освоить управление техникой, постепенно обретая необходимую уверенность и навыки контроля. Данная функция является опцией, доступна не на всех моделях!

Перевозка грузов

Перевозка грузов влияет на управляемость, устойчивость и тормозной путь транспортного средства. В связи с этим важное значение имеют правильная загрузка и распределение веса.

При перевозке грузов крайне важно соблюдать следующие рекомендации:

– Запрещается превышать максимальную грузоподъемность. Допустимая грузоподъемность снегохода указана в подразделах *«Информация о безопасности на транспортном средстве»* или *«Технические характеристики»*.

– Всегда регулируйте подвеску в соответствии с массой перевозимого груза. Подробную информацию см. в подразделе *«Настройка подвески»*.

– При перевозке грузов всегда снижайте скорость, выполняйте повороты плавно и закладывайте больший тормозной путь.

⚠ ПРЕДУПРЕЖДЕНИЕ
Несоблюдение данных рекомендаций при перевозке или буксировке грузов может привести к потере управления и возможному опрокидыванию снегохода.

Буксировка грузов

Буксировка грузов влияет на управляемость, устойчивость и тормозной путь транспортного средства. В связи с этим важное значение имеют правильная загрузка и распределение веса.

При буксировке грузов крайне важно соблюдать следующие рекомендации:

– Всегда используйте жесткую сцепку для буксировки грузового прицепа или дополнительного оборудования.

– Буксировка с помощью троса запрещена. Использование троса приведет к столкновению буксируемого груза со снегоходом и возможному опрокидыванию при резком замедлении движения или на спуске.

– Запрещается буксировать груз, прикрепив его непосредственно к бамперу. Для буксировки груза используйте только сцепное устройство. Убедитесь, что сцепное устройство прицепа совместимо со сцепным устройством транспортного средства. Используйте предохранительные цепи или тросы для фиксации прицепа к снегоходу. Избегайте чрезмерного провисания цепей или тросов, так как они могут оборваться и резко отскочить назад.

– Никогда не превышайте максимальную допустимую массу буксируемого груза. Максимальная допустимая масса буксируемого груза указана в подразделах *«Информация о безопасности на транспортном средстве»* или *«Технические характеристики»*.

– Запрещается превышать максимальную вертикальную нагрузку на дышло в соответствующих случаях.

– Всегда следите за тем, чтобы груз был равномерно распределен и надежно закреплен на прицепе. Убедитесь, что на дышло приходится хотя бы минимальная вертикальная нагрузка в соответствующих случаях.

– Всегда регулируйте подвеску в соответствии с вертикальной нагрузкой на дышло в соответствующих случаях. Подробную информацию см. в подразделе *«Настройка подвески»*.

– Снижайте скорость и выполняйте повороты плавно. Избегайте подъемов, спусков и неровного рельефа. Передвижение на данном транспортном средстве с прицепом значительно повышает риск опрокидывания, особенно на склонах. Не пытайтесь передвигаться по крутым склонам.

– Учитывайте, что для торможения понадобится большее расстояние, особенно на наклонных поверхностях и при наличии пассажира. Соблюдайте осторожность, чтобы не началось движение юзом или занос.

– Соблюдайте осторожность при отсоединении нагруженного прицепа: его груз может упасть на вас или других людей.

⚠ ПРЕДУПРЕЖДЕНИЕ
Несоблюдение данных рекомендаций при перевозке или буксировке грузов может привести к потере управления и возможному опрокидыванию снегохода.

При буксировке прицепа на моделях, оснащенных коробкой передач, всегда переводите рычаг переключения передач в положение L (пониженная передача).

Буксируемый прицеп или дополнительное оборудование должны иметь светоотражатели с обеих сторон и сзади.

Ознакомьтесь с местными правилами дорожного движения касательно требований к наличию стоп-сигналов.

Буксировка другого снегохода

Если снегоход неисправен и его необходимо отбуксировать, то исключительно в экстренных ситуациях допускается использование троса или веревки.

– Снимите приводной ремень. Более подробная информация приведена в подразделе *«Процедуры технического обслуживания»*.

– Прикрепите трос к стойкам лыж (шпинделям), а не к самим лыжам. Если стойки лыж недоступны, прикрепите трос к бамперу.

– Посадите кого-нибудь на буксируемый снегоход, чтобы он управлял им и при необходимости задействовал тормоз.

– Выполняйте буксировку на низкой скорости с соблюдением повышенных мер предосторожности.

ПРИМЕЧАНИЕ
Всегда снимайте приводной ремень с буксируемого снегохода, чтобы предотвратить повреждение ремня и системы привода.

В некоторых регионах такая буксировка может противоречить законодательству. Проконсультируйтесь с государственными или местными органами власти.

Вспомогательные комплектующие и конструктивные изменения

Запрещается демонтировать оригинальное оборудование со снегохода. Каждое транспортное средство имеет множество встроенных элементов безопасности. К таким элементам относятся различные защитные кожухи, консоли, а также светоотражающие материалы и предупреждающие таблички.

Кроме того, вспомогательные комплектующие разработаны специально для конкретных моделей. Не рекомендуется устанавливать их на другие модели, кроме тех, для которых они были проданы.

Элементы, улучшающие сцепление с поверхностью

ПРИМЕЧАНИЕ Данный раздел относится ко всем моделям снегоходов, которые либо оснащены заводской шипованной гусеницей, либо на которые допускается установка таких гусениц.

Использование элементов, улучшающих сцепление с поверхностью, таких как регулируемые или более агрессивные твердосплавные коньки лыж и/или гусеничные шипы, изменит поведение вашего снегохода, особенно в плане маневренности, ускорения и торможения.

Использование элементов, улучшающих сцепление с поверхностью, обеспечивает лучшее сцепление на укатанном снегу и льду, но не оказывает заметного эффекта в глубоком снегу. По этой причине управление снегоходом, оснащенным такими элементами, требует определенного периода адаптации. Если ваш снегоход оснащен элементами, улучшающими сцепление с поверхностью, обязательно выделите достаточно времени, чтобы привыкнуть к тому, как он ведет себя при прохождении поворотов, ускорении и торможении.

Использование шипов на гусенице может увеличить нагрузку и напряжение на определенные компоненты снегохода, а также повысить уровень вибрации. Это может привести к преждевременному износу таких деталей, как приводной ремень, тормозные колодки, подшипники, цепь, звездочки цепной передачи, а также сократить срок службы самой гусеницы.

Гусеничные шипы также могут нанести серьезное повреждение снегоходу, если он не оснащен соответствующей защитой туннеля.

Ознакомьтесь с местным законодательством, регулирующим использования элементов, улучшающих сцепление с поверхностью, на снегоходах.

Ошиповка несертифицированной гусеницы или использование несертифицированных шипов увеличивает риск разрыва или полного разрушения гусеницы.

Установка гусеничных шипов и защиты туннеля требует специальных технических знаний. Чтобы обеспечить безопасную и правильную установку, компания AODES рекомендует выполнять ее у вашего официального дилера.

Информация о техническом обслуживании и замене приведена в подразделе *«Гусеница»* в разделе *«Процедуры технического обслуживания»*.

Маневренность

Использование элементов, улучшающих сцепление с поверхностью, таких как более агрессивные твердосплавные коньки лыж и/или шипы, улучшает сцепление снегохода с покрытием как в передней, так и в задней части. В связи с этим использование твердосплавных коньков является обязательным условием для обеспечения эффективного сцепления лыж, необходимого для достижения баланса между передней и задней частями снегохода. Несмотря на то, что стандартные твердосплавные коньки вполне справляются со своими задачами, они не всегда обеспечивают оптимальную управляемость, поскольку она напрямую зависит от ваших личных предпочтений, стиля вождения и настроек подвески.

⚠ ПРЕДУПРЕЖДЕНИЕ
Если передняя и задняя части снегохода разбалансированы из-за неправильного сочетания элементов, улучшающих сцепление с поверхностью, снегоход может иметь избыточную или недостаточную поворачиваемость, что может привести к потере контроля над ним.

Избыточная поворачиваемость

При определенных условиях использование более агрессивных твердосплавных коньков лыж без установки шипов на заднюю гусеницу может сделать снегоход склонным к избыточной поворачиваемости (см. рисунок).

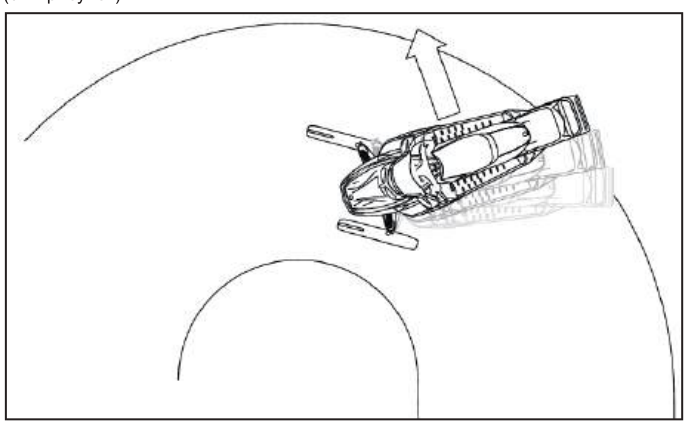

ИЗБЫТОЧНАЯ ПОВОРАЧИВАЕМОСТЬ

Недостаточная поворачиваемость

При определенных условиях использование шипов на гусенице может сделать снегоход склонным к недостаточной поворачиваемости, если лыжи не оснащены более агрессивными твердосплавными коньками (см. рисунок).

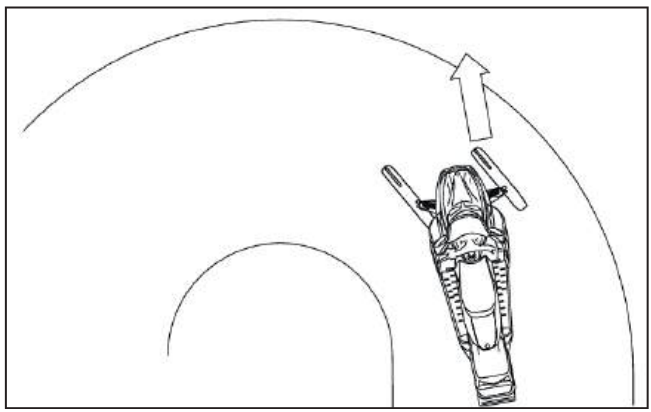

НЕДОСТАТОЧНАЯ ПОВОРАЧИВАЕМОСТЬ

Контролируемое вождение

Сбалансированное сочетание твердосплавных коньков лыж и шипов на гусенице обеспечивает надлежащий контроль и лучшую управляемость (см. рисунок).

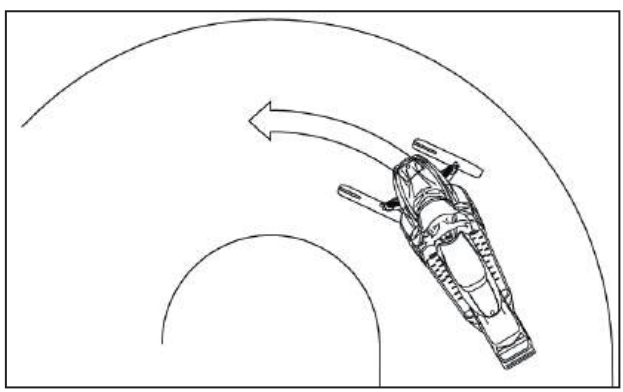

КОНТРОЛИРУЕМОЕ ВОЖДЕНИЕ

Ускорение

Использование шипов на гусенице позволит снегоходу лучше разгоняться на укатанном снегу и льду, но не окажет заметного эффекта на рыхлом снегу. При определенных условиях это может вызвать резкие изменения сцепления с поверхностью.

Всегда плавно нажимайте на курок газа и никогда не пытайтесь вызвать пробуксовку гусеницы, чтобы пустить заднюю часть снегохода в занос. Это может привести к сильному выбросу камней, грязи или кусков льда назад, что представляет опасность для окружающих или водителей снегоходов, движущихся позади вас.

Торможение

Как и в случае с ускорением, использование шипов на гусенице обеспечит более эффективное торможение на укатанном снегу или льду, но не окажет заметного эффекта на рыхлом снегу. Таким образом, при определенных условиях эффективность торможения может резко меняться. Тормозите плавно и дозированно, чтобы избежать блокировки гусеницы и предотвратить непредвиденные ситуации, которые могут привести к потере управления.

БЕЗОПАСНОСТЬ ПРИ ПОЕЗДКЕ

Положение водителя (движение вперед)

Положение тела во время езды и баланс — это два основных принципа, позволяющих направлять снегоход именно туда, куда вам нужно. При развороте на склоне холма водитель и пассажир должны быть готовы сместить вес тела, чтобы помочь снегоходу повернуть в нужном направлении. Водителю и пассажиру категорически запрещается выполнять этот маневр, выставляя ноги за пределы снегохода. Опыт подскажет вам, насколько сильно нужно наклоняться, чтобы поворачивать на разных скоростях, и какой наклон необходим при движении по склону для поддержания правильного баланса.

В целом, оптимальным положением для обеспечения оптимального баланса и контроля является положение сидя. Однако при определенных условиях также используются положения полустоя, на колене или стоя.

⚠ ПРЕДУПРЕЖДЕНИЕ
Не пытайтесь выполнять какие-либо маневры, если они превышают уровень ваших навыков и возможностей.

Положение сидя

Ноги находятся на подножках, тело расположено посередине сиденья — это идеальная посадка при движении на снегоходе по знакомому гладкому рельефу. Колени и бедра должны оставаться расслабленными и пружинить, чтобы амортизировать удары.



Положение полустоя

Наполовину сидячее положение, при котором тело приподнято над сиденьем, а ноги согнуты в полуприседе прямо под телом, что позволяет ногам эффективно амортизировать удары при движении по неровной местности. Избегайте резких остановок.



Положение на колене

Чтобы занять такое положение, надо твердо поставить одну ногу на подножку, а противоположное колено — на сиденье. Избегайте резких остановок.



Положение стоя

Поставьте обе ноги на подножки. Колени должны быть согнуты, чтобы амортизировать удары от неровностей поверхности. Это эффективное положение для обеспечения лучшего обзора и оперативного смещения веса тела в зависимости от условий. Избегайте резкой остановки.



Положение водителя (движение задним ходом)

При движении задним ходом:

– Перед началом движения задним ходом убедитесь, что на пути позади снегохода нет препятствий или посторонних лиц.

– Рекомендуется оставаться в положении сидя при движении на снегоходе задним ходом.

– Старайтесь не вставать. При движении назад ваш вес может сместиться вперед, что приведет к случайному нажатию на курок газа и неожиданному ускорению. Неожиданное ускорение снегохода при движении задним ходом может привести к потере управления.

Быстрое движение задним ходом при совершении поворота может привести к потере устойчивости и контроля над машиной.

Поездка с пассажиром (пассажирами)

Снегоход рассчитан на одного водителя и такое количество пассажиров, которое соответствует количеству установленных на снегоходе сидений, оборудованных поручнями, соответствующими стандартам SSCC (Совета по безопасности снегоходов). Пассажир должен сидеть исключительно на специально предназначенном для него пассажирском сиденье.

⚠ ПРЕДУПРЕЖДЕНИЕ
Категорически запрещается сидеть между рулем и водителем.

Даже если конструкция снегохода позволяет перевозку пассажира, этот человек должен быть физически готов к поездке на снегоходе.

Любой пассажир во время поездки должен иметь возможность надежно упереться ногами в подножки и крепко держаться руками за поручни или за ремень сиденья. Соблюдение этих физических критериев важно для обеспечения устойчивости пассажира и снижения риска его вылета со снегохода. Падение может привести к тяжелой травме или гибели.

Водитель несет личную ответственность за обеспечение безопасности пассажира и должен проинструктировать его об основных правилах езды на снегоходе.

Перед началом поездки отрегулируйте подвеску в соответствии с общим весом. Подробную информацию см. в подразделе *«Настройка подвески»*.

Попросите пассажира немедленно сообщить вам о необходимости снизить скорость или остановиться, если во время поездки он почувствует себя некомфортно или небезопасно.

При преодолении неровностей и кочек находящиеся на снегоходе лица могут слегка привставать над сиденьем, чтобы амортизировать удары ногами.

Внезапный удар на неровности может привести к выбросу пассажира со снегохода. Напомните пассажиру, что он должен наклоняться в поворотах вместе с вами, но так, чтобы это не вызвало опрокидывания транспортного средства. Будьте предельно осторожны, двигайтесь медленнее и часто проверяйте состояние пассажира. Постоянно следите за своим пассажиром во время движения.

При поездке с пассажиром эффективность торможения и контроль над рулевым управлением снижаются. Необходимо снизить скорость и предусматривать больше места для совершения маневров.

Одиночные поездки

Одиночные поездки на снегоходе могут быть опасными! У вас может закончиться топливо, вы можете попасть в аварию или повредить снегоход. **Помните, что снегоход способен за полчаса уехать дальше, чем вы сможете пройти пешком за весь день.** Старайтесь не выезжать в одиночку. Всегда отправляйтесь в поездку с другом или членом вашего снегоходного клуба. Но даже в этом случае обязательно сообщите кому-нибудь, куда именно вы направляетесь, ваш примерный маршрут и в какое приблизительное время планируете вернуться.

Поездки в группе

Перед началом поездки назначьте «ведущего группы», который будет ехать впереди, и еще одного человека, который будет замыкать группу. Убедитесь, что все участники группы знают запланированный маршрут и пункт назначения. При поездке с другими людьми подстраивайтесь под возможности и опыт ваших спутников. Никогда не обгоняйте ведущего группы или, если на то нет крайней необходимости, любой другой снегоход. Используйте передаваемые по цепочке сигналы руками для предупреждения об опасностях или информирования о намерении изменить направление движения. Важно соблюдать безопасную дистанцию между снегоходами, но при этом каждый водитель, движущийся за лидером, должен видеть впереди идущий снегоход.

Сигналы руками

Каждый водитель снегохода должен дублировать и передавать любой полученный сигнал тем, кто движется позади него.

СТОП Вытяните любую руку вертикально вверх над головой. 	ПОВОРОТ НАЛЕВО Вытяните левую руку горизонтально в сторону поворота. 

ПОВОРОТ НАПРАВО Вытяните левую руку в сторону и согните ее в локте вертикально вверх так, чтобы она образовывала прямой угол. 	СНИЖЕНИЕ СКОРОСТИ Вытяните левую руку в сторону и вниз от корпуса, затем выполняйте покачивающие движения ладонью сверху вниз, сигнализируя о предупреж-дении или необходимости соблюдать осторожность. 
СНЕГОХОД СЗАДИ Поднимите руку, согните ее в локте так, чтобы большой палец указывал назад (жест «автостопщика»), и совершайте покачивающие движения рукой вперед-назад через плечо. 	ВСТРЕЧНЫЙ СНЕГОХОД Поднимите левую руку на уровень плеча, согните ее в локте так, чтобы предплечье было направлено вертикально вверх, согните кисть и совершайте движения рукой слева направо над головой, указывая на правую сторону трассы. 
ПОСЛЕДНИЙ СНЕГОХОД В КОЛОННЕ Поднимите левую руку на уровень плеча, согните ее в локте, направив предплечье вертикально вверх, и сожмите кисть руки в кулак. 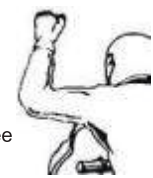	

Предотвращение столкновений

Где бы вы ни управляли своим транспортным средством, всегда будьте готовы к неожиданностям. Придерживайтесь осторожного стиля вождения. Постоянно сканируйте пространство на наличие людей, препятствий, изменений дорожных условий и приближающихся транспортных средств. На трассе всегда придерживайтесь надлежащей стороны движения в соответствии с местными правилами дорожного движения, чтобы избежать столкновения, особенно в условиях ограниченной видимости (например, перед вершиной холма или на повороте). Соблюдайте повышенную осторожность при движении вне подготовленных трасс.

Всегда сохраняйте безопасную дистанцию до других снегоходов и окружающих людей. Не прижимайтесь к идущему впереди снегоходу. Если снегоход перед вами по какой-либо причине замедлится, его водитель и пассажир могут пострадать из-за вашей невнимательности. Поддерживайте безопасный тормозной путь до идущего впереди снегохода. В зависимости от состояния рельефа для полной остановки может потребоваться чуть больше места, чем вы думаете. Не рискуйте. Будьте готовы применить маневр уклонения.

На суше или у ручьев может образовываться туман или ухудшающая видимость снежная пелена. Если вам необходимо продолжить движение в тумане или при сильном снегопаде, двигайтесь медленно с включенными фарами и внимательно следите за возможными опасностями. Если вы не уверены в правильности своего маршрута, прекратите движение. Держитесь на безопасном расстоянии позади других снегоходов, чтобы улучшить видимость и увеличить время реакции.

Правила поведения при езде

Использование снегохода в опасных условиях, превышающих возможности водителя, пассажира, технические параметры снегохода или нарушающих условия ее целевого назначения, может привести к травмам или гибели людей.

Помните, что в рекламных материалах могут демонстрироваться опасные маневры, выполняемые профессионалами в идеальных и контролируемых условиях. Категорически запрещается пытаться повторить любые подобные опасные маневры, если они превышают ваш уровень водительского мастерства.

Прыжки являются источником повышенной опасности. Прыжки требуют предварительной практики и должны выполняться только в известных и контролируемых условиях. Никогда не пытайтесь совершать прыжки на подготовленной трассе. Потеря управления может привести к удару о различные препятствия, такие как камни или деревья, либо к столкновению с другим снегоходом. При совершении прыжка будьте готовы к приземлению, чтобы самортизировать удар. Сгруппируйтесь перед ударом; ваши колени должны быть согнуты, чтобы сработать в качестве естественных амортизаторов.

Кроме того, неровной или разбитой поверхности трассы может оказаться достаточно, чтобы подбросить снегоход вверх, что вызовет сильный удар или потерю контроля. При резком открытии дроссельной заслонки гусеница снегохода зарывается в снег и оставляет после себя неровную, испорченную поверхность для других водителей. Поэтому думайте о безопасности других участников движения — не допускайте пробуксовки гусеницы посреди трассы.

Превышение скорости

Избыточная скорость и неосторожное вождение могут привести к смертельному исходу. Всегда выбирайте скорость в соответствии с состоянием снежного покрова и сопутствующими обстоятельствами. В большинстве случаев при чрезмерной скорости невозможно среагировать достаточно быстро на непредвиденные изменения обстановки. Всегда двигайтесь со скоростью, соответствующей состоянию трассы, погодным условиям и вашим собственным водительским навыкам. Необходимо знать местные правила дорожного движения. В регионе эксплуатации могут действовать ограничения скорости, обязательные для соблюдения.

Движущиеся части

Держитесь на безопасном расстоянии от гусеницы и ее механизмов. Прикосновение к вращающейся гусенице приведет к получению травмы.

Во избежание тяжелых травм находящихся вблизи снегохода людей соблюдайте следующие правила.

– Никогда не стойте позади движущейся гусеницы или рядом с ней.
– Если необходимо прокрутить гусеницу на месте, всегда используйте подставку для снегохода с широким основанием и задним защитным экраном.
– Когда гусеница приподнята над землей, запускайте ее вращение только на минимально возможной скорости. Центробежная сила может привести к выбросу посторонних предметов, поврежденных или незакрепленных шипов или элементов гусеничного полотна из-под туннеля с большой силой.
– Запрещается запускать двигатель без надежно установленного защитного кожуха ремня привода.
– Запрещается эксплуатировать транспортное средство без надежно установленного защитного кожуха тормозного диска.
– Запрещается эксплуатировать транспортное средство с открытыми боковыми панелями или со снятым капотом.

Особенности рельефа и условия вождения

Подготовленная трасса

На ухоженной трассе наиболее предпочтительным положением является положение сидя. Не устраивайте гонки и всегда придерживайтесь правой стороны трассы. Будьте готовы к неожиданностям. Соблюдайте требования всех дорожных знаков. Не двигайтесь зигзагами от одной стороны трассы к другой.

Неподготовленная трасса

Если давно не было снегопада, на укатанной трассе стоит ожидать рельеф типа «стиральная доска» и гребенка. Движение по таким участкам на большой скорости небезопасно. Снизьте скорость. Крепко держитесь за руль и примите положение полустоя. Ноги должны находиться непосредственно под корпусом, а тело — в полуприседе, чтобы эффективно гасить любые сильные толчки и удары. На длинных участках трасс типа «стиральная доска» можно принять положение на колене, оперевшись одним коленом о сиденье. Это обеспечивает определенный уровень комфорта и одновременно позволяет телу оставаться расслабленным и способным полностью контролировать транспортное

средство. Остерегайтесь скрытых камней или пней, частично скрытых недавним снегопадом.

Глубокий снег

В глубоком рыхлом снегу снегоход может начать «зарываться». Если это происходит, заложите максимально широкий радиус поворота и ищите более плотный участок снега. Если вы все же застряли — а это случается со всеми — не допускайте пробуксовки гусеницы, так как от этого машина погрузится еще глубже. Вместо этого заглушите двигатель, сойдите со снегохода и переставьте его заднюю часть на свежий, нетронутый снег. Затем притопчите перед снегоходом чистую дорожку. Обычно достаточно длины в несколько футов. Снова запустите двигатель. Примите положение стоя и плавно раскачивайте снегоход из стороны в сторону, одновременно ровно и медленно нажимая на курок газа. В зависимости от того, какая часть машины погружается (передняя или задняя), ваши ноги должны быть смещены на противоположный край подножек. Категорически запрещается подкладывать под гусеницу посторонние предметы для создания опоры. Не позволяйте никому стоять перед снегоходом или позади него при работающем двигателе. Держитесь на безопасном расстоянии от гусеницы. Прикосновение к вращающейся гусенице может привести к получению травмы.

Замерзшие водоемы

Передвижение по замерзшим озерам и ручьям может быть смертельно опасным. Избегайте водных путей. Если вы находитесь в незнакомой местности, узнайте у местных властей или жителей о состоянии льда, наличии протоков, устьев рек, родников, быстрого течения или других опасных факторов. Никогда не пытайтесь выезжать на снегоходе на лед, который может оказаться слишком тонким, чтобы выдержать вас и машину. Эксплуатация снегохода на льду или обледенелых поверхностях может быть очень опасной, если не соблюдать определенные меры предосторожности. Сама природа льда исключает хорошую управляемость снегохода, как и любого другого транспортного средства. Сцепление с поверхностью при трогании с места, прохождении поворотов или торможении здесь намного хуже, чем на снегу. Следовательно, тормозной путь и радиус поворота могут увеличиться в разы. Рулевое управление становится минимально эффективным, а неконтролируемые заносы и развороты представляют собой постоянно присутствующую угрозу. При движении по льду едьте медленно и осторожно. Оставляйте себе большой запас пространства для остановки и поворотов.

Снежная каша

В любых ситуациях избегайте участков со снежной кашей. Обязательно проверяйте наличие снежной каши перед тем, как начать движение через любое озеро или реку. Если на вашем следу появляются темные пятна, немедленно съезжайте со льда. Лед и вода могут выбрасываться гусеницей назад, прямо на траекторию движения идущего за вами снегохода. Эвакуация застрявшего в снежной каше снегохода требует огромных физических усилий, а в некоторых случаях бывает просто невозможна.

Подъем по склону

Вам могут встретиться два типа склонов: открытый склон, на котором мало деревьев, скал или других препятствий, и склон, на который можно подняться только по прямой траектории. На открытом склоне правильный подход заключается в том, чтобы подниматься движением вдоль склона или слаломом. Заходите на склон под углом. Примите положение стоя,

поставив обе ноги на одну и ту же подножку. Всегда удерживайте вес своего тела со стороны подъема. Поддерживайте стабильную, безопасную скорость. Продолжайте движение в этом направлении настолько долго, насколько это возможно, затем измените угол движения относительно склона и, соответственно, измените положение тела на подножках.

Подъем по прямой траектории может вызвать определенные трудности. Примите положение стоя, ускорьтесь перед началом подъема, а затем уменьшите нажатие на курок газа, чтобы предотвратить пробуксовку гусеницы.

В любом случае скорость движения должна соответствовать крутизне уклона. Всегда снижайте скорость при приближении к гребню холма. Если не можете продолжить движение, не допускайте пробуксовки гусеницы. Включите стояночный тормоз, заглушите двигатель, освободите лыжи, потянув их наружу и вниз по склону, разверните заднюю часть снегохода вверх по склону, запустите двигатель, выключите стояночный тормоз и плавно выезжайте, медленно и ровно нажимая на газ. Выберите правильное положение тела, чтобы избежать опрокидывания, после чего спускайтесь.

Спуск по склону

Движение под уклон требует постоянного и полного контроля над транспортным средством. На крутых склонах держите центр тяжести как можно ниже и крепко держитесь обеими руками за руль. Слегка поджимайте курок газа, позволяя машине катиться вниз по склону с работающим двигателем. Если скорость превысит безопасный уровень, замедлите движение с помощью тормоза, нажимая на него частыми прерывистыми движениями. Никогда резко не зажимайте тормоз до полной блокировки гусеницы.

Движение поперек склона

При пересечении склона поперек, а также при движении по диагонали вверх или вниз необходимо соблюдать определенные правила. Все находящиеся на снегоходе должны наклоняться в сторону склона для поддержания устойчивости. Предпочтительным положением является положение стоя, при этом обе ноги должны находиться на той подножке, которая обращена вверх по склону. Будьте готовы оперативно смещать вес тела по мере необходимости. Движение поперек склонов и по крутым склонам не рекомендуется начинающим или неопытным водителям снегоходов.

Опасность лавины

При движении по горной местности вы должны помнить о риске схода лавин. Лавины различаются по размеру и форме; обычно они возникают на крутом рельефе и при нестабильном состоянии снежного покрова.

Спровоцировать сход лавины могут свежий снег, животные, люди, ветер и сам снегоход. Избегайте заездов в гору на максимальную высоту или пересечения крутых склонов при наличии условий для схода лавин. В условиях нестабильного снежного покрова маршрут движения должен быть ограничен пологими склонами. Избегайте сформированных ветром снежных козырьков. Главный залог безопасной езды в горах — держаться подальше от участков с нестабильными условиями. Пожалуй, самым важным моментом является ежедневный мониторинг текущих условий и опасностей в горах. Перед каждым выездом проверяйте местные лавинные прогнозы и уровни угроз, а также строго следуйте рекомендациям специалистов.

Во время поездок в горах вы всегда должны иметь при себе снеговую лопату, лавинный щуп и лавинный маяк.

Яркое солнце

В яркие солнечные дни видимость может быть значительно ухудшена. Блики от солнца и снега могут ослепить вас до такой степени, что вы не сможете вовремя заметить овраги, канавы или другие препятствия. В таких условиях всегда следует носить защитные очки с цветными линзами.

Поездки в ночное время

Количество естественного и искусственного освещения в конкретный момент времени напрямую влияет на вашу способность видеть дорогу и быть заметным для других. Соблюдайте повышенную осторожность. Двигайтесь со скоростью, которая позволит вам вовремя остановиться при обнаружении впереди неизвестного или опасного объекта. Оставайтесь на проложенных трассах и никогда не выезжайте на незнакомую территорию. Убедитесь, что передние фары и задний фонарь исправны и очищены.

Незнакомая территория

Каждый раз, въезжая в незнакомую местность, управляйте снегоходом с предельной осторожностью. Под снегом могут быть скрыты различные препятствия. Двигайтесь достаточно медленно, чтобы вовремя распознать потенциальные опасности, такие как заборы или столбы ограждений, пересекающие ваш путь ручьи, камни, внезапные впадины, проволочные растяжки и бесчисленное множество других препятствий, столкновение с которыми может досрочно прервать вашу поездку на снегоходе.

Движение вне проложенных трасс и в лесу требует снижения скорости и повышенной бдительности. Слишком быстрая езда в таких условиях делает даже незначительные препятствия очень опасными. Наезд даже на небольшой камень или пень может привести к потере контроля над снегоходом и травмированию находящихся на нем людей. Соблюдайте осторожность, даже если вы двигаетесь по уже проложенным трассам. Выбирайте такую скорость, чтобы вы могли четко видеть, что находится за следующим поворотом или за вершиной холма.

Скрытая проволока

Всегда внимательно следите за возможным наличием скрытой проволоки, особенно в районах, где когда-то велось сельское хозяйство. Слишком много аварий происходит из-за наезда на проволочные изгороди в полях, проволочные растяжки рядом со столбами и дорогами, а также на цепи и тросы, используемые для перекрытия дорог. В таких местах движение на низкой скорости является строго обязательным.

Движение по неровным поверхностям

Незапланированные прыжки на сугробах, снежных брустверах от спецтехники, водопропускных трубах, незаметных объектах или внезапных перепадах высоты на трассе могут быть опасны. Их можно избежать, если использовать защитные очки или визоры с правильно подобранным цветом линз, а также двигаться с более низкой скоростью.

Хороший способ вовремя замечать подобные изменения рельефа — носить защитные очки или визоры с правильно подобранным цветом линз и двигаться с меньшей скоростью. При проезде неровностей сместитесь в полуприседе ближе к задней части машины, держите лыжи приподнятыми и направленными строго вперед. Частично откройте дроссельную заслонку

и сгруппируйтесь перед ударом. Колени должны быть согнуты, чтобы сработать в качестве естественных амортизаторов.

Пересечение автомобильных дорог

Снегоход не предназначен для движения или разворота на асфальтовом покрытии общественных улиц, дорог или автомагистралей. Избегайте движения по автомобильным дорогам. Если это необходимо и разрешено правилами, снизьте скорость и двигайтесь по самому краю обочины, где есть снег, который поможет сохранить контроль над направлением движения.

Поскольку снегоходные трассы часто пересекают автомобильные дороги, водителям важно знать правильный порядок их пересечения. При приближении к автодороге подайте сигнал идущим сзади снегоходам о том, что вы останавливаетесь на перекрестке, и плавно полностью остановитесь на безопасном расстоянии от края проезжей части. В некоторых случаях вы будете приближаться к дороге из кювета или со снежной насыпи. Выбирайте место для выезда, на которое вы сможете подняться без труда. Полностью остановитесь на вершине насыпи и подождите, пока проедет весь транспорт. Затем внимательно посмотрите в обоих направлениях, прежде чем пересечь дорогу под углом 90°. При необходимости примите положение стоя, чтобы улучшить обзор в обе стороны. Остерегайтесь припаркованных автомобилей. Убедившись, что дорога свободна, без промедления двигайтесь прямо через перекресток. Каждый водитель в группе должен самостоятельно полностью остановиться, посмотреть в обе стороны и только потом продолжать движение, когда на дороге не будет приближающегося транспорта.

Пересечение железнодорожных путей

Категорически запрещается ездить по железнодорожным путям. Это незаконно. Железнодорожные пути и полоса отвода железных дорог являются частной собственностью. Снегоход не способен конкурировать с поездом. Перед пересечением железнодорожного пути остановитесь, посмотрите по сторонам и прислушайтесь.

Уважение к дикой природе

Встречи с дикими животными украшают ваши поездки на снегоходе. Гусеницы снегоходов часто образуют плотную поверхность, по которой животные могут перемещаться из одного района в другой. Не нарушайте эту привилегию — не преследуйте и не пугайте животных. Переутомление и истощение сил могут привести к гибели животного. Избегайте территорий, на которых установлены знаки охраны или подкормки диких животных. Если вам посчастливилось увидеть животное, остановите снегоход и ведите себя тихо.

Отравление угарным газом (CO)

Выхлопные газы содержат смертельно опасный угарный газ (CO). Вдыхание угарного газа вызывает головные боли, головокружение, сонливость, тошноту, потерю ориентации и, в конечном итоге, смерть.

Угарный газ — это бесцветный газ без вкуса и запаха, который может присутствовать, даже если вы не видите или не ощущаете запах выхлопных газов. Угарный газ может быстро накапливаться в смертельно опасной концентрации, в результате чего человек быстро лишается возможности спастись. Кроме того, смертельно опасная концентрация угарного газа

может сохраняться в закрытых или плохо проветриваемых помещениях в течение многих часов или дней.

При наличии признаков отравления угарным газом необходимо сразу покинуть помещение, выйти на свежий воздух и обратиться за медицинской помощью.

Правила предотвращения серьезного вреда здоровью или смерти от угарного газа:

– Запрещается заводить транспортное средство в плохо проветриваемых или частично закрытых помещениях, таких как гараж, крытая автостоянка или сарай. Даже если помещение будет проветриваться от выхлопных газов с помощью вентиляторов или открытых окон и дверей, концентрация угарного газа все равно может быстро достигать опасного уровня.

– Запрещается заводить транспортное средство на открытом воздухе в таком месте, где выхлопные газы могут затягиваться в здание через оконные и дверные проемы.

– Никогда не стойте рядом со снегоходом при работающем двигателе. Человек, стоящий рядом с работающей машиной, может вдохнуть высокую концентрацию выхлопных газов.

После окончания поездки обязательно снимайте шнур безопасности с выключателя двигателя во избежание несанкционированного использования снегохода детьми или посторонними лицами, а также для предотвращения случайного запуска двигателя в замкнутом пространстве (например, в гараже).

Возгорание бензина и другие опасности

Бензин является крайне легковоспламеняющимся и очень взрывоопасным веществом. Пары топлива могут распространяться и загореться от искры или пламени на расстоянии многих метров от двигателя. Для снижения риска воспламенения или взрыва следуйте данным указаниям:

– Для хранения топлива используйте только сертифицированные канистры для бензина.

– Строго соблюдайте инструкции, приведенные в подразделе *«Процедура заправки топливом»*.

– Запрещается запускать и эксплуатировать двигатель, если крышка топливного бака не установлена надлежащим образом.

– Для перевозки запасного топлива на снегоходе используйте только специальную канистру. Она должна быть правильно установлена и надежно закреплена.

Бензин — это ядовитое вещество, способное причинить вред здоровью или смерть.

– Запрещается откачивать бензин с помощью рта.

– В случае проглатывания бензина, его попадания в глаза или вдыхания паров бензина незамедлительно обратитесь к врачу.

– При проливании бензина на себя смойте его водой с мылом и смените одежду.

Ожоги от горячих частей

Некоторые компоненты снегохода могут сильно нагреваться во время работы. Во избежание ожогов избегайте контакта с ними во время поездки и в течение некоторого времени после ее окончания.

ПРАКТИЧЕСКИЕ УПРАЖНЕНИЯ

Место для проведения упражнений

Найдите подходящую площадку для отработки упражнений. Убедитесь, что выбранная зона соответствует следующим требованиям:

– отсутствие движения транспорта;

– отсутствие препятствий;

– укатанный плотный снег;

– достаточное пространство для маневрирования.

Упражнения для отработки

Отработайте следующие упражнения в одиночку только после выполнения полной проверки снегохода перед поездкой. Всегда запускайте и глушите двигатель строго в соответствии с инструкциями в подразделах *«ПОРЯДОК ЗАПУСКА ДВИГАТЕЛЯ»* и *«ОСТАНОВКА ДВИГАТЕЛЯ»* раздела *«ОСНОВНЫЕ ПРОЦЕДУРЫ»*. Не забудьте прикрепить шнур безопасности к своей куртке.

Использование аварийного выключателя двигателя

Цель: Ознакомиться с работой курка газа и освоить использование аварийного выключателя двигателя.

Указания:

– При включенном стояночном тормозе запустите двигатель и дайте ему поработать на холостом ходу, пока он не достигнет рабочей температуры.

– С помощью выключателя остановки двигателя заглушите двигатель. Нажмите на выключатель большим пальцем правой руки, не снимая ладони с рукоятки руля.

– Снова запустите двигатель и повторите упражнение. Работа на холостом ходу перед повтором не требуется.

Советы для дополнительной практики:

– Научитесь нажимать на аварийный выключатель двигателя, не глядя на него.

Начало движения, остановка и базовое маневрирование

Цель:

– Освоить управление курком газа и научиться приводить транспортное средство в движение.

– Ознакомиться с особенностями движения на низкой скорости, замедления и торможения.

Если во время выполнения этого упражнения вы почувствуете, что теряете контроль, отпустите курок газа, чтобы прекратить ускорение, и нажмите на рычаг тормоза по мере необходимости для замедления. Вы также можете использовать аварийный выключатель двигателя, чтобы полностью отключить питание.

Указания: Первое время открывайте курок газа лишь на мгновение, после чего отпускайте его и двигайтесь накатом.

– Запустите двигатель и полностью отпустите рычаг стояночного тормоза.

– Медленно нажимайте на курок газа, пока снегоход не начнет плавно трогаться вперед. Как только снегоход начнет движение, отпустите курок газа, прокатитесь накатом, а затем нажмите на рычаг тормоза до полной остановки.

– Продолжайте выполнять эту часть упражнения до тех пор, пока не почувствуете себя уверенно при нажатии и отпускании курка газа.

Остановка двигателя во время движения

Цель: ознакомиться с использованием аварийного выключателя двигателя во время движения, чтобы понимать, как поведет себя транспортное средство, если вам придется прибегнуть к этому в дальнейшем.

Указания:

– Примерно на середине прямого участка, двигаясь со скоростью около 8 км/ч (5 миль/ч), переведите аварийный выключатель двигателя в положение «ВЫКЛ» (OFF) и остановитесь накатом.

– Снова запустите двигатель и повторите упражнение. Попробуйте увеличить скорость (максимум до 20 км/ч (12 миль/ч)) перед тем, как задействовать аварийный выключатель двигателя.

В экстренной ситуации двигатель снегохода можно заглушить, нажав на аварийный выключатель двигателя или сорвав колпачок шнура безопасности с выключателя, одновременно задействуя тормоз.

Базовые повороты

Цель: освоить контролируемое выполнение поворотов в обе стороны.

Указания:

– Двигайтесь по прямой линии на низкой скорости и сделайте поворот по широкой дуге. Убедитесь, что для выполнения всего поворота достаточно свободного пространства.

– Поочередно выполняйте правые и левые повороты, поддерживая стабильную скорость ниже 8 км/ч (5 миль/ч). Удерживайте курок газа для поддержания низкой скорости.

– Наклон корпуса вперед и внутрь поворота поможет легче поворачивать руль.

Быстрая остановка

Цель:

– Ознакомиться с тормозной способностью транспортного средства.

– Научиться задействовать тормоза с максимальной эффективностью.

Это упражнение похоже на то, что вы выполняли ранее, за исключением того, что теперь вы будете нажимать на рычаг тормоза сильнее, постепенно доводя усилие до максимального торможения, но без полной блокировки вращения гусеницы. Для быстрой остановки всегда полностью отпускайте курок газа. Если одновременно нажать на курок газа и рычаг тормоза, тормозной путь увеличится.

Указания:

– Начните движение с одного конца прямого участка и разгонитесь до 8 км/ч (5 миль/ч). Примерно на середине прямого участка полностью отпустите курок газа и быстро нажмите на тормоз.

– Держите голову и взгляд поднятыми прямо перед собой, удерживайте руль ровно и не отпускайте тормоз до полной остановки машины.

– Повторите упражнение, увеличивая скорость и нажимая на тормоз сильнее. Как только вы почувствуете, что вращение гусеницы сейчас заблокируется, необходимо немного ослабить давление на рычаг тормоза. Для сохранения контроля над машиной гусеница должна продолжать вращаться.

Движение задним ходом

Цель: ознакомиться с особенностями управляемости и радиусом поворота транспортного средства при движении задним ходом.

Указания:

– Переключитесь на заднюю передачу и оставайтесь в положении сидя. См. подраздел *«ВКЛЮЧЕНИЕ ЗАДНЕГО ХОДА»* в разделе *«ОСНОВНЫЕ ПРОЦЕДУРЫ»*.

– Убедитесь, что пространство позади вас полностью свободно. Глядя назад, медленно двигайтесь задним ходом и останавливайтесь, отпуская курок газа и используя тормоз, точно так же, как и при обычном движении вперед.

– Поддерживайте низкую скорость и не передвигайтесь задним ходом на большие расстояния.

– Повторяйте движение задним ходом и остановку по прямой линии до тех пор, пока не почувствуете себя уверенно.

– Как только вы освоите движение задним ходом по прямой, можете начать медленно двигаться задним ходом, одновременно поворачивая руль.

ЗАПРАВКА ТОПЛИВОМ

При определенных условиях топливо является легковоспламеняющимся и взрывоопасным веществом.

– Категорически запрещается использовать открытый огонь для проверки уровня топлива.

– Категорически запрещается курить, а также допускать появление открытого пламени или искр вблизи места заправки.

– Всегда выполняйте заправку исключительно в хорошо проветриваемом месте.

Процедура заправки топливом

1. Заглушите двигатель и включите стояночный тормоз.
2. Водитель и пассажир должны сойти со снегохода. Запрещается садиться или опираться на сиденье, если крышка топливного бака снята.
3. Медленно отверните крышку топливного бака против часовой стрелки, чтобы выровнять давление перед ее полным снятием.

   ПРИМЕЧАНИЕ Короткий свистящий звук при этом является нормальным явлением.
4. Вставьте носик заправочного пистолета или канистры в заливную горловину.
5. Заливайте топливо медленно, чтобы воздух мог беспрепятственно выходить из бака, предотвращая обратное выливание бензина. Соблюдайте осторожность, чтобы не пролить топливо.
6. Прекратите заправку сразу после автоматического отщелкивания рычага заправочного пистолета и подождите несколько секунд перед тем, как вытащить его из горловины. Не приподнимайте заправочный пистолет, чтобы долить еще немного топлива в бак. **Не переполняйте бак.**
7. Установите на место крышку топливного бака и затяните ее до упора по часовой стрелке.
8. Всегда тщательно вытирайте любые незначительные потеки топлива со снегохода. При сильном разливе топлива снимите боковые панели, чтобы полностью удалить пары бензина из моторного отсека перед запуском двигателя.
9. Перед началом движения не забудьте выключить стояночный тормоз.
10. Никогда не заправляйте топливный бак до самого верха перед тем, как поставить снегоход в теплое помещение. При повышении температуры топливо расширяется и может вытечь наружу.

ТРАНСПОРТИРОВКА СНЕГОХОДА

Убедитесь, что крышки масляного бака и топливного бака установлены надлежащим образом.

Самосвальные прицепы можно легко оснастить лебедочным механизмом для обеспечения максимальной безопасности при погрузке. Как бы просто это ни казалось, никогда не заезжайте на снегоходе на самосвальный прицеп или любой другой тип прицепа или транспортного средства своим ходом. Множество тяжелых аварий произошло в результате попыток заехать на прицеп, приводивших к перелету через него. Надежно зафиксируйте снегоход спереди и сзади, даже при транспортировке на короткие расстояния. Убедитесь, что все сопутствующее снаряжение надежно закреплено. Накройте снегоход чехлом при транспортировке на прицепе, чтобы предотвратить повреждения от дорожной грязи.

Убедитесь, что прицеп соответствует государственным или региональным нормативным требованиям. Проверьте надежность фиксации сцепного устройства и предохранительных цепей, а также исправность работы стоп-сигналов, указателей поворота и габаритных огней.

⚠ ПРЕДУПРЕЖДЕНИЕ
Запрещается транспортировать снегоход на прицепе задом наперед. При транспортировке задом наперед, встречный поток воздуха может повредить или полностью сорвать ветровое стекло.

ВАЖНЫЕ ТАБЛИЧКИ НА ТЕХНИКЕ

Предупреждающие таблички

Данные таблички нанесены на корпус снегохода в целях обеспечения безопасности водителя, пассажира или окружающих.

Следующие предупреждающие таблички находятся на вашем транспортном средстве и должны рассматриваться как неотъемлемые постоянные элементы конструкции снегохода.

ПРИМЕЧАНИЕ В случае возникновения любых расхождений между настоящим руководством и элементами на самом снегоходе, предупреждающие таблички на корпусе транспортного средства имеют приоритет над изображениями знаков в данном руководстве.

Предупреждающая и информационная табличка «Кожух ремня вариатора и момент затяжки на ведущем шкиве»

⚠ ПРЕДУПРЕЖДЕНИЕ
Данный защитный кожух ДОЛЖЕН ВСЕГДА находиться на своем месте при работающем двигателе. Остерегайтесь вращающихся частей: они могут нанести травмы или затянуть элементы вашей одежды.

ПРИМЕЧАНИЕ
– Рекомендуемый момент затяжки болта ведущего шкива составляет от 115 до 125 Н·м – Несоблюдение рекомендуемого момента затяжки может привести к серьезной поломке ведущего шкива и двигателя. – Полную процедуру сборки см. в руководстве по ремонту и техническому обслуживанию.



ПРЕДУПРЕЖДАЮЩАЯ И ИНФОРМАЦИОННАЯ ТАБЛИЧКА «КОЖУХ РЕМНЯ ВАРИАТОРА И МОМЕНТ ЗАТЯЖКИ НА ВЕДУЩЕМ ШКИВЕ»

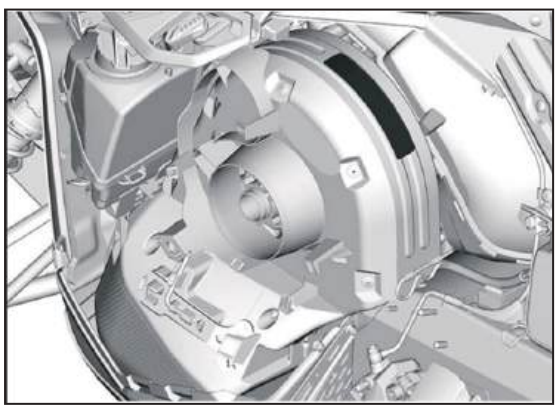

РАСПОЛОЖЕНИЕ ТАБЛИЧКИ

Предупреждающая табличка «Не открывать в горячем состоянии»

⚠ ПРЕДУПРЕЖДЕНИЕ
Не открывать в горячем состоянии.



ПРЕДУПРЕЖДАЮЩАЯ ТАБЛИЧКА «НЕ ОТКРЫВАТЬ В ГОРЯЧЕМ СОСТОЯНИИ»

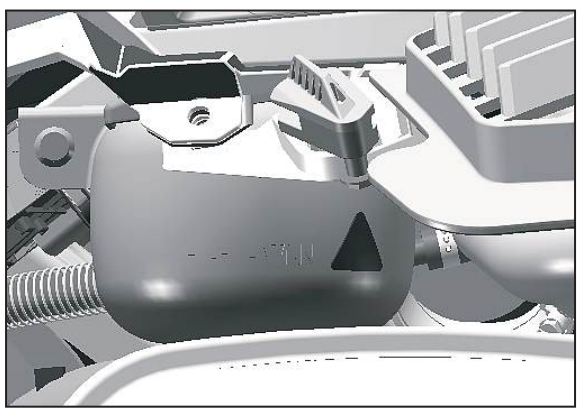

РАСПОЛОЖЕНИЕ ТАБЛИЧКИ

Табличка с предостережением «Остерегайтесь горячих деталей»

⚠ ВНИМАНИЕ!
Остерегайтесь горячих деталей.



ТАБЛИЧКА С ПРЕДОСТЕРЕЖЕНИЕМ «ОСТЕРЕГАЙТЕСЬ ГОРЯЧИХ ДЕТАЛЕЙ»

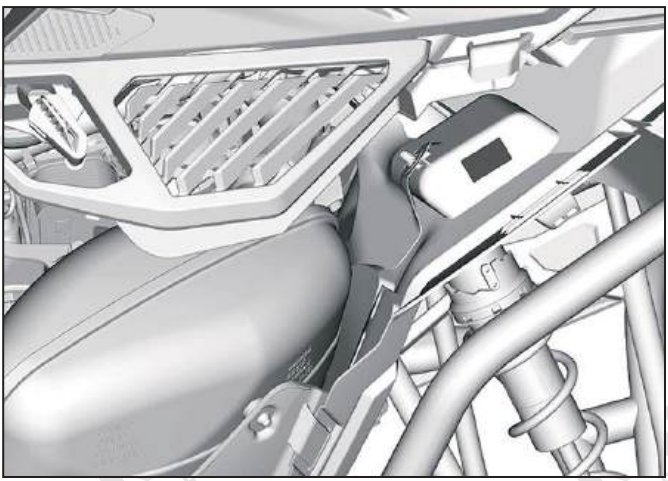

РАСПОЛОЖЕНИЕ ТАБЛИЧКИ 1

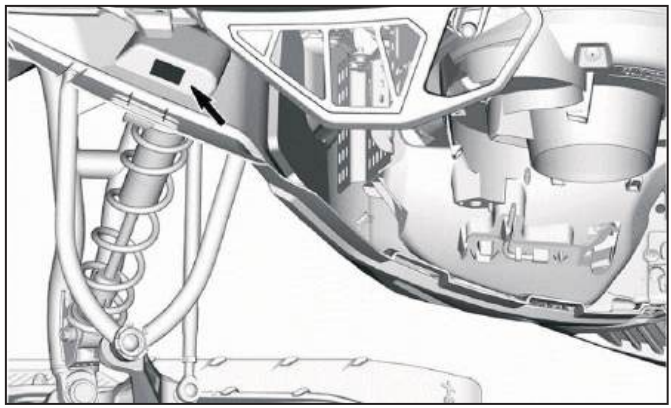

РАСПОЛОЖЕНИЕ ТАБЛИЧКИ 2

Табличка с предостережением «Уровень моторного масла»

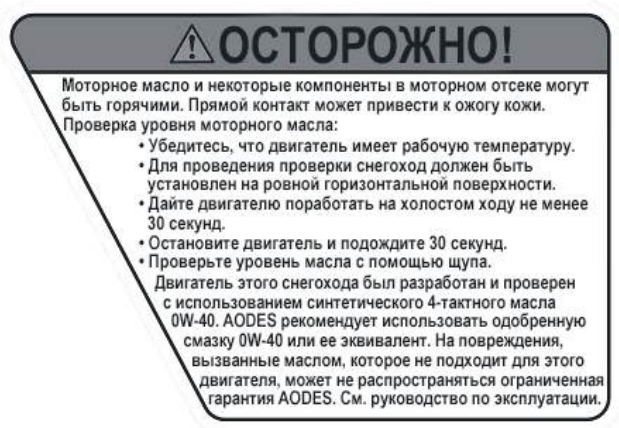

ТАБЛИЧКА С ПРЕДОСТЕРЕЖЕНИЕМ «УРОВЕНЬ МОТОРНОГО МАСЛА»



РАСПОЛОЖЕНИЕ ТАБЛИЧКИ – ВНУТРИ ЛЕВОЙ БОКОВОЙ ПАНЕЛИ

Предупреждающая табличка «Кожух тормозного диска»

⚠ ПРЕДУПРЕЖДЕНИЕ
Данный защитный кожух ДОЛЖЕН ВСЕГДА находиться на своем месте при работающем двигателе.

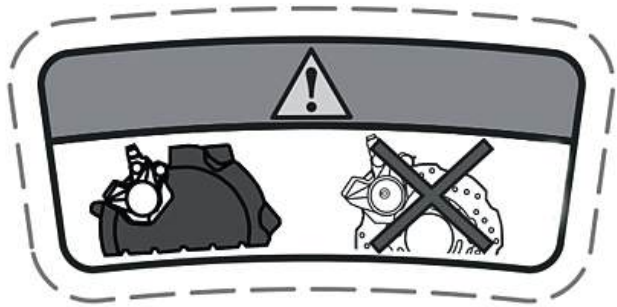

ПРЕДУПРЕЖДАЮЩАЯ ТАБЛИЧКА «КОЖУХ ТОРМОЗНОГО ДИСКА»



РАСПОЛОЖЕНИЕ ТАБЛИЧКИ

Предупреждающая наклейка: Правильное направление буксировки

⚠ ПРЕДУПРЕЖДЕНИЕ
– ВСЕГДА буксируйте данное транспортное средство передней частью вперед. – КАТЕГОРИЧЕСКИ ЗАПРЕЩАЕТСЯ буксировать данное транспортное средство задом наперед. Ветровое стекло может сорваться и создать аварийную ситуацию на дороге.



ПРЕДУПРЕЖДАЮЩАЯ ТАБЛИЧКА «ПРАВИЛЬНОЕ НАПРАВЛЕНИЕ БУКСИРОВКИ»



РАСПОЛОЖЕНИЕ ТАБЛИЧКИ

Предупреждающая табличка «Порядок запуска двигателя»



ПРЕДУПРЕЖДАЮЩАЯ ТАБЛИЧКА «ПОРЯДОК ЗАПУСКА ДВИГАТЕЛЯ»

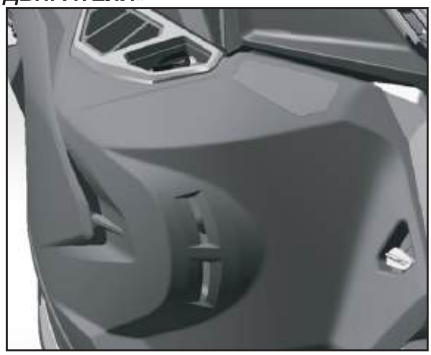

РАСПОЛОЖЕНИЕ ТАБЛИЧКИ

Предупреждающая табличка «Порядок запуска двигателя»

⚠ ПРЕДУПРЕЖДЕНИЕ
– Перед началом эксплуатации изучите содержание всех предупреждающих наклеек, а также найдите и прочтите руководство по эксплуатации. – ВСЕГДА используйте средства защиты органов слуха. – Категорически запрещается совершать поездки в состоянии алкогольного или наркотического опьянения, в том числе в качестве пассажира.



РАСПОЛОЖЕНИЕ ТАБЛИЧКИ



ПРЕДУПРЕЖДАЮЩАЯ ТАБЛИЧКА «ПОРЯДОК ЗАПУСКА ДВИГАТЕЛЯ»

Предупреждающая табличка «Порядок запуска двигателя»





РАСПОЛОЖЕНИЕ ТАБЛИЧКИ

Предупреждающая табличка «Пассажирское сиденье»

⚠ ПРЕДУПРЕЖДЕНИЕ
ПЕРЕД поездкой ВСЕГДА проверяйте, чтобы фиксаторы с каждой стороны сиденья или дополнительного оборудования были полностью закрыты и заблокированы.

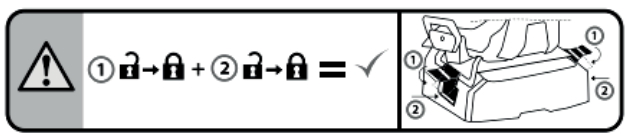

ПРЕДУПРЕЖДАЮЩАЯ ТАБЛИЧКА «ПАССАЖИРСКОЕ СИДЕНЬЕ»

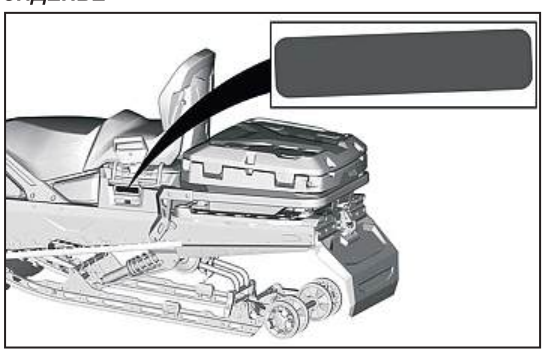

РАСПОЛОЖЕНИЕ ТАБЛИЧКИ

Штампованная пиктограмма безопасности

⚠ ПРЕДУПРЕЖДЕНИЕ
Категорически запрещается перевозить пассажиров в заднем багажном отсеке.

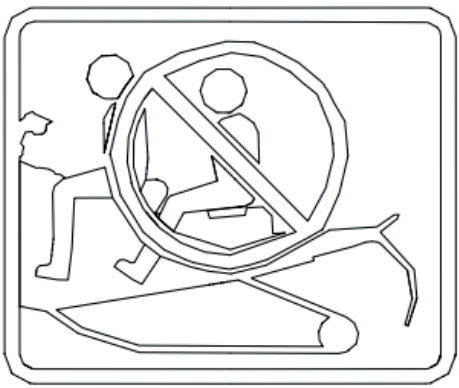

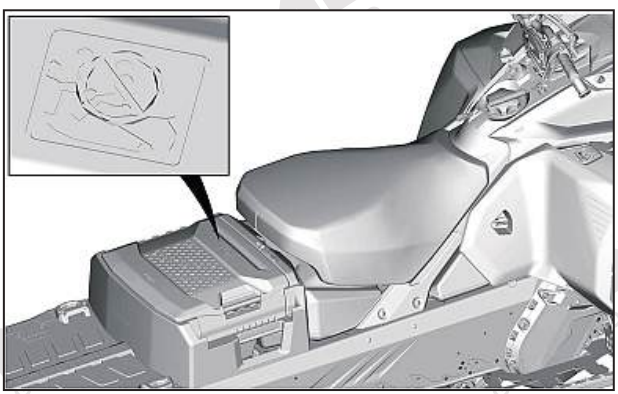

РАСПОЛОЖЕНИЕ ПИКТОГРАММЫ

Предупреждающая табличка «Задний багажный отсек»

⚠ ПРЕДУПРЕЖДЕНИЕ
Для снижения риска получения тяжелых травм или гибели: – Категорически запрещается перевозить легковоспламеняющиеся или опасные жидкости внутри грузового ящика. Их воспламенение может привести к взрыву. – Перед поездкой убедитесь, что крышка закрыта и заперта.

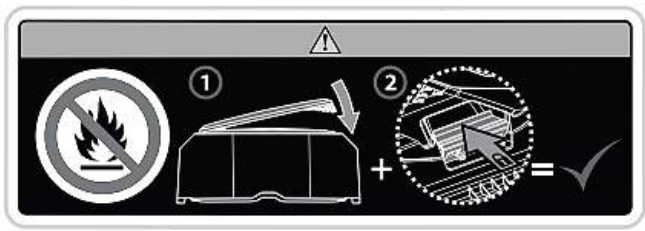

ПРЕДУПРЕЖДАЮЩАЯ ТАБЛИЧКА «ЗАДНИЙ БАГАЖНЫЙ ОТСЕК»

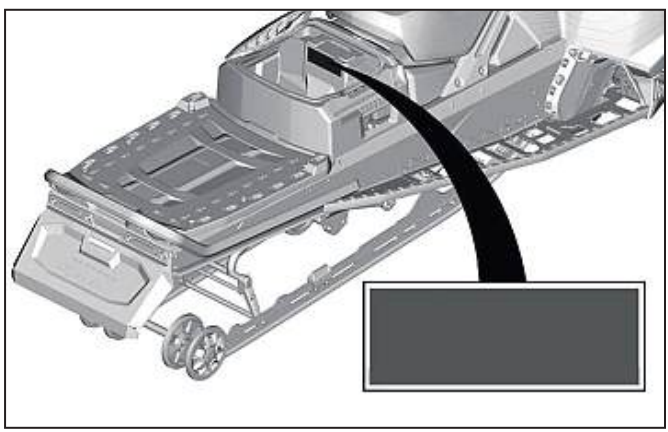

РАСПОЛОЖЕНИЕ ТАБЛИЧКИ

Предупреждающая табличка «Максимально допустимая нагрузка при буксировке»

⚠ ПРЕДУПРЕЖДЕНИЕ
– Всегда используйте для буксировки надежно закрепленную жесткую буксирную штангу. – Для получения более подробной информации обратитесь к руководству по эксплуатации. – Превышение максимальной грузоподъемности может ухудшить управляемость, снизить эффективность торможения и вызвать неустранимые повреждения конструкции. – МАКСИМАЛЬНАЯ допустимая масса груза: 57 кг – МАКСИМАЛЬНАЯ вертикальная нагрузка на дышло: 10 кг – МАКСИМАЛЬНАЯ допустимая масса буксируемого груза: 544 кг



МАКСИМАЛЬНЫЕ ХАРАКТЕРИСТИКИ — ПРЕДУПРЕЖДАЮЩАЯ ТАБЛИЧКА

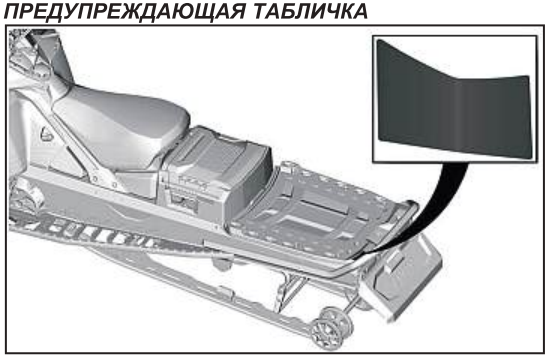

РАСПОЛОЖЕНИЕ ТАБЛИЧКИ

Предупреждающая табличка «Вращающаяся гусеница»

⚠ ПРЕДУПРЕЖДЕНИЕ
– НИКОГДА не стойте позади вращающейся гусеницы или рядом с ней. Из-под нее могут вылетать камни или другие предметы, способные нанести тяжелую травму. Чтобы удалить набившийся снег/лед, заглушите двигатель, поднимите и удерживайте снегоход на боку и используйте ключ, расположенный на защитном кожухе приводного ремня. – НИКОГДА не сидите на багажной площадке.

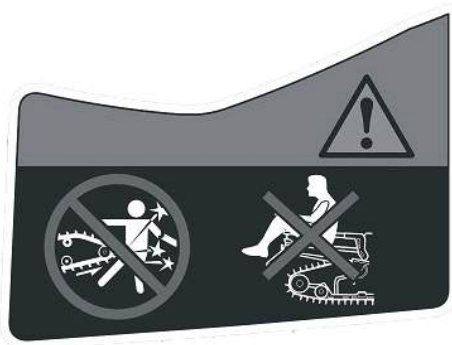

ПРЕДУПРЕЖДАЮЩАЯ ТАБЛИЧКА «ЗАПРЕТЫ»

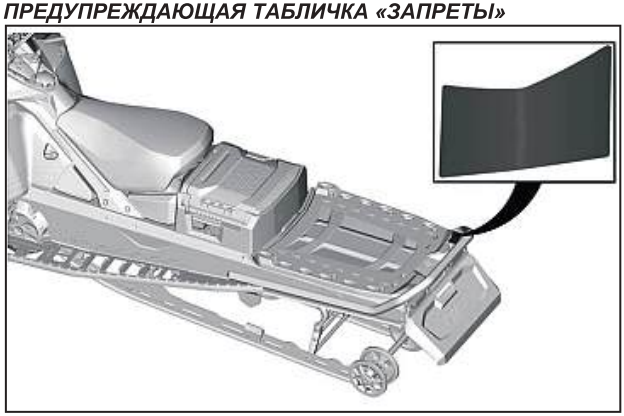

РАСПОЛОЖЕНИЕ ТАБЛИЧКИ

Предупреждающая табличка «Задний грузовой кофр»

⚠ ПРЕДУПРЕЖДЕНИЕ
– Превышение максимальной грузоподъемности может ухудшить управляемость, снизить эффективность торможения и вызвать неустранимые повреждения конструкции. – Информацию о максимальной грузоподъемности см. в руководстве по эксплуатации. – Максимальная грузоподъемность крышки грузового ящика: 20 кг (44 фунт.). – Максимальная общая грузоподъемность ящика, включая груз внутри и на крышке: 48 кг (105 фунт.).



ПРЕДУПРЕЖДАЮЩАЯ ТАБЛИЧКА «ЗАДНИЙ ГРУЗОВОЙ КОФР» (СНАРУЖИ)

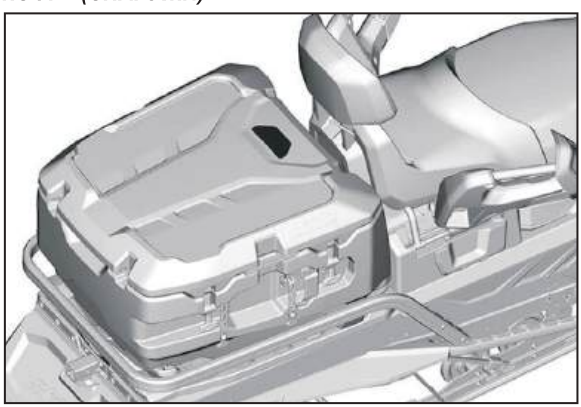

РАСПОЛОЖЕНИЕ ТАБЛИЧКИ

Предупреждающая табличка «Задний грузовой ящик»

⚠ ПРЕДУПРЕЖДЕНИЕ
– КАТЕГОРИЧЕСКИ ЗАПРЕЩАЕТСЯ использовать грузовой ящик для перевозки детей или животных. Ящик является герметичным, что может привести к удушению. – КАТЕГОРИЧЕСКИ ЗАПРЕЩАЕТСЯ перевозить легковоспламеняющиеся или опасные жидкости внутри грузового ящика. Их воспламенение может привести к взрыву и стать причиной тяжелых травм или гибели. – Максимальные параметры груза см. в руководстве по эксплуатации. – Максимальная грузоподъемность крышки грузового ящика: 20 кг (44 фунт.). – Максимальная общая грузоподъемность ящика, включая груз внутри и на крышке: 48 кг (105 фунт.).



ПРЕДУПРЕЖДАЮЩАЯ ТАБЛИЧКА «ЗАДНИЙ ГРУЗОВОЙ КОФР» (ВНУТРИ)

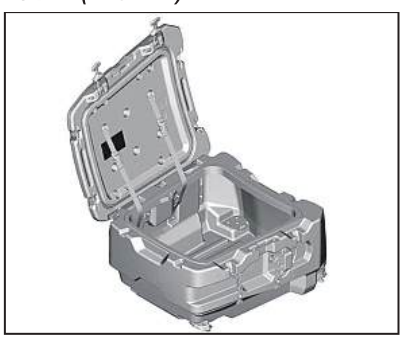

РАСПОЛОЖЕНИЕ ТАБЛИЧКИ

Информационная табличка «Рекомендуемое топливо»

Тип топлива, подходящий для двигателя вашего транспортного средства, указан в разделе *«Технические характеристики»*.



ИНФОРМАЦИОННАЯ ТАБЛИЧКА «ОКТАНОВОЕ ЧИСЛО AKI (RON+MON)/2»



ИНФОРМАЦИОННАЯ ТАБЛИЧКА «ОКТАНОВОЕ ЧИСЛО RON»

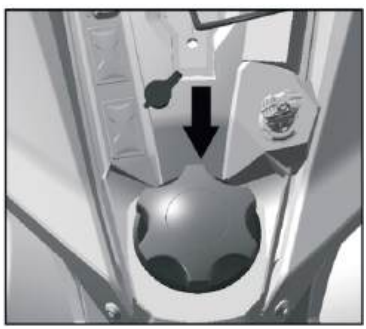

РАСПОЛОЖЕНИЕ ТАБЛИЧКИ

ПРОВЕРКА ПЕРЕД ПОЕЗДКОЙ

Перед каждой поездкой проводите проверку снегохода для выявления потенциальных неисправностей в процессе эксплуатации. Проверка перед поездкой помогает контролировать износ и ухудшение состояния деталей до того, как они станут проблемой. Устраняйте любые обнаруженные неисправности, чтобы снизить риск аварии или поломки.

Перед запуском двигателя

1. Удалите снег и лед с корпуса, включая фары, сиденье, подножки, органы управления и приборы.
2. Удалите уплотненный снег и лед с задней подвески, используя ключ, который хранится на кожухе ремня привода.
3. Убедитесь, что воздушный фильтр предварительной очистки глушителя не забит снегом.
4. Убедитесь, что лыжи и рулевое управление двигаются свободно. Проверьте соответствие поворота лыж положению руля.
5. Проверьте уровень топлива и инжекционного масла, а также отсутствие утечек. При необходимости долейте жидкости. В случае обнаружения утечек следует обратиться для проведения технического обслуживания, ремонта или замены к официальному дилеру снегоходов, в ремонтную мастерскую или к выбранному вами специалисту.
6. Все багажные отделения должны быть надежно закрыты на защелки и не должны содержать тяжелых или бьющихся предметов. Капот и боковые панели также должны быть надежно зафиксированы.
7. Нажмите на курок газа несколько раз, чтобы проверить легкость и плавность его хода. При отпускании он должен возвращаться в положение холостого хода.
8. Нажмите на рычаг тормоза и убедитесь, что тормоз полностью срабатывает до того, как рычаг коснется рукоятки руля. При отпускании он должен полностью возвращаться в исходное положение.
9. Нажмите стояночный тормоз и проверьте его исправность. Оставьте стояночный тормоз включенным.
10. Проверьте состояние и высоту посадки ремня привода. См. подраздел «Приводной ремень» в разделе «Процедуры технического обслуживания».

После запуска двигателя

Порядок правильного запуска двигателя указан в разделе *«Процедура запуска двигателя»*.

1. Проверьте работу дальнего и ближнего света фар, заднего фонаря, стоп-сигнала и контрольных ламп.

ПРИМЕЧАНИЕ Чтобы проверить работу световых приборов, вам может потребоваться отсоединить чеку безопасности от своей одежды. В таком случае закрепите чеку сразу же, как только вернетесь к органам управления снегохода.

2. Проверьте работу выключателя двигателя (путем снятия колпачка чеки безопасности) и выключателя аварийной остановки двигателя.
3. Отпустите стояночный тормоз.
4. Обратитесь к разделу *«Прогрев транспортного средства»* и следуйте инструкциям.

Контрольный список проверки перед поездкой

КОМПОНЕНТ	ОПЕРАЦИЯ	✔
КОРПУС, ВКЛЮЧАЯ СИДЕНЬЕ, ПОДНОЖКИ, ФАРЫ, ВОЗДУШНЫЙ ФИЛЬТР, ОРГАНЫ УПРАВЛЕНИЯ И ПРИБОРЫ	Проверьте состояние и удалите снег или лед.	
ЛЫЖИ И РУЛЕВОЕ УПРАВЛЕНИЕ	Проверьте свободный ход и правильность работы.	
КОНЬКИ ЛЫЖ	Проверьте правильность работы.	
ТОПЛИВО	Проверьте уровень и убедитесь в отсутствии утечек.	
МОТОРНОЕ МАСЛО	Проверьте уровень и убедитесь в отсутствии утечек.	
ОХЛАЖДАЮЩАЯ ЖИДКОСТЬ	Проверьте уровень и убедитесь в отсутствии утечек.	
РЕМЕНЬ ВАРИАТОРА	Проверьте на наличие трещин, расслоений или аномального износа, а также правильность высоты.	
КУРОК ГАЗА	Проверьте правильность работы.	
РЫЧАГ ТОРМОЗА	Проверьте правильность работы.	
СТОЯНОЧНЫЙ ТОРМОЗ	Проверьте правильность работы.	
ТОРМОЗНАЯ ЖИДКОСТЬ	Проверьте уровень и убедитесь в отсутствии утечек.	
БАГАЖНОЕ ОТДЕЛЕНИЕ	Проверьте надежность фиксации защелок и убедитесь в отсутствии тяжелых	

	или бьющихся предметов.	
ГУСЕНИЦА	Проверьте состояние и удалите снег или лед. Для шипованных гусениц обратитесь к разделу «Элементы, улучшающие сцепление с поверхностью».	
СКЛИЗЫ	Проверьте правильность работы.	
ВЫКЛЮЧАТЕЛЬ АВАРИЙНОЙ ОСТАНОВКИ ДВИГАТЕЛЯ И ВЫКЛЮЧАТЕЛЬ ДВИГАТЕЛЯ	Проверьте правильность срабатывания. Чека безопасности должна быть прикреплена к петле на одежде водителя.	
ВЫКЛЮЧАТЕЛЬ (КОЛПАЧОК ЧЕКИ БЕЗОПАСНОСТИ)	Проверьте правильность работы.	
СВЕТОВЫЕ ПРИБОРЫ	Проверьте правильность работы.	
КНОПКА ЗВУКОВОГО СИГНАЛА (ПРИ НАЛИЧИИ)	Проверьте правильность работы.	

ИНФОРМАЦИЯ О ТРАНСПОРТНОМ СРЕДСТВЕ

ОСНОВНЫЕ ОРГАНЫ УПРАВЛЕНИЯ

Руль

Руль управляет направлением движения снегохода. При повороте руля вправо или влево лыжи поворачиваются вправо или влево, изменяя направление движения снегохода.

⚠ ПРЕДУПРЕЖДЕНИЕ
Быстрое движение задним ходом при совершении поворота может привести к потере устойчивости и контроля над машиной.

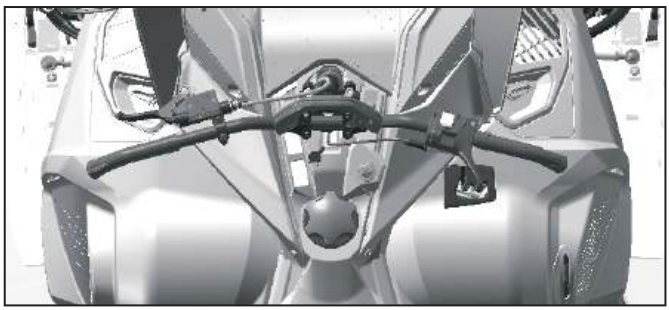

Курок газа

Курок газа расположен с правой стороны руля.

При нажатии на него обороты двигателя увеличиваются. При отпускании обороты двигателя автоматически возвращаются к режиму холостого хода.

Конструктивно рассчитан на управление большим пальцем руки.

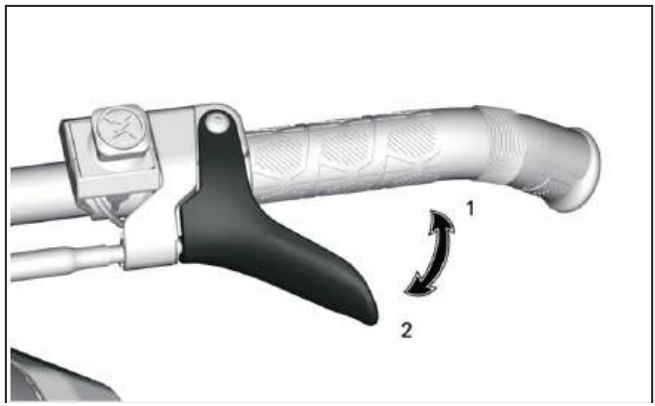

ТРОСИКОВЫЙ КУРОК ГАЗА

1. *Ускорение*
2. *Замедление*

Выключатель аварийной остановки двигателя

Выключатель аварийной остановки двигателя расположен с правой стороны руля.

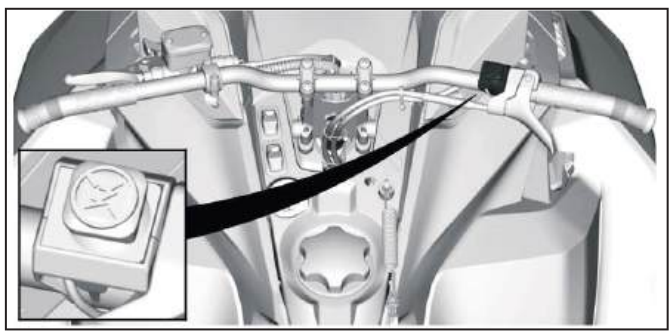

Для экстренной остановки двигателя нажмите на выключатель, переведя его вниз в выключенное положение, и одновременно нажмите на тормоз.



ВЫКЛЮЧЕННОЕ ПОЛОЖЕНИЕ

Чтобы разрешить запуск двигателя, потяните выключатель вверх во включенное положение.



ВКЛЮЧЕННОЕ ПОЛОЖЕНИЕ

Все водители снегохода должны ознакомиться с работой выключателя аварийной остановки двигателя, использовав его несколько раз во время первого выезда, а также в дальнейшем при каждой остановке двигателя. Такая процедура остановки двигателя станет рефлексом и подготовит водителей к аварийным ситуациям, требующим его применения.

⚠ ПРЕДУПРЕЖДЕНИЕ

Если выключатель был использован в аварийной ситуации, вызванной подозрением на неисправность, перед повторным запуском двигателя необходимо определить и устранить причину неисправности. Для проведения технического обслуживания обратитесь к официальному дилеру снегоходов AODES.

Рычаг тормоза

Рычаг тормоза расположен с левой стороны руля.

При нажатии на рычаг задействуется тормоз. При отпускании он автоматически возвращается в исходное положение. Эффективность торможения пропорциональна силе нажатия на рычаг, а также зависит от типа рельефа и характера снежного покрова.

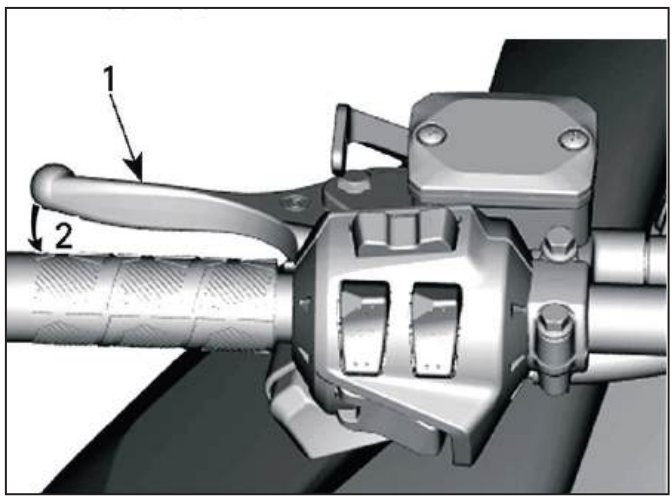

СТАНДАРТНЫЙ ВАРИАНТ

1. *Рычаг тормоза*
2. *Торможение*

Рычаг стояночного тормоза

Рычаг стояночного тормоза расположен с левой стороны руля.

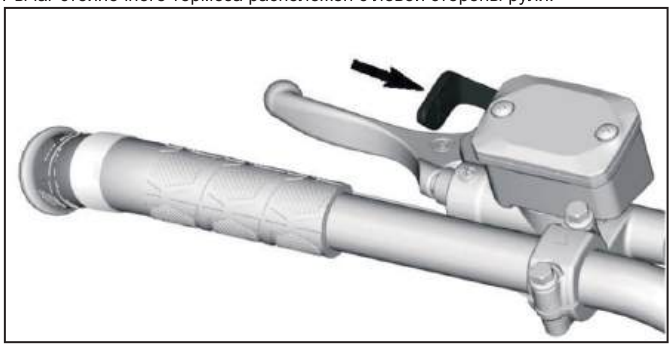

Стояночный тормоз следует использовать каждый раз, когда снегоход находится на стоянке.

⚠ ПРЕДУПРЕЖДЕНИЕ
Перед началом движения убедитесь, что стояночный тормоз полностью выключен. Если вы едете на транспортном средстве, а тормозные колодки задевают диск из-за непрерывного давления на рычаг, это может привести к повреждению тормозной системы, потере эффективности торможения и/или возгоранию.

Включение стояночного тормоза

Нажмите и удерживайте рычаг тормоза, затем заблокируйте его с помощью рычага стояночного тормоза, как показано на рисунке.

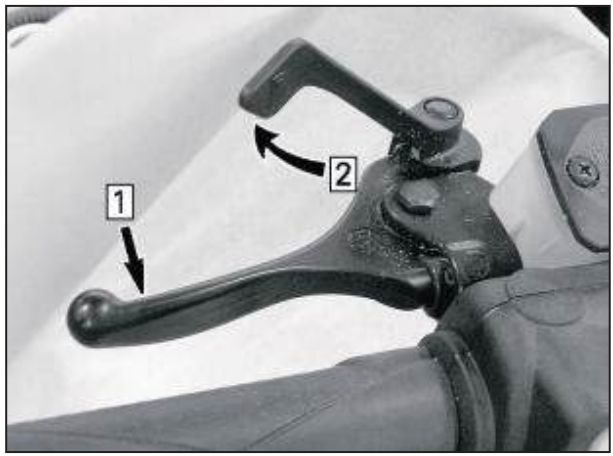

СТАНДАРТНЫЙ ВАРИАНТ МЕХАНИЗМА ВКЛЮЧЕНИЯ

1. *Нажмите и удерживайте рычаг тормоза*
2. *Заблокируйте рычаг тормоза с помощью рычага стояночного тормоза*

Выключение стояночного тормоза

Нажмите на рычаг тормоза. Рычаг стояночного тормоза автоматически вернется в исходное положение. Всегда отпускайте стояночный тормоз перед началом поездки.

Выключатель двигателя

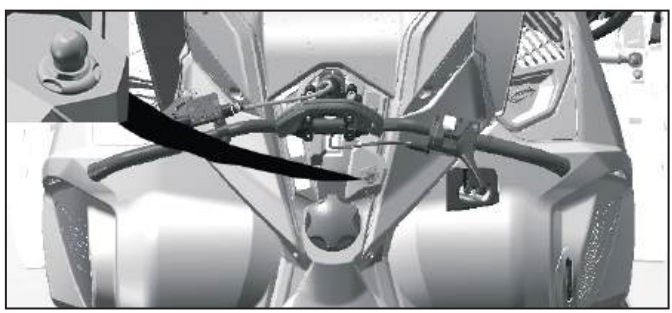

D.E.S.S.

Выключатель двигателя (чека безопасности) расположен на консоли.

Для обеспечения работы транспортного средства колпачок чеки безопасности должен быть надежно защелкнут на выключателе двигателя.

Снятие колпачка чеки безопасности с выключателя приводит к остановке двигателя.

⚠ ПРЕДУПРЕЖДЕНИЕ
Всегда прикрепляйте петлю чеки безопасности к одежде перед запуском двигателя.

D.E.S.S. (Система безопасности с цифровым кодированием)

Колпачок чеки безопасности оснащен встроенным ключом D.E.S.S., который обеспечивает вам и вашему снегоходу уровень защиты, эквивалентный обычному замку зажигания с ключом.

Ключ D.E.S.S. содержит электронный чип с уникальным, постоянно хранящимся в памяти цифровым кодом.

Если используется другой шнур безопасности, не запрограммированный в системе D.E.S.S., двигатель не запустится.

Убедитесь, что на колпачке чеки безопасности нет грязи и снега.

⚠ ПРЕДУПРЕЖДЕНИЕ
Всегда отключайте ключ D.E.S.S. на период хранения или остановки больше чем один час.

ДОПОЛНИТЕЛЬНЫЕ ОРГАНЫ УПРАВЛЕНИЯ

Некоторые функции могут отсутствовать на вашей модели или являться дополнительным оборудованием (опциями).

Предупреждающие таблички на иллюстрациях не показаны. Информация о них приведена в разделе *«Предупреждающие таблички на транспортном средстве»*.

Многофункциональный переключатель на руле

Многофункциональный переключатель расположен на левой стороне руля.

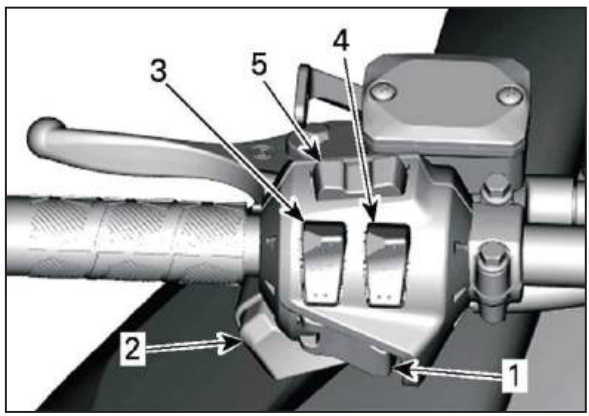

СТАНДАРТНЫЙ ВИД

1. *Кнопка запуска двигателя / электронного включения заднего хода*
2. *Переключатель ближнего/дальнего света фар*
3. *Переключатель подогрева рукояток*
4. *Переключатель подогрева рычага курка газа*
5. *Управление аудиосистемой и телефонными звонками*

Кнопка запуска двигателя / электронного включения заднего хода

При нажатии кнопки происходит запуск двигателя. См. подраздел *«Процедура запуска двигателя»* в разделе *«Основные процедуры»*.

При нажатии данной кнопки после запуска двигателя происходит электронное включение заднего хода. См. подраздел *«Включение заднего хода»* в разделе *«Основные процедуры»*.

Переключатель ближнего/дальнего света фар

При нажатии кнопки происходит переключение между ближним и дальним светом фар. Фары включаются автоматически при работающем двигателе.

Переключатель подогрева рукояток

При нажатии на переключатель по мере необходимости выбирается интенсивность нагрева, чтобы поддерживать комфортную для рук температуру.

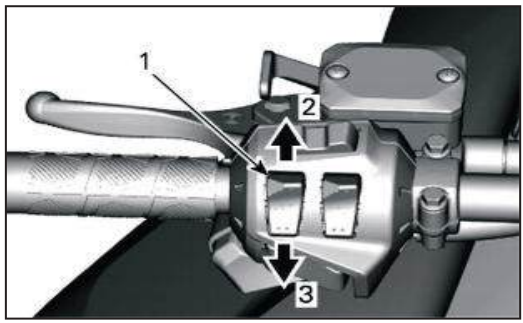

РЕГУЛИРУЕМАЯ ИНТЕНСИВНОСТЬ

1. *Переключатель подогрева рукояток*
2. *Увеличить нагрев*
3. *Уменьшить нагрев*

Интенсивность нагрева отображается на цифровом дисплее.

ПРИМЕЧАНИЕ. Предусмотрено десять уровней настройки интенсивности. После отпускания кнопки дисплей вернется к отображению уровня топлива.



СТАНДАРТНЫЙ ВАРИАНТ — МОДЕЛИ БЕЗ БОЛЬШОГО ПАНОРАМНОГО ШИРОКОФОРМАТНОГО ЖК-ДИСПЛЕЯ 6,86"

1. *Значок подогрева рукояток*
2. *Уровень нагрева*

Подогрев рукояток выключен, если на дисплее панели приборов не отображаются деления.

ПРИМЕЧАНИЕ. Для моделей с большим панорамным широкоформатным ЖК-дисплеем 10,25" обратитесь к разделу *«Большой панорамный широкоформатный ЖК-дисплей 10,25"»*.

Переключатель подогрева рычага курка газа

Нажимайте переключатель по мере необходимости для выбора интенсивности нагрева, чтобы поддерживать комфортную температуру большого пальца.

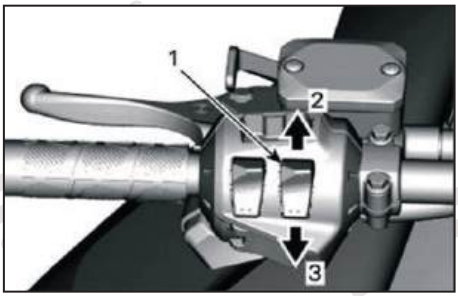

РЕГУЛИРУЕМАЯ ИНТЕНСИВНОСТЬ

1. *Переключатель подогрева рычага курка газа*
2. *Увеличить нагрев*
3. *Уменьшить нагрев*

ПРИМЕЧАНИЕ. Предусмотрено десять уровней настройки интенсивности. После отпускания кнопки дисплей вернется к отображению уровня топлива.



СТАНДАРТНЫЙ ВАРИАНТ — МОДЕЛИ БЕЗ БОЛЬШОГО ПАНОРАМНОГО ШИРОКОФОРМАТНОГО ЖК-ДИСПЛЕЯ 10,25"

1. *Значок подогрева рукояток*
2. *Уровень нагрева*

Подогрев курка газа выключен, если на дисплее панели приборов не отображаются деления.

ПРИМЕЧАНИЕ. Для моделей с большим панорамным широкоформатным ЖК-дисплеем 10,25" обратитесь к разделу *«Большой панорамный широкоформатный ЖК-дисплей 10,25"»*.

Регулировка громкости звука

Эта кнопка используется для управления информацией, отображаемой на многофункциональной панели приборов, а также для ответа на телефонный звонок или его сброса.

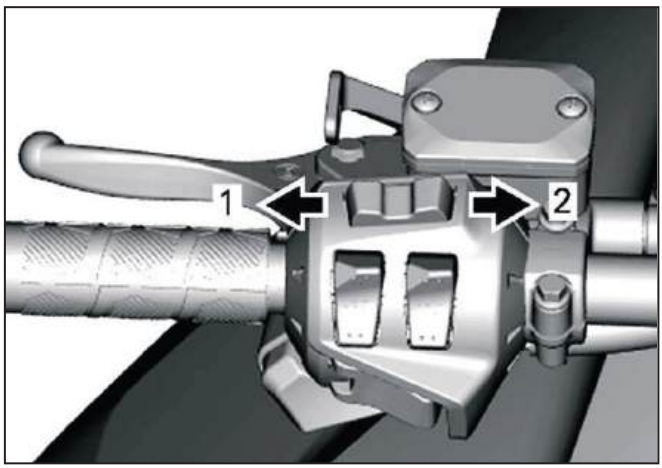

1. *Увеличение громкости / Ответ на звонок*
2. *Уменьшение громкости / Сброс звонка*

Для получения полной информации обратитесь к разделу *«Большой панорамный широкоформатный ЖК-дисплей 10,25"»*.

Переключатель подогрева сиденья

Переключатель подогрева сиденья расположен на консоли слева от рулевой колонки.

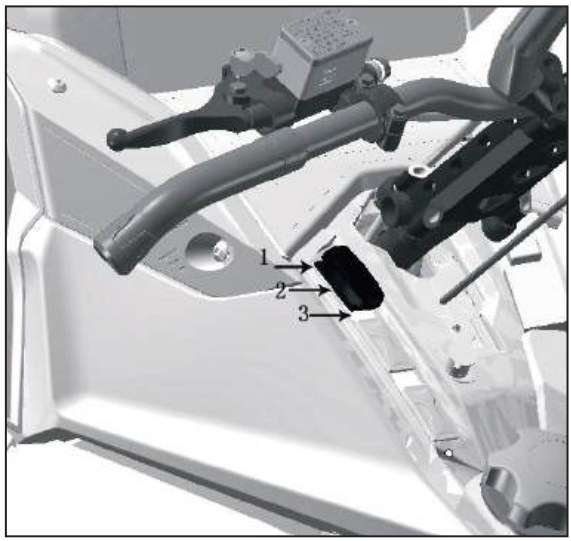

СТАНДАРТНЫЙ ВАРИАНТ

1. *Высокий уровень*
2. *Выключено*
3. *Низкий уровень*

Рычаг переключения передач

Для моделей, оснащенных коробкой передач с повышенной и пониженная передачей

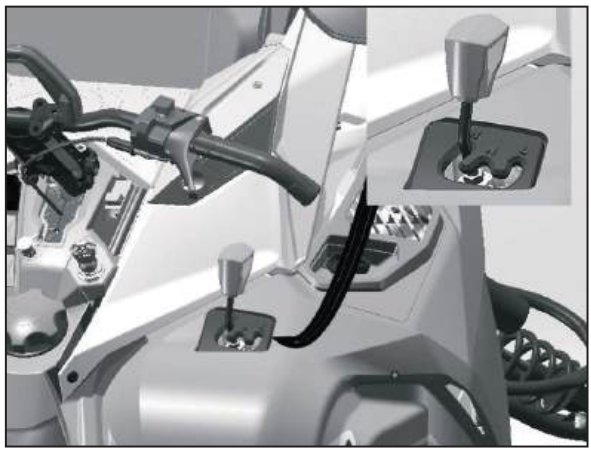

Используйте этот рычаг для выбора передач. Коробка передач имеет две передачи переднего хода и нейтральную передачу.

⚠ ВНИМАНИЕ!
Переключение передач в момент движения может привести к серьезному повреждению коробки передач.

Нейтральная передача

В нейтральном положении коробка передач отключена.

Внимание! При включении режима движения задним ходом (см. Раздел Переключение на задний ход), при положении рычага в нейтральной передаче, движение назад будет осуществляться. Это конструктивная особенность КПП.

Повышенная передача (передний ход)

В этом положении включается диапазон высоких скоростей коробки передач. Это обычный диапазон скорости передвижения. Он позволяет транспортному средству достигать своей максимальной скорости.

Пониженная передача (передний ход)

В этом положении включается диапазон низких скоростей коробки передач. Это позволяет транспортному средству двигаться медленно с максимальным крутящим моментом.

ПРИМЕЧАНИЕ
Используйте пониженную передачу для буксировки прицепа, перевозки тяжелых грузов, преодоления препятствий, а также при движении на крутых подъемах и спусках.

Переключатель подогрева рукояток пассажира (при наличии)

Переключатель расположен на левой пассажирской ручке.

Регулировка интенсивности нагрева выполняется в соответствии с рисунком.

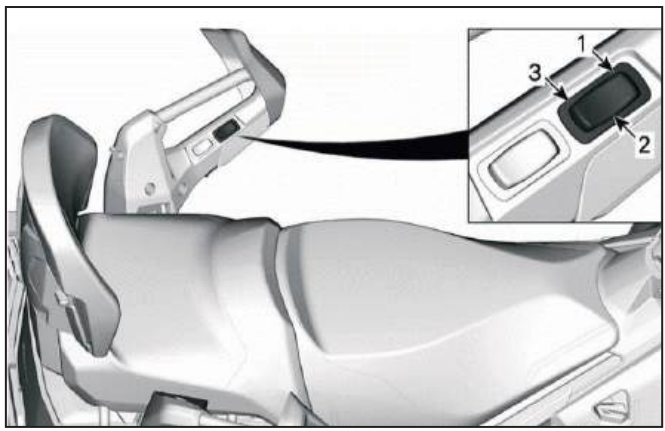

1. *Высокий уровень*
2. *Выключено*
3. *Низкий уровень*

Переключатель подогрева сиденья пассажира (при наличии)

Переключатель расположен на левой пассажирской ручке.

Регулировка интенсивности нагрева выполняется в соответствии с рисунком.

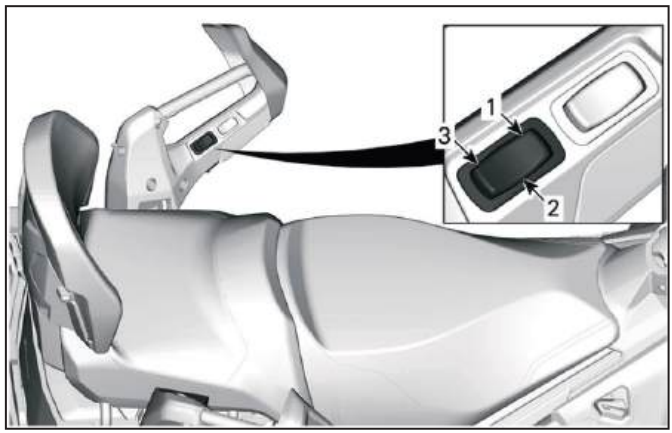

1. *Высокий уровень*
2. *Выключено*
3. *Низкий уровень*

КОРПУС И СИДЕНЬЕ

Ветровое стекло

Снятие ветрового стекла

1. Извлеките штифты дефлектора из резиновых втулок (если применимо).

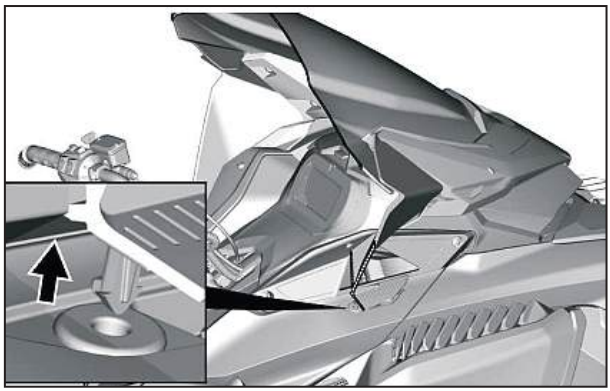

МОДЕЛИ С БОКОВЫМИ ДЕФЛЕКТОРАМИ

2. Возьмитесь руками за ветровое стекло с обеих сторон.
3. Потяните ветровое стекло вверх, пока оба боковых штифта не выйдут из своих резиновых втулок.

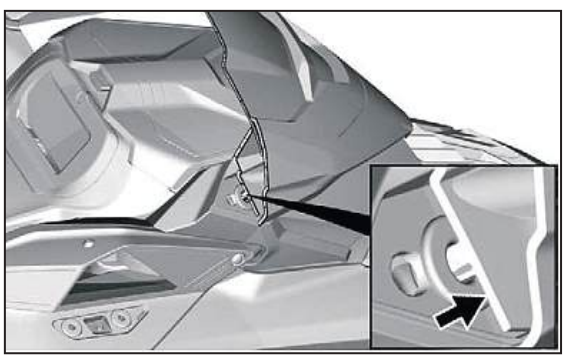

4. Выведите из зацепления центральный штифт или фиксатор (если применимо).

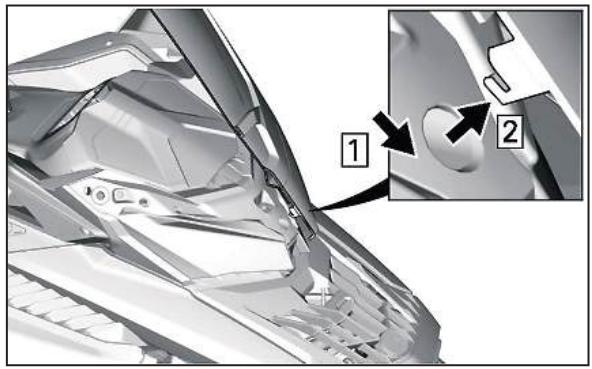

ЦЕНТРАЛЬНЫЙ ФИКСАТОР НА МОДЕЛЯХ С БОКОВЫМИ ДЕФЛЕКТОРАМИ

Установка ветрового стекла

1. При необходимости смажьте резиновые втулки мыльной водой.

ПРИМЕЧАНИЕ
Запрещается смазывать резиновые втулки какими-либо консистентными смазками.

2. Вставьте центральный штифт или фиксатор в отверстие на модуле фар.

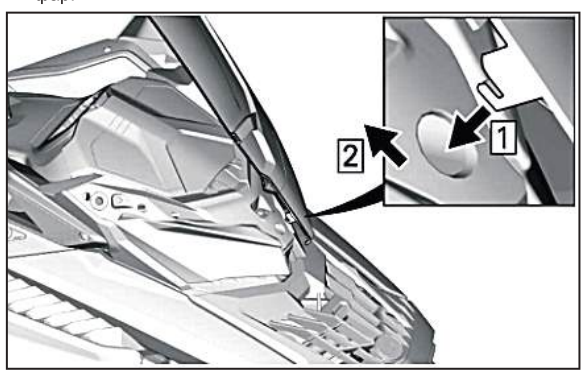

ЦЕНТРАЛЬНЫЙ ФИКСАТОР НА МОДЕЛЯХ С БОКОВЫМИ ДЕФЛЕКТОРАМИ



3. Зафиксируйте ветровое стекло, вставив его штифты в резиновые втулки.

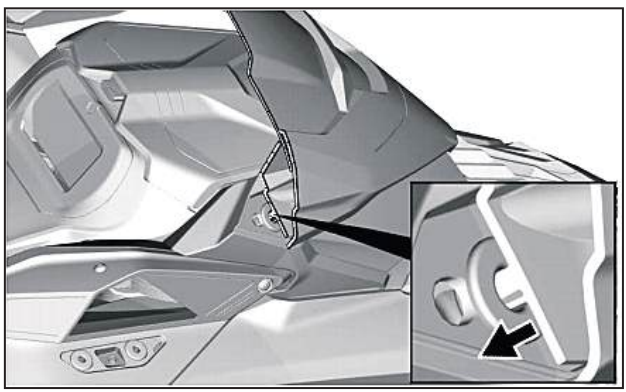

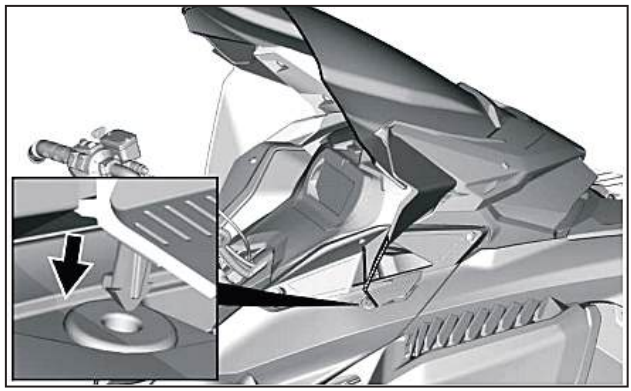

МОДЕЛИ С БОКОВЫМИ ДЕФЛЕКТОРАМИ

Регулируемые зеркала (при наличии)

Каждое зеркало может быть отрегулировано в соответствии с предпочтениями водителя.

⚠ ПРЕДУПРЕЖДЕНИЕ
Выполняйте регулировку только на неподвижном транспортном средстве в безопасном месте.

При надевании защитного чехла зеркала можно наклонить вниз, чтобы облегчить процесс надевания.

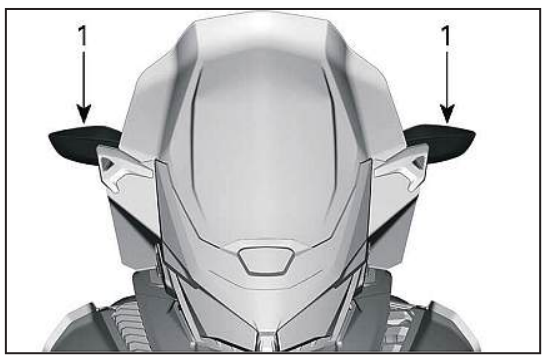

1. Зеркала



Передний багажный отсек

Багажный отсек расположен в передней части транспортного средства над панелью приборов.

В переднем багажном отсеке находятся руководство по эксплуатации и шнур аварийного запуска двигателя.

Чтобы открыть отсек, нажмите кнопку и поднимите крышку.

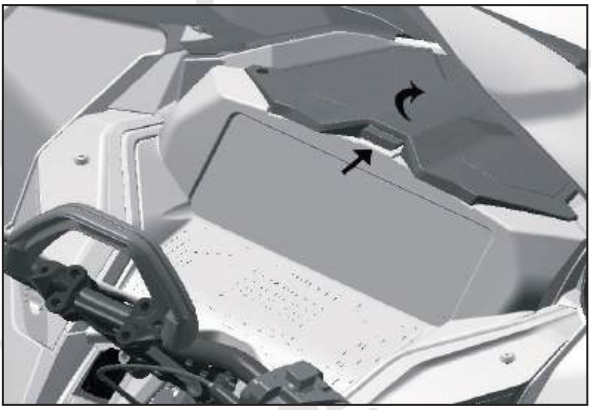

ПРИМЕЧАНИЕ. При закрывании убедитесь, что крышка надежно зафиксирована. Должен послышаться щелчок.

Капот

Снятие капота

1. Выверните винты крепления капота.



2. Потяните капот вперед.

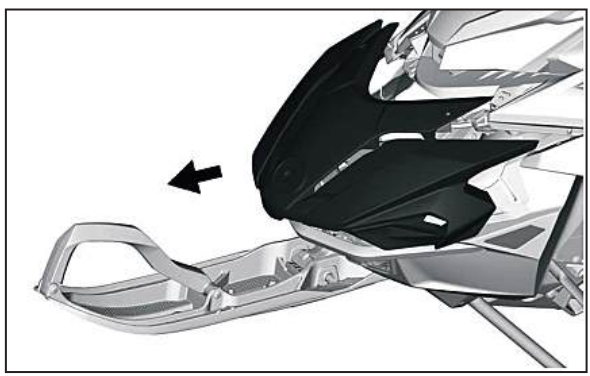

Установка капота

Установка производится в последовательности, обратной снятию. Однако обратите внимание на следующее.

Момент затяжки	
Винт капота	2,5 ± 0,2 Н·м

Боковые панели

Снятие боковых панелей

1. Отстегните все защелки, затем откройте панель.

⚠ ПРЕДУПРЕЖДЕНИЕ
Категорически запрещается запускать и эксплуатировать двигатель при открытых или снятых боковых панелях.

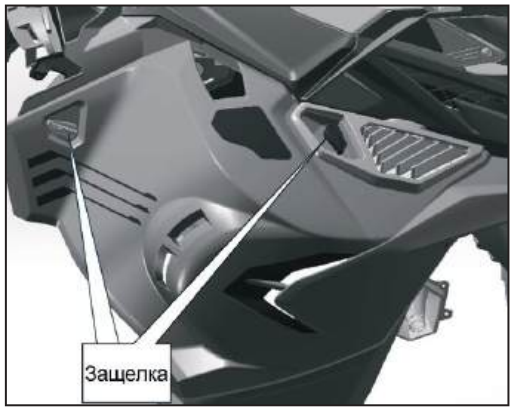



2. Приподнимите боковую панель, чтобы отцепить фиксаторы.



Установка боковых панелей

Установка производится в последовательности, обратной снятию.

Верхний модуль корпуса

Снятие верхнего модуля корпуса

1. Снимите следующие элементы:
   – ветровое стекло;
   – капот;
   – боковые панели.

2. Откройте багажный отсек.

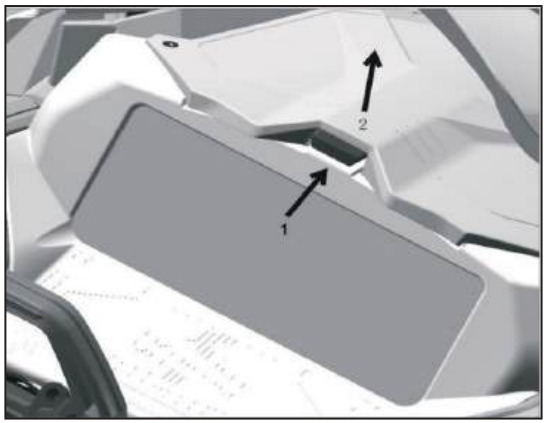

3. Выверните винты, удерживающие опору панели приборов.



4. Приподнимите переднюю часть опоры панели приборов, затем сдвиньте ее вперед, чтобы снять.

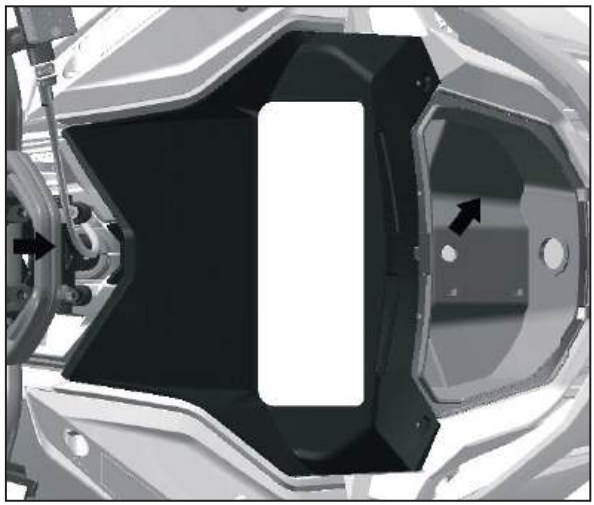

5. Отсоедините разъем панели приборов и снимите опору.
6. Приподнимите багажный отсек и отсоедините разъемы розетки 12 В перед снятием багажного отсека (при наличии).

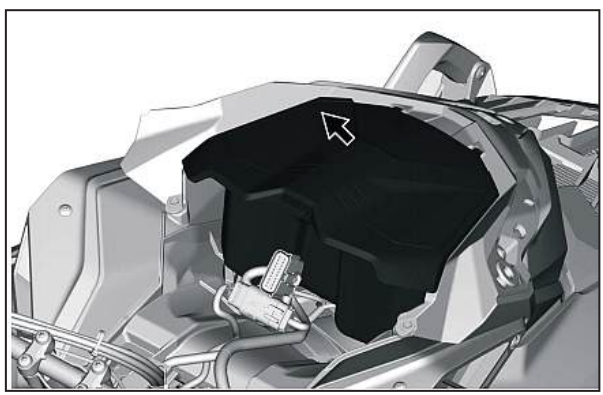

7. Отсоедините разъемы фары и датчика MAPTS (для 2-тактного двигателя).

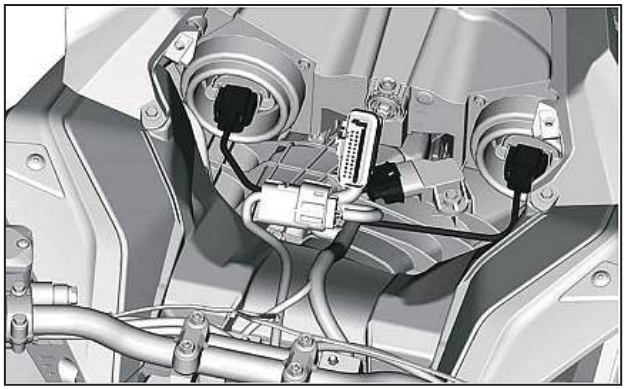

8. Ослабьте хомут воздухозаборника.

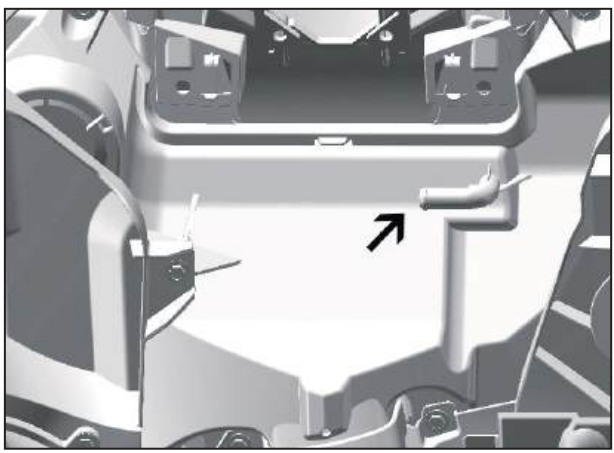

9. Выверните винты крепления верхнего модуля корпуса с обеих сторон.

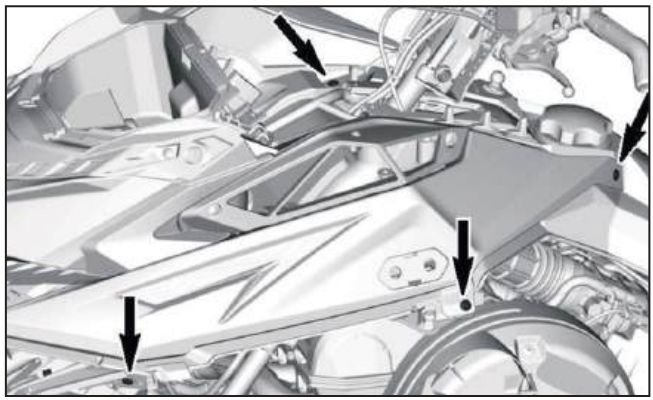

10. Снимите верхний модуль корпуса.
    - Возьмитесь за верхний модуль корпуса в зоне опоры панели приборов.
    - Потяните модуль вперед.
    - Снимите модуль с транспортного средства.

Установка верхнего модуля корпуса

Установка производится в последовательности, обратной снятию. Однако обратите внимание на следующее.

1. Опустите верхний модуль корпуса на место.

ПРИМЕЧАНИЕ. Убедитесь, что воздухозаборный патрубок правильно встал в резиновую муфту.

2. Затяните хомут воздухозаборного патрубка.

Момент затяжки	
Хомут воздуховода	1 ± 0,2 Н·м

3. Установите винты крепления верхнего модуля корпуса с обеих сторон.
4. Установите капот.

Момент затяжки	
Винты верхнего модуля корпуса	2,5 ± 0,2 Н·м

5. Подсоедините разъемы фары.
6. Установите багажный отсек, но оставьте его крышку открытой.
7. Установите панель приборов и зафиксируйте ее винтами.

Момент затяжки	
Винты панели приборов	2,5 ± 0,2 Н·м

8. Установите следующие элементы:
   – боковые панели;
   – капот;
   – ветровое стекло.

Сиденье

Снятие сиденья

Отстегните защелку в задней части сиденья.



Сдвиньте сиденье назад, чтобы снять его.

Установка сиденья

ПРИМЕЧАНИЕ
Эксплуатация транспортного средства при наличии каких-либо предметов между сиденьем и топливным баком может повредить топливный бак. КАТЕГОРИЧЕСКИ ЗАПРЕЩАЕТСЯ помещать какие-либо предметы между сиденьем и топливным баком.

Установите сиденье на крюки, затем сдвиньте его вперед.

Надежно закройте защелку.

⚠ ПРЕДУПРЕЖДЕНИЕ
Перед поездкой убедитесь, что сиденье надежно зафиксировано на защелку.

ОБОРУДОВАНИЕ

Некоторые функции могут отсутствовать на вашей модели или являться дополнительным оборудованием (опциями).

Руководство по эксплуатации

Руководство по эксплуатации должно храниться в *переднем багажном отсеке*.

USB-розетка (при наличии)

USB-розетка расположена в переднем багажном отсеке. Она позволяет заряжать сотовый телефон, пока он находится в обогреваемом чехле для телефона.



Горная стропа

Эта стропа на руле должна использоваться только для обеспечения дополнительного тягового усилия, когда снегоход застрял в наклонном положении. В исключительных случаях его можно использовать только на очень низкой скорости, стоя на правой подножке, чтобы вернуть транспортное средство на нужную траекторию движения. Во время езды обе руки должны оставаться на рукоятках руля для обеспечения возможности торможения, а также надлежащего рулевого и курсового управления. Не используйте стропу на руле для буксировки, подъема снегохода или при движении поперек склона.

⚠ ПРЕДУПРЕЖДЕНИЕ
Не используйте стропу во время движения на скорости. Управляемость рулем сильно снижается, а управление тормозом становится невозможным.

Разъем для подключения обогрева визора

К разъему можно подключить электрический обогрев визора шлема. В комплект поставки транспортного средства входит кабель-удлинитель с защитой от натяжения.

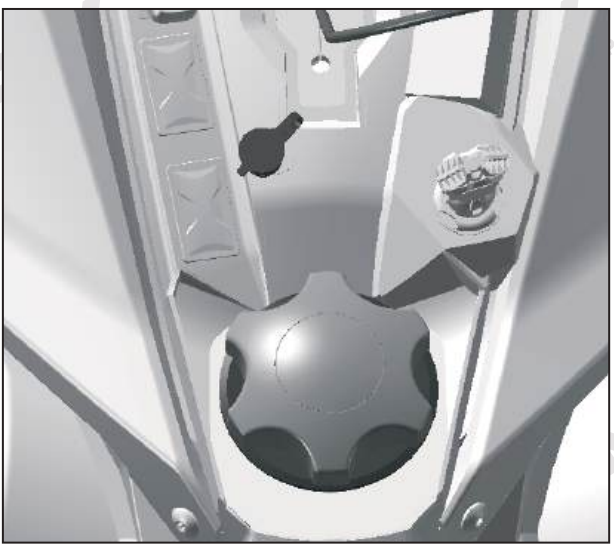

РАСПОЛОЖЕНИЕ РАЗЪЕМА ДЛЯ ПОДКЛЮЧЕНИЯ ОБОГРЕВА ВИЗОРА ВОДИТЕЛЯ

Кожух приводного ремня

Снятие кожуха приводного ремня

⚠ ПРЕДУПРЕЖДЕНИЕ
КАТЕГОРИЧЕСКИ ЗАПРЕЩАЕТСЯ запускать двигатель: – Без надежно установленных защитных экранов и кожуха приводного ремня. – При открытом или снятом капоте и/или боковых панелях. КАТЕГОРИЧЕСКИ ЗАПРЕЩАЕТСЯ выполнять регулировку движущихся деталей при работающем двигателе.

ПРИМЕЧАНИЕ. Кожух приводного ремня намеренно выполнен со слегка увеличенными размерами, чтобы обеспечить натяжение на его штифтах и фиксаторах для предотвращения постороннего шума и вибрации. Важно сохранить это натяжение при обратной установке.

Снимите колпачок шнура безопасности с выключателя двигателя.

Откройте левую боковую панель. См. процедуру в данном разделе.
Извлеките фиксирующий штифт.

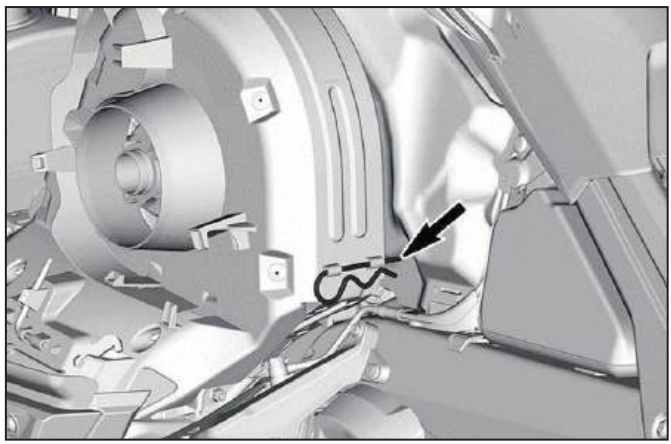

Приподнимите заднюю часть кожуха, затем освободите его из переднего выступа.

Установка кожуха приводного ремня

1. Вставьте выступ на кожухе приводного ремня в паз передней опоры.

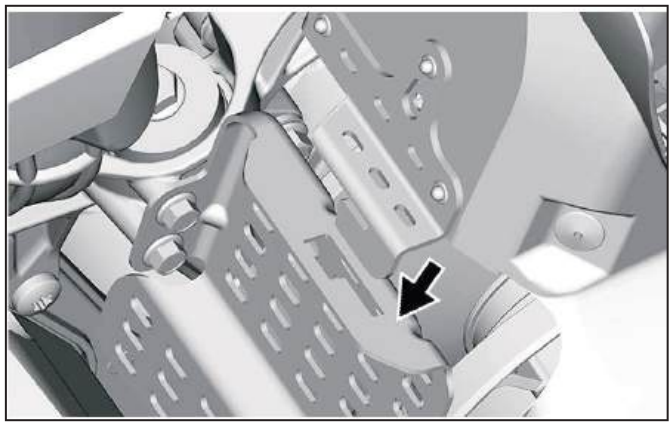

2. Сдвиньте кожух приводного ремня по направлению к двигателю, а затем — к передней части транспортного средства.

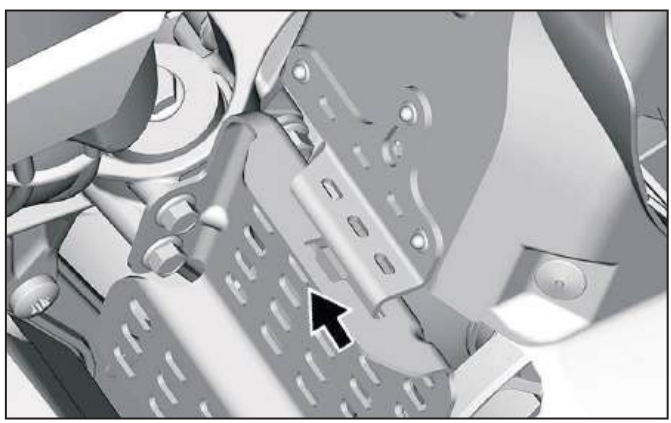

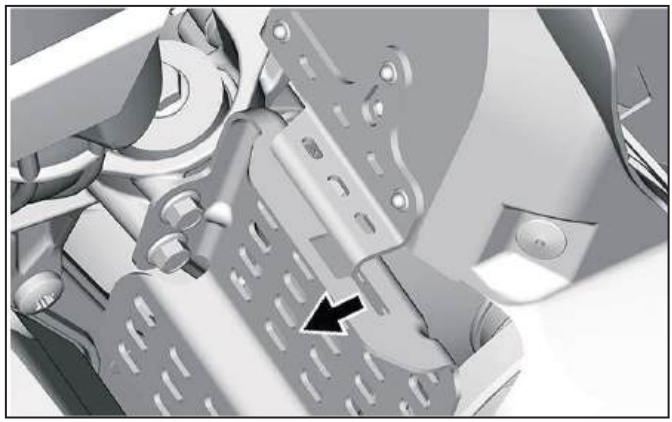

3. Вставьте выступ на кожухе приводного ремня между нижним поддоном и крюком.

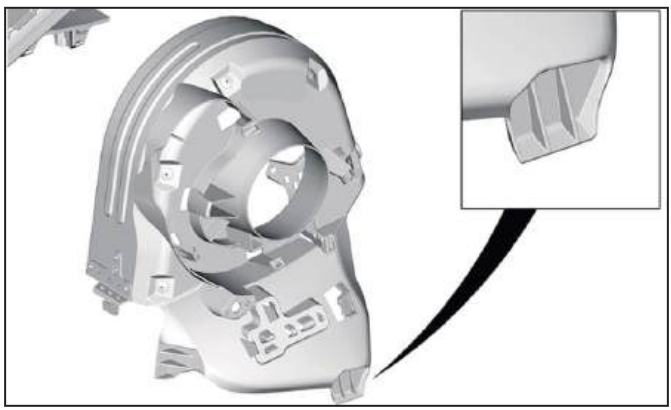

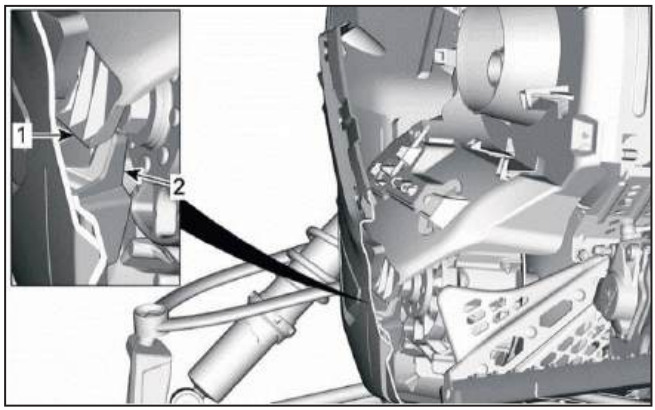

ЛЕВЫЙ НИЖНИЙ ПОДДОН — ВИД В ПОПЕРЕЧНОМ РАЗРЕЗЕ

1. *Выступ на кожухе приводного ремня*
2. *Крюк нижнего поддона*

4. Установите заднюю часть кожуха ремня вариатора на фиксатор и закрепите ее с помощью фиксирующего штифта.

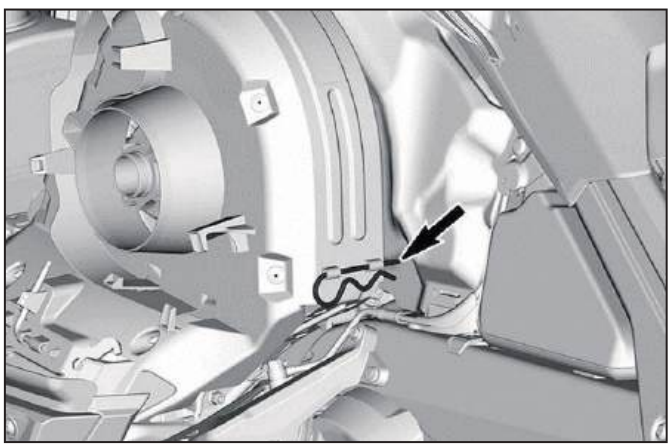

Держатель запасного ремня вариатора

Запасной ремень может храниться в держателе, расположенном на кожухе.

ПРИМЕЧАНИЕ. Запасной ремень не входит в комплект поставки снегохода.

Установите запасной ремень в паз на кожухе приводного ремня.

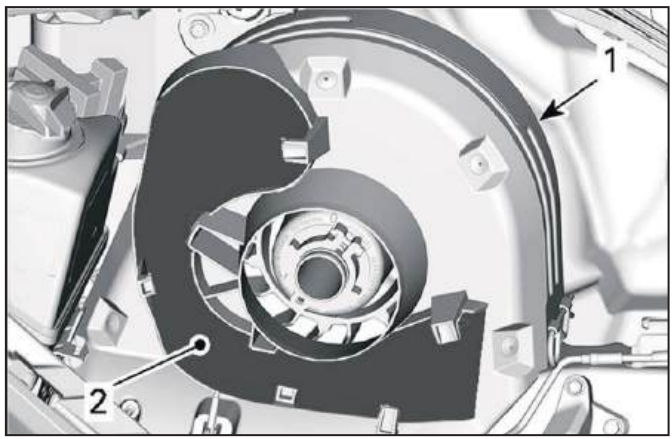

СТАНДАРТНЫЙ ВАРИАНТ

1. *Кожух ремня вариатора*
2. *Паз*

Зафиксируйте его на месте, заведя за выступы.

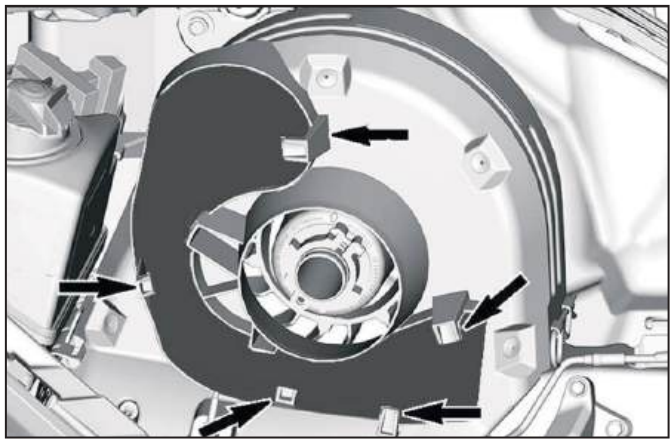

Инструменты

Часть кожуха ремня вариатора предназначена для хранения инструментов, необходимых для базового технического обслуживания.

Инструменты поставляются в комплекте с транспортным средством. Они всегда должны располагаться в надлежащем месте и положении.

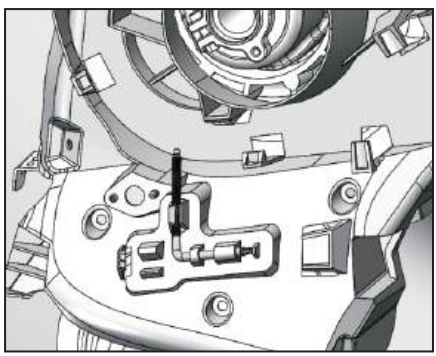

СТАНДАРТНЫЙ ВАРИАНТ — РАСПОЛОЖЕНИЕ ИНСТРУМЕНТОВ НА КОЖУХЕ РЕМНЯ ВАРИАТОРА

Установку производите в следующей последовательности:

⚠ ВНИМАНИЕ!
Убедитесь, что инструменты надежно зафиксированы. Инструменты могут отсоединиться и вызвать повреждение вращающихся деталей.

1. Вставьте короткий конец разжимного ключа шкива и инструмента для регулировки фар в отверстие.

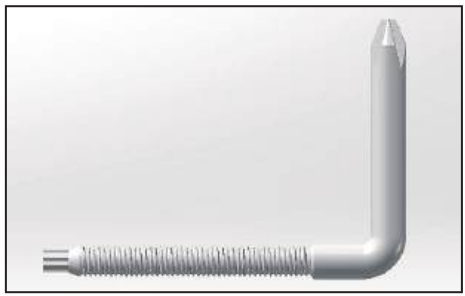

РАЗЖИМНОЙ КЛЮЧ ШКИВА И ИНСТРУМЕНТ ДЛЯ РЕГУЛИРОВКИ ФАР

2. Поверните и защелкните длинный конец на месте.

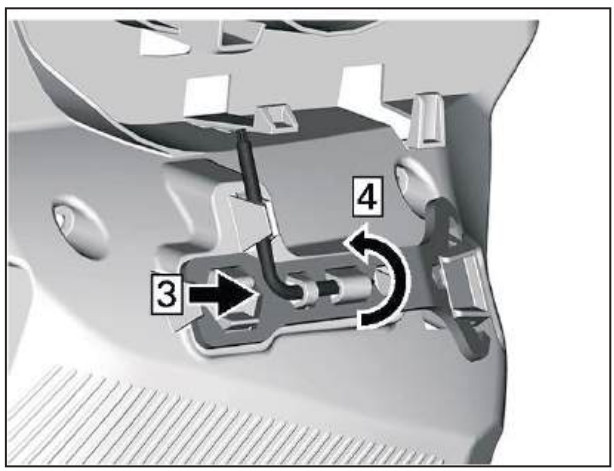

Задний багажный отсек

Багажный отсек расположен под сиденьем пассажира, над крышкой аккумуляторной батареи.

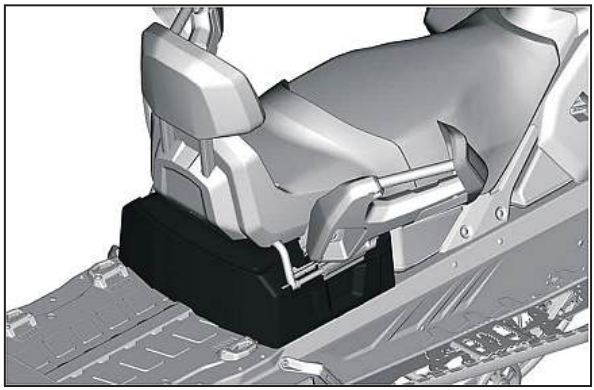

Чтобы открыть его, откиньте пассажирское сиденье.

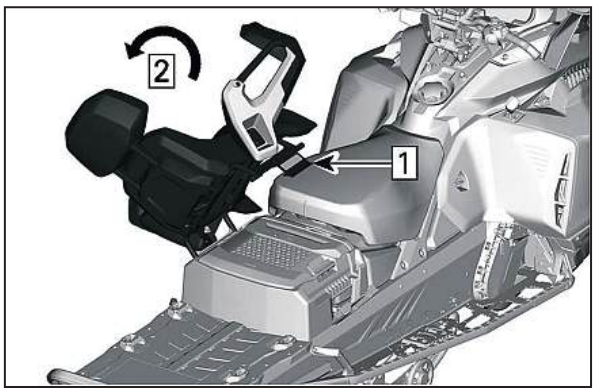

1. *Разблокируйте защелку сиденья*
2. *Откиньте пассажирское сиденье*

Поднимите рукоятку.

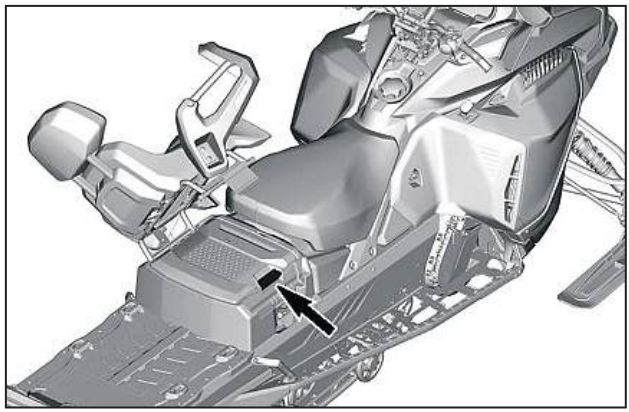

Грузовой ящик-кофр (при наличии)

Грузовой ящик фиксируется с помощью креплений. Для установки выполните следующие действия.



1. *Сдвиньте грузовой ящик в левую сторону.*
2. *Опустите грузовой ящик.*

Поверните рычаги, как показано на рисунке, для фиксации.

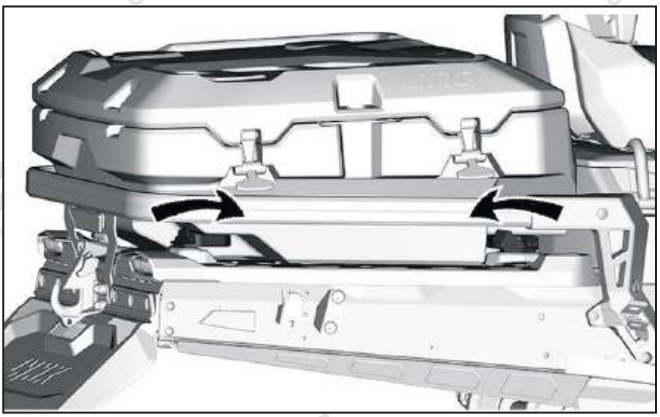

Сцепное устройство

ПРИМЕЧАНИЕ. Допустимая масса буксируемого груза указана на наклейке, расположенной на транспортном средстве.

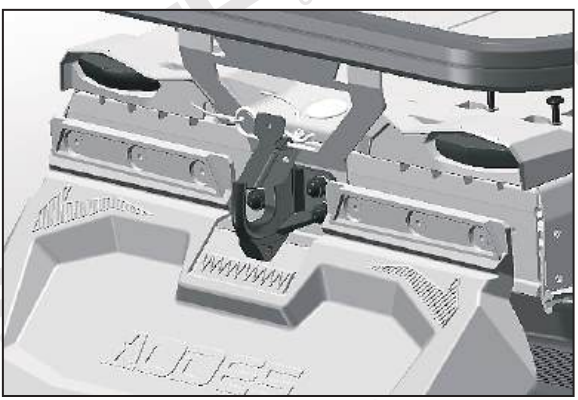

Чтобы открыть крюк, нажмите и поверните рукоятку, чтобы убрать стопорную пластину.

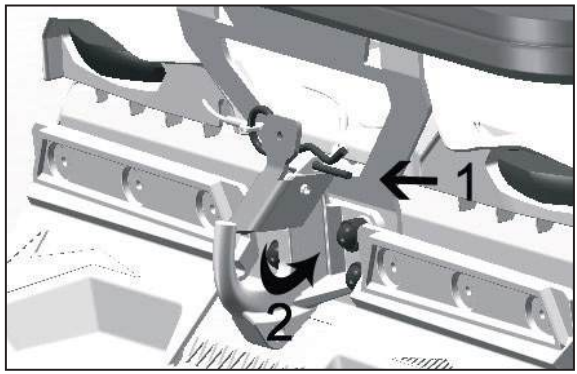

При установке любого дополнительного оборудования всегда руководствуйтесь рекомендациями производителя.

⚠ ПРЕДУПРЕЖДЕНИЕ
Категорически запрещается буксировать дополнительно оборудование с помощью троса. Всегда используйте жесткую буксирную штангу. Использование троса приведет к столкновению буксируемого объекта со снегоходом и возможному опрокидыванию в случае резкого замедления или на спуске.

КОМПАКТНЫЙ ЦИФРОВОЙ ДИСПЛЕЙ

⚠ ПРЕДУПРЕЖДЕНИЕ
Чтение информации на цифровом дисплее может отвлечь от управления транспортным средством, в частности, от постоянного наблюдения за окружающей обстановкой.

ПРИМЕЧАНИЕ. На заводе-изготовителе цифровой дисплей предварительно настроен на британские единицы измерения и английский язык или китайский язык. Для изменения единиц измерения или языка обратитесь к официальному дилеру снегоходов AODES.

Описание изделия

ЖК-панель приборов с диагональю 10,25 дюйма., разрешение экрана 1920×720.

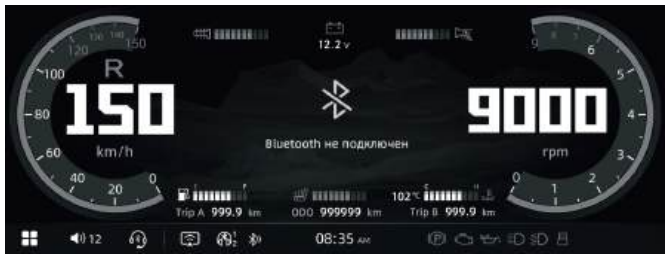

Основные функции

Приборная панель объединяет в себе приборную панель транспортного средства и мультимедийные функции. Используется емкостный сенсорный экран, которым можно управлять в перчатках. Функции приборной панели включают: спидометр, тахометр, указатель уровня топлива, указатель температуры воды, одометр, пробег Trip A, пробег Trip B, напряжение аккумулятора, часы, передача и световые индикаторы.

Основные мультимедийные функции: кнопки, отображение и управление мультимедийной информацией, музыка по Bluetooth, Bluetooth (звонки, контакты), подключение мобильного телефона, различные настройки и т. д.

Описание функций

Основной интерфейс

Функции основного интерфейса включают в себя: спидометр, тахометр, указатель уровня топлива, указатель температуры охлаждающей жидкости, общий пробег (ODO), пробег TRIP A, пробег TRIP B, напряжение аккумуляторной батареи, часы, световые индикаторы, включенную передачу, текстовые аварийные предупреждения и световые индикаторы.

Спидометр: Отображает текущую скорость движения транспортного средства в реальном времени. Отображаемый диапазон: 0–150 км/ч

Тахометр: Отображает текущие обороты двигателя транспортного средства в реальном времени. Отображаемый диапазон: 0–9000 об/мин.

Указатель уровня топлива: Отображает текущий уровень оставшегося топлива в транспортном средстве. Отображаемый диапазон: 0–10 делений. 1 деление указывает на низкий уровень топлива и начало подачи аварийного сигнала; 0 делений — пустой бак; 10 делений — полный бак.

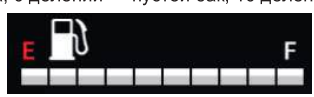

При низком уровне оставшегося топлива (1 деление) загорается значок предупреждения о низком уровне топлива, а шкала становится красной.



Если значок топлива на указателе уровня топлива и все 10 сегментов белой шкалы мигают одновременно (с частотой 1 Гц или 2 Гц), это указывает на неисправность сигнала датчика уровня топлива (обрыв или короткое замыкание цепи).



Указатель температуры охлаждающей жидкости: Отображает текущую температуру охлаждающей жидкости двигателя транспортного средства. Диапазон отображения: 1–10 делений. Диапазон отображения значений температуры: 45–115 ℃. При температуре ниже 45 ℃ отображается «--», при температуре выше 115 ℃ на дисплее продолжает сохраняться и отображаться значение 115 ℃.



Шкала температуры охлаждающей жидкости и значения температуры соотносятся следующим образом.

Соответствие количества делений температуры охлаждающей жидкости температурным значениям:
1 деление <45 °C
2 деления <60 °C
3 деления <75 °C
4 деления <85 ℃
5 делений <95 °C
6 делений <100 °C
7 делений <105 °C
8 делений <110 °C
9 делений <115 °C
10 делений ≥115 °C — аварийный сигнал высокой температуры охлаждающей жидкости

При высокой температуре охлаждающей жидкости (≥115 ℃) значок аварийного сигнала высокой температуры горит постоянно, а шкала полностью становится красной.



Если значок температуры охлаждающей жидкости на указателе температуры и все 10 сегментов белой шкалы мигают одновременно (с частотой 2 Гц), это указывает на неисправность сигнала датчика температуры (короткое замыкание).



Общий пробег (ODO): Отображает текущий общий пробег транспортного средства. Отображаемый диапазон: 0–999 999 км. При достижении максимального значения 999999 км счетчик автоматически обнуляется и начинает отсчет заново.



Пробег TRIP A: Отображает промежуточный пробег транспортного средства. Отображаемый диапазон: 0–999,9 км. При достижении максимального значения 999,9 км счетчик автоматически обнуляется и начинает отсчет заново.

Ручной сброс пробега TRIP A: Сброс выполняется путем длительного нажатия на область «TRIP A * * *» в течение 3 секунд.



Пробег TRIP B: Отображает пробег за отдельную поездку транспортного средства. Отображаемый диапазон: 0–999,9 км. При достижении максимального значения 999,9 км счетчик автоматически обнуляется и начинает отсчет заново. Показания автоматически обнуляются при каждом включении зажигания. Ручной сброс пробега TRIP B: Сброс выполняется путем длительного нажатия на область «TRIP B * * *» в течение 3 секунд.



Напряжение аккумулятора: Отображает текущее значение напряжения аккумуляторной батареи транспортного средства.



Соответствие значений напряжения аккумулятора и цвета значка аккумулятора:

Напряжение аккумулятора	Значок аккумулятора
Напряжение аккумулятора < 12,3 В	Красный
Напряжение аккумулятора составляет от 12,3 до 12,7 В	Сохраняет предыдущий цвет
Напряжение аккумулятора > 12,7 В	Белый

Часы: Отображают текущее время. Формат отображения: Часы: Минуты. Мигание двоеточия «:» указывает на отсчет секунд.



Передача: Отображает текущую включенную передачу трансмиссии транспортного средства.



Предупреждение

Текстовые аварийные предупреждения:

№ п/п	Текст предупреждения
1	Сброс межсервисного пробега
2	Стояночный тормоз не отпущен!
3	Предупреждение о распознавании ключа

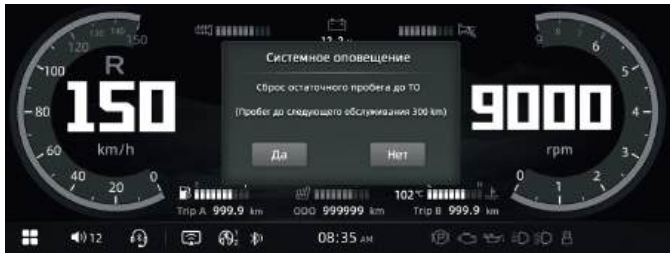

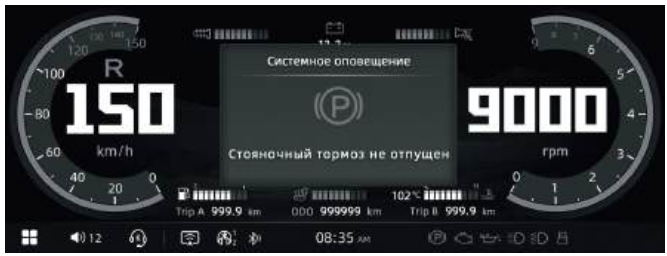

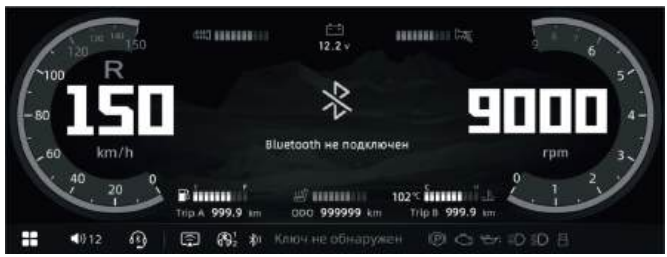

Световые индикаторы: Список световых индикаторов приведен ниже.

№ п/п	Функция светового индикатора	Цвета	Значки
1	Индикатор дальнего света	Синий	
2	Индикатор ближнего света	Зеленый	
3	Индикатор неисправности двигателя	Желтый	

4	Индикатор необходимости замены масла	Красный	
5	Индикатор активации ручного тормоза	Красный	
6	Индикатор подогрева руля	/	
7	Индикатор подогрева курка газа	/	
8	Индикатор подогрева подушки сиденья	/	
9	Индикатор подключения USB	/	

Мультимедийные функции

Кнопки на рукоятке руля.

На левой ручке расположены кнопки «Принять звонок» и «Отклонить звонок» (с самовозвратом). Рабочие функции кнопок представлены ниже:

Условия		A-18: кнопка «Принят ь звонок»	A-19: кнопка «Отклонить звонок»
Во время звонка	Входящие звонки, исходящие звонки	Короткое нажатие 1 раз: принять звонок	Короткое нажатие 1 раз: отклонить звонок
	Во время разговора по телефону	Без действия	Короткое нажатие 1 раз: завершить звонок
Успешное двойное подключение Bluetooth шлема	Гарнитура не активирована	Короткое нажатие 1 раз: активировать режим гарнитуры	Короткое нажатие 1 раз: уменьшить громкость на 1 деление
	В режиме гарнитуры	Без действия	Короткое нажатие 1раз: выйти из режима гарнитуры
Гарнитура не активирована		Короткое нажатие 1 раз: увеличить громкость на 1 деление	Короткое нажатие 1 раз: уменьшить громкость на 1 деление
		Длительное нажатие 1 раз: переключиться на предыдущую песню и возобновить воспроизведение	Длительное нажатие 1 раз: переключиться на следующую песню и возобновить воспроизведение

Медиа (музыка по Bluetooth)

Когда Bluetooth не подключен:



Нажмите кнопку «Настройки», чтобы перейти в интерфейс настроек «Настройки» → Bluetooth.

Звонки при успешном подключении Bluetooth мобильного телефона:



Подключение мобильного телефона

Поддерживается подключение мобильных телефонов с операционными системами Android и Apple.

Подключение мобильного телефона: отсканируйте QR-код на дисплее и следуйте подсказкам для загрузки или подключения.

Загрузка мобильного приложения: мобильное приложение для Android: отсканируйте QR-код в мультимедийной системе транспортного средства, чтобы загрузить приложение CarbitLink; мобильное приложение для Apple: найдите CarbitLink в AppStore и загрузите его.

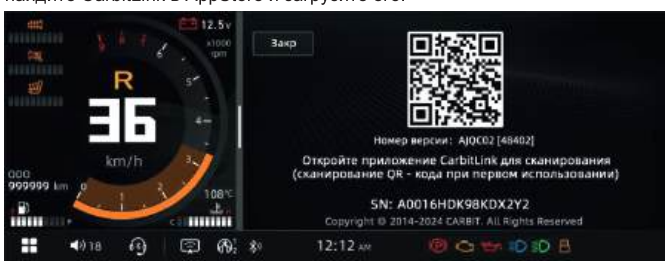

После успешного подключения просто следуйте подсказкам.



Зеркальное отображение экрана мобильного телефона

При включении функции зеркального отображения экрана отображение на экране мобильного телефона синхронизируется с приборной панелью. В этом режиме не предусмотрено выполнение операций с дисплея приборной панели.



Примечание: Язык, отображаемый на панели при подключении к телефону, соответствует языковым настройкам телефона. Например, если на мобильном телефоне установлен китайский язык, интерфейс подключения приборной панели отображается на китайском языке; если на мобильном телефоне установлен английский язык — на английском. При подключении мобильного телефона звук с мобильного телефона можно передавать на приборную панель через Bluetooth, а затем передавать на Bluetooth-гарнитуру, подключенную к приборной панели.

Настройки

Меню настроек позволяет выполнять соответствующие настройки.

Настройки дисплея

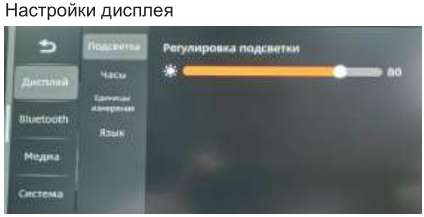

Часы

Время отображается в 12- или 24-часовом формате.

Год, месяц, день, часы и минуты можно настроить вручную. После настройки нажмите кнопку «Подтвердить», чтобы сохранить изменения.

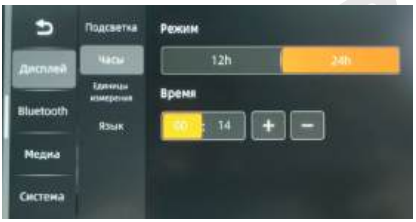

Язык

Можно выбрать китайский, английский или русский язык, который будет сохранен после того, как будет задан.

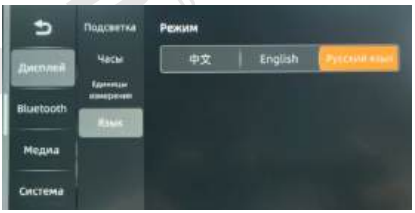

Bluetooth Гарнитура

Доступны настройка и операции, связанные с подключением Bluetooth-гарнитуры.

При успешном подключении Bluetooth-гарнитуры отображается имя Bluetooth-гарнитуры:



Коды ошибок

Отображает текущие коды неисправностей транспортного средства (описание кода неисправности в настоящее время есть только на китайском языке).



Обслуживание

Отображает оставшийся пробег до ТО. Первое напоминание о ТО появляется через 300 км, а последующие — через каждые 1000 км.

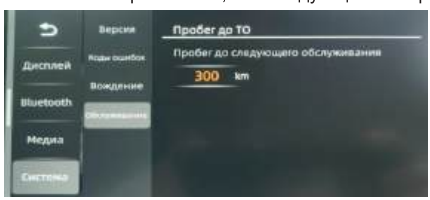

ТОПЛИВО

Требования к топливу

ПРИМЕЧАНИЕ
Всегда используйте только свежий бензин. Бензин окисляется, в результате чего снижается октановое число, образуются летучие вещества и смолистые и лаковые отложения, которые могут повредить топливную систему. Запрещается использовать спирто-бензиновую смесь!

– Регулярно проводите осмотр на наличие утечек топлива или других неисправностей топливной системы.

– Топливо с примесью спирта притягивает и удерживает влагу, что может привести к фазовому разделению топлива и к проблемам с работой двигателя или его повреждению.

Рекомендуемое топливо

- Используйте неэтилированный бензин с минимальным октановым числом, соответствующим следующим требованиям.

Тип топлива	Минимальное октановое число
Неэтилированный бензин	АИ-95

ПРИМЕЧАНИЕ
Никогда не экспериментируйте с другими видами топлива. При использовании топлива, не соответствующего требованиям, может произойти повреждение двигателя или топливной системы.

ПРИМЕЧАНИЕ
НЕ используйте топливо из топливных колонок, обозначенных как E85.

Процедура заправки топливом

⚠ ПРЕДУПРЕЖДЕНИЕ
Перед заправкой всегда глушите двигатель.

⚠ ПРЕДУПРЕЖДЕНИЕ

При определенных условиях топливо является легковоспламеняющимся и взрывоопасным веществом.
Использовать открытое пламя для проверки уровня топлива запрещено.
Категорически запрещается курить, а также допускать появление открытого пламени или искр вблизи места заправки.
Все работы выполняйте в хорошо проветриваемом месте.

ПРИМЕЧАНИЕ. Запрещается садиться или опираться на сиденье, если крышка топливного бака снята.

1. Заглушите двигатель.
2. Водитель и пассажир должны сойти со снегохода.

⚠ ПРЕДУПРЕЖДЕНИЕ

Во время заправки запрещается оставаться на сиденье транспортного средства.

3. Медленно отверните крышку топливного бака против часовой стрелки, чтобы выровнять давление перед ее полным снятием.

ПРИМЕЧАНИЕ. Короткий свистящий звук при этом является нормальным явлением.

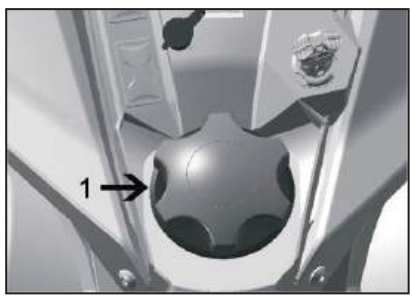

СТАНДАРТНЫЙ ВАРИАНТ 1. Крышка топливного бака

4. Вставьте носик заправочного пистолета или канистры в заливную горловину.
5. Заливайте топливо медленно, чтобы воздух мог беспрепятственно выходить из бака, предотвращая обратное выливание бензина. Соблюдайте осторожность, чтобы не пролить топливо.
6. Когда топливо достигнет низа заправочной горловины, прекратите заправку. **Не допускайте переполнения.**

⚠ ПРЕДУПРЕЖДЕНИЕ

Никогда не заправляйте топливный бак до самого верха перед тем, как поставить снегоход в теплое помещение. При повышении температуры топливо расширяется и может вытечь наружу.

7. Затяните крышку топливного бака по часовой стрелке до упора.

⚠ ПРЕДУПРЕЖДЕНИЕ
Всегда тщательно вытирайте любые незначительные потеки топлива со снегохода. При сильном разливе топлива снимите боковые панели, чтобы полностью удалить пары бензина из моторного отсека перед запуском двигателя.

ПРИМЕЧАНИЕ.

Запрещается садиться или опираться на сиденье, если крышка топливного бака снята.

ПЕРИОД ОБКАТКИ

Эксплуатация во время обкатки

Двигатель

В период обкатки:

– Избегайте длительной работы на полном газу.

– Избегайте длительных ускорений.

– Избегайте продолжительного передвижения на ходовой скорости.

– Избегайте перегрева двигателя.

Однако, короткие ускорения и изменения скорости способствуют хорошему выполнению обкатки.

В течение определенного периода времени система управления двигателем регулирует некоторые его параметры.

Продолжительность этого периода зависит от объема израсходованного топлива. Для завершения обкатки потребуется примерно два полных топливных бака.

В этот период:

– Мощность и приемистость двигателя не будут оптимальными.

– Расход топлива и масла будет выше.

Приводной ремень

Новый приводной ремень требует обкатки в течение первых 50 км (30 миль).

В период обкатки:

– Избегайте резких ускорений и торможений.

– Избегайте буксировки грузов.

– Избегайте движения с высокой постоянной скоростью.

Если снегоход начинает самопроизвольно двигаться на холостом ходу, необходимо отрегулировать высоту посадки приводного ремня. См. подраздел *«Приводной ремень»* в разделе *«Процедуры технического обслуживания»*.

ОСНОВНЫЕ ПРОЦЕДУРЫ

Процедура запуска двигателя

Порядок действий

1. Включите стояночный тормоз.
2. Повторно проверьте работу курка газа.
3. Наденьте шлем.
4. Убедитесь, что колпачок чеки безопасности установлен на выключатель двигателя, а шнур прикреплен к петле на вашей одежде.
5. Убедитесь, что выключатель аварийной остановки двигателя находится во включенном положении.

⚠ ПРЕДУПРЕЖДЕНИЕ
Никогда не нажимайте на курок газа во время запуска двигателя.

6. Отпустите стояночный тормоз.

ПРИМЕЧАНИЕ. При первоначальном холодном запуске не отпускайте стояночный тормоз. Выполните процедуру *прогрева транспортного средства*, как описано ниже.

7. Нажмите кнопку «START», чтобы включить электрический стартер и запустить двигатель. Отпустите ее сразу после запуска.

ПРИМЕЧАНИЕ
Не включайте электрический стартер более чем на 10 секунд за один раз. Между циклами прокручивания необходимо соблюдать период покоя, чтобы дать электростартеру остыть.

Аварийный запуск

Не пытайтесь выполнять какие-либо процедуры аварийного запуска. Зарядите или замените аккумуляторную батарею.

Прогрев транспортного средства

Перед каждой поездкой транспортное средство необходимо прогревать следующим образом.

1. Запустите двигатель.
2. Дайте двигателю прогреться одну или две минуты на частоте вращения холостого хода.

ПРИМЕЧАНИЕ. Двигатель заглохнет примерно после 10-12 минут работы на холостом ходу.

3. Отключите стояночный тормоз.
4. Нажимайте на курок газа до тех пор, пока не включится ведущий шкив. Первые две или три минуты двигайтесь на низкой скорости.

ПРИМЕЧАНИЕ
Если транспортное средство не движется при нажатии на курок газа, заглушите двигатель, снимите колпачок чеки безопасности с выключателя двигателя, затем выполните следующее. – Проверьте, не примерзли ли лыжи к земле. Поднимите поочередно каждую лыжу за ручку, затем опустите ее. – Проверьте, не примерзла ли гусеница к земле. Приподнимите заднюю часть снегохода настолько, чтобы оторвать гусеницу от земли, затем опустите. – Проверьте заднюю подвеску на наличие твердого снега или скопления льда, которые могут мешать вращению гусеницы. Очистите эту область. – Убедитесь, что трансмиссия включена (не находится в нейтральном положении).

⚠ ВНИМАНИЕ!
Остерегайтесь травм за счет использования правильной техники подъема, в частности, используя силу ног. Не пытайтесь поднять заднюю часть транспортного средства, если это превышает ваши возможности.

⚠ ПРЕДУПРЕЖДЕНИЕ
Убедитесь, что колпачок чеки безопасности снят, прежде чем вставать перед транспортным средством, приближаться к гусенице или компонентам задней подвески.

ПРИМЕЧАНИЕ. Прогрев управляется электроникой. В течение этого периода (до 10 минут в зависимости от температуры окружающей среды) обороты двигателя ограничены.

Переключение на повышенную или пониженную передачу

Данный тип трансмиссии не предусматривает переключение передач на ходу. Для смены передачи необходимо полностью остановить снегоход.

ПРИМЕЧАНИЕ
Смена передачи во время движения может вызвать серьёзную поломку коробки передач.

Повышенная передача

В этом положении включается диапазон высоких скоростей коробки передач. Это обычный диапазон скорости передвижения. Он позволяет транспортному средству достигать своей максимальной скорости.

Пониженная передача

В этом положении включается диапазон низких скоростей коробки передач. Это позволяет транспортному средству двигаться медленно с максимальным крутящим моментом двигателя.

Пониженную передачу следует использовать всегда, когда выполняется:

– Буксировка грузового прицепа или дополнительного оборудования

– Перевозка груза

– Преодоление препятствий

– Заезд на прицеп

– Подъем на холм

Также рекомендуется использовать пониженную передачу при длительном движении со скоростью менее 24 км/ч.

ПРИМЕЧАНИЕ
Используйте пониженную передачу для буксировки прицепа, перевозки тяжелых грузов, преодоления препятствий, а также при движении на крутых подъемах и спусках.

Переключение на задний ход

1. Полностью остановите транспортное средство.
2. Нажмите и удерживайте тормоз. Оставайтесь на сиденье, информацию о позе см. в подразделе *«Положение водителя (движение задним ходом)»* в разделе *«Управление транспортным средством»*.
3. При частоте вращения двигателя на холостом ходу выберите передачу заднего хода (R) с помощью рычага заднего хода или кнопки Start/RER.

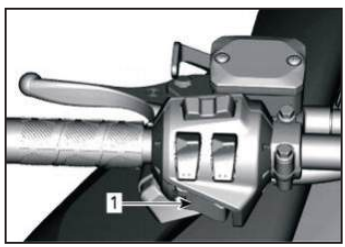

1. Кнопка Start / RER

4. Подождите, пока прозвучит звуковой сигнал заднего хода, затем плавно нажмите на курок газа.

⚠ ПРЕДУПРЕЖДЕНИЕ

Скорость заднего хода не ограничена. Всегда действуйте с осторожностью, так как быстрое движение задним ходом может привести к потере устойчивости транспортного средства. Полностью остановитесь перед включением заднего хода. Всегда оставайтесь в положении сидя и нажимайте на тормоз перед переключением передач. Перед началом движения убедитесь, что на пути сзади нет препятствий или посторонних лиц.

Переключение на передний ход с заднего хода

1. Полностью остановите транспортное средство.
2. Нажмите и удерживайте тормоз.
3. Нажмите и отпустите кнопку RER или рычаг заднего хода.
4. Плавно и равномерно нажимайте на курок газа. Дождитесь включения ведущего шкива и затем осторожно ускоряйтесь.

Глушение двигателя

Отпустите курок газа и подождите, пока двигатель не вернется к частоте вращения холостого хода.

Заглушите двигатель либо с помощью выключателя аварийной остановки двигателя, либо сняв колпачок чеки безопасности с выключателя двигателя.

⚠ ПРЕДУПРЕЖДЕНИЕ

Всегда снимайте колпачок чеки безопасности с выключателя двигателя, когда транспортное средство не эксплуатируется, чтобы предотвратить случайный запуск двигателя или избежать несанкционированного использования детьми или другими лицами, а также угона.

УСЛОВИЯ ДВИЖЕНИЯ И ВАШ СНЕГОХОД

Температура

Система управления этими двигателями обеспечивает оптимальное соотношение воздушно-топливной смеси для всех температур.

Утрамбованный снег

Все модели, рассматриваемые в данном руководстве, предназначены для эксплуатации условий глубокого снега и никогда не должны использоваться в течение длительного периода времени в условиях недостаточного или плотно утрамбованного снежного покрова.

В случае если вам необходимо ехать в таких условиях:

– Избегайте превышения скорости 70 км/ч при любых условиях;

– Избегайте резкого ускорения (более 75 % открытия дроссельной заслонки);

– Должны быть использованы скребки для льда;

– Температура двигателя не должна превышать 75 % на указателе температуры.

ПРИМЕЧАНИЕ
Эксплуатация гусениц такого типа на высокой скорости на трассе, на укатанных поверхностях или на льду увеличивает нагрузку на грунтозацепы, которые в результате склонны к нагреванию. Это также может резко сократить срок службы определенных изнашиваемых деталей. Чтобы избежать возможной порчи, расслоения или повреждения гусеницы и изнашиваемых деталей, снизьте скорость и минимизируйте расстояние, преодолеваемое по таким типам поверхностей.

Транспортные средства, оснащенные скребками для льда

Скребки для льда устанавливают на транспортное средство для повышения эффективности охлаждения двигателя, для смазки и охлаждения скоб гусеницы и склизов. Их необходимо использовать всегда при движении по льду, укатанному снегу или в любых условиях, при которых в заднюю подвеску и туннель не выбрасывается достаточное количество частиц снега.

ПРИМЕЧАНИЕ
Хотя эксплуатация снегохода, оснащенного гусеницей с высоким профилем грунтозацепа, на трассах или в условиях укатанного снега не рекомендуется, при использовании транспортного средства в таких условиях настоятельно рекомендуется сочетать дополнительные катки и скребки для льда.

ВАЖНО
Езда в таких условиях трассы подвергает риску надежность гусеницы и ее гарантию.

НАСТРОЙКА ПОДВЕСКИ

Управляемость и комфорт снегохода зависят от нескольких настроек.

⚠ ПРЕДУПРЕЖДЕНИЕ

Регулировка подвески может влиять на управляемость транспортного средства. После каждой регулировки подвески надо потратить немного времени для ознакомления с поведением транспортного средства. Всегда настраивайте левые и правые компоненты подвески на одинаковые значения.

Выбор регулировок подвески зависит от перевозимого груза, веса водителя, личных предпочтений, скорости движения и окружающих условий.

ПРИМЕЧАНИЕ. Некоторые регулировки могут быть неприменимы к вашему снегоходу.

⚠ ПРЕДУПРЕЖДЕНИЕ

Перед тем как приступить к любой регулировке подвески, помните о следующем.

– Припаркуйтесь в безопасном месте.

– Снимите колпачок чеки безопасности с выключателя двигателя.

– Используйте подходящее подъемное устройство или прибегните к помощи других людей, чтобы разделить подъемную нагрузку. Если подъемное устройство не используется, применяйте правильную технику подъема, в частности, используя силу ног.

– Не пытайтесь поднять переднюю или заднюю часть транспортного средства, если это превышает ваши возможности.

– Перед регулировкой подвески приподнимите переднюю часть транспортного средства над землей с помощью подходящего устройства.

– Приподнимите заднюю часть транспортного средства над землей с помощью подставки для снегохода с широким основанием, оснащенной задним защитным экраном.

– Убедитесь, что опорное устройство устойчиво и надежно зафиксировано.

Лучше всего настраивать подвеску методично, изменяя параметры по одному за раз. Разные регулировки взаимосвязаны. Регулировка передних пружин может потребовать повторной регулировки центральной пружины. Выполняйте пробные поездки на снегоходе при одинаковых условиях: трасса, скорость, снежный покров, положение водителя и т. д. Методично продолжайте настройку, пока не будете удовлетворены результатом.

Ниже приведены рекомендации по тонкой настройке подвески. Для выполнения работ следует использовать специализированный инструмент из комплекта.

Регулировка передней подвески

Схождение лыж



1. Гайка. 2. Тяга

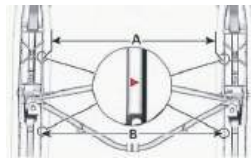

Схема схождение передних лыж

1. Ослабьте гайку.
2. Отрегулировав тягу до указанного ниже размера, зафиксируйте гайку.

Лыжная стойка

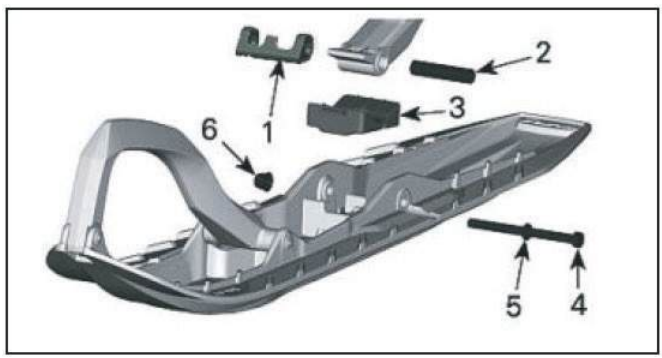

1. *Ограничитель*
2. *Ось лыжи*
3. *Резиновый демпфер*
4. *Винт М10*
5. *Шайба*
6. *Гайка М10*

Момент затяжки	
Гайка лыжи	48±6 Н·м (35±4 фунт-сила-фут.)

Передние пружины

Предварительный натяг передних пружин влияет на жесткость передней подвески. Предварительный натяг передних пружин также влияет на характер рулевого управления.

Действие	Результат
Увеличение предварительного натяга	Более жесткая передняя подвеска
	Более высокая передняя часть
	Более точное рулевое управление
	Более высокая способность поглощения неровностей
Уменьшение предварительного натяга	Более мягкая передняя подвеска
	Более низкая передняя часть
	Более легкое рулевое управление
	Меньшая способность поглощения неровностей

Регулятор кулачкового типа

Используя инструмент для регулировки подвески, входящий в комплект инструментов, поверните кулачок, чтобы увеличить или уменьшить предварительный натяг пружины.

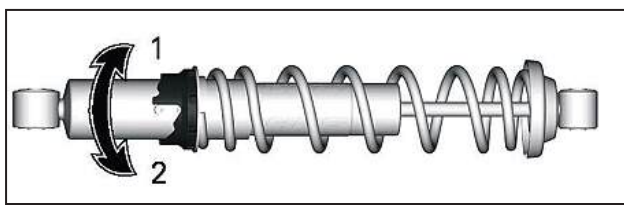

1. *Увеличить предварительный натяг*
2. *Уменьшить предварительный натяг*

Кольцевой регулятор типа 1

Возьмитесь за кольцо и пружину и поверните их, чтобы увеличить или уменьшить предварительный натяг пружины.

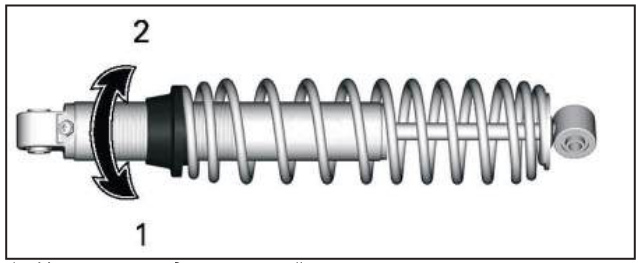

1. *Увеличить предварительный натяг*
2. *Уменьшить предварительный натяг*

Кольцевой регулятор типа 2

Возьмитесь за кольцо и пружину и поверните их, чтобы увеличить или уменьшить предварительный натяг пружины.

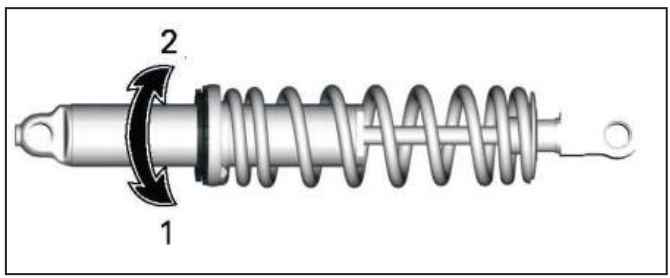

1. *Увеличить предварительный натяг*
2. *Уменьшить предварительный натяг*

Регулировки передних амортизаторов

Демпфирование сжатия

Низкоскоростное демпфирование сжатия контролирует то, как амортизатор реагирует на низкую скорость перемещения подвески (медленный ход сжатия, в большинстве случаев при движении на более низких скоростях).

Высокоскоростное демпфирование сжатия контролирует то, как амортизатор реагирует на высокую скорость перемещения подвески (быстрый ход сжатия, в большинстве случаев при движении на более высоких скоростях).

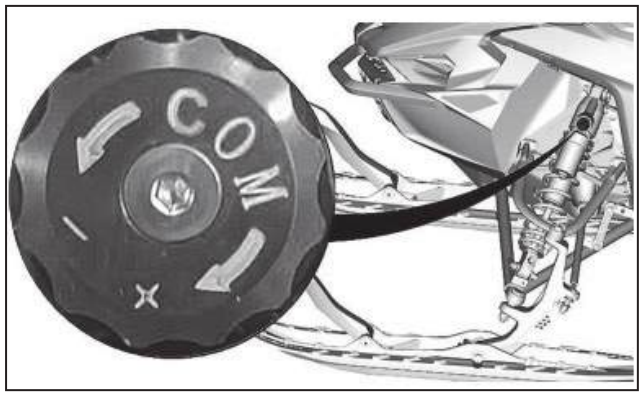

Вращение	Действие	Результат на больших и малых неровностях
По часовой стрелке	Увеличение силы демпфирования сжатия	Более жесткое демпфирование сжатия
Против часовой стрелки	Уменьшение силы демпфирования сжатия	Более мягкое демпфирование сжатия

Демпфирование отбоя

Демпфирование отбоя контролирует то, как амортизатор сдерживает ход удлинения.

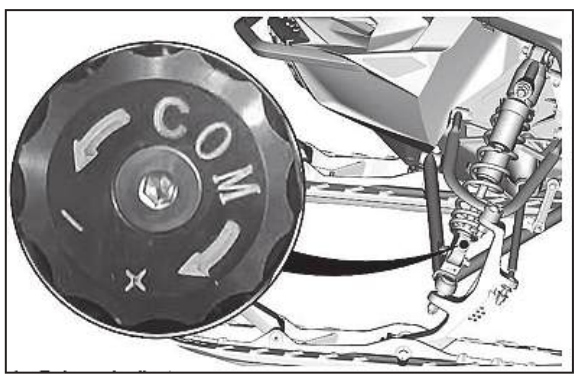

1. Регулятор отбоя

Вращение	Действие	Результат на больших и малых неровностях
По часовой стрелке	Увеличение силы демпфирования отбоя	Более жесткое демпфирование отбоя (меньшая скорость удлинения)
Против часовой стрелки	Уменьшение силы демпфирования отбоя	Более мягкое демпфирование отбоя (большая скорость удлинения)

ПРИМЕЧАНИЕ. При повторяющихся коротких мелких неровностях (гребенке) рекомендуется использовать более низкую настройку демпфирования отбоя.

Регулировка задней подвески

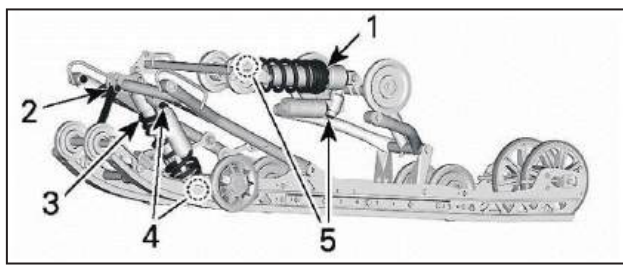

РЕГУЛИРУЕМЫЕ КОМПОНЕНТЫ ЗАДНЕЙ ПОДВЕСКИ

1. *Задняя пружина*
2. *Ограничительная стропа*
3. *Центральная пружина*
4. *Центральный амортизатор*
5. *Задний амортизатор*

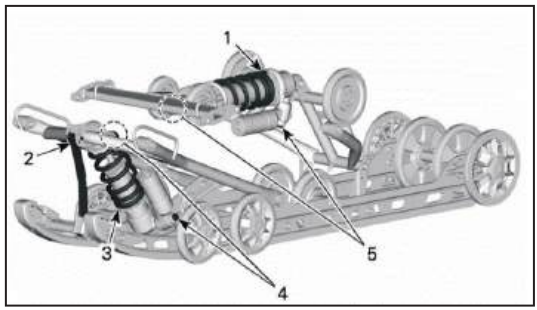

РЕГУЛИРУЕМЫЕ КОМПОНЕНТЫ ЗАДНЕЙ ПОДВЕСКИ

1. *Задняя пружина*
2. *Ограничительная стропа*
3. *Центральная пружина*
4. *Центральный амортизатор*
5. *Задний амортизатор*

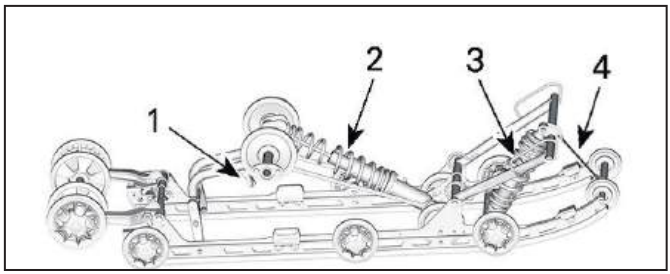

РЕГУЛИРУЕМЫЕ КОМПОНЕНТЫ ЗАДНЕЙ ПОДВЕСКИ

1. *Рукоятка легкой регулировки (при наличии)*
2. *Задняя пружина*
3. *Центральная пружина*
4. *Ограничительная стропа*

ПРИМЕЧАНИЕ
Каждый раз при регулировке задней подвески проверяйте натяжение гусеницы и при необходимости регулируйте его.

Ограничительная стропа задней подвески

Длина ограничительного стропа влияет на величину нагрузки, которую приходится нести центральной пружине, особенно во время ускорения, и следовательно, на подъем передней части снегохода.

Длина ограничительного стропа также влияет на ход центральной пружины.

ПРИМЕЧАНИЕ
Каждый раз при изменении длины ограничительного стропа необходимо проверять натяжение гусеницы.

ПРИМЕЧАНИЕ. Ограничительный строп можно установить в положение 1, 2 или 3. Меньшие цифры соответствуют более длинной настройке стропа.

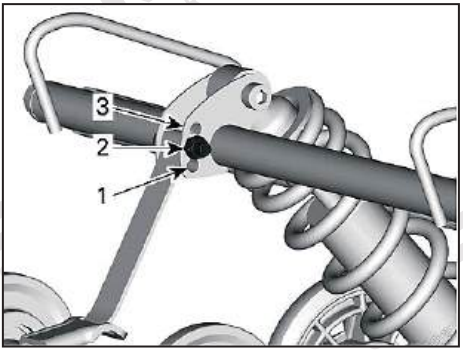

ПОЛОЖЕНИЯ ОГРАНИЧИТЕЛЬНОЙ СТРОПЫ

1. *Положение 1 (наибольшая длина)*
2. *Положение 2*
3. *Положение 3 (наименьшая длина)*

При эксплуатации снегохода в глубоком снегу или при подъеме на холм может потребоваться изменить длину ограничительного стропа и/или положение водителя, чтобы изменить угол, под которым гусеница идет по снегу. Знакомство водителя с различными регулировками, а также снежные условия подскажут наиболее эффективную комбинацию.

Как правило, более длинная настройка ограничительного стропа обеспечивает лучшие характеристики на равнинной местности, а более короткая настройка улучшит управляемость при подъеме на крутые склоны и в условиях глубокого снега.

Настройка ограничительного стропа	
Положение	Применение
1	Катание по лесу/склонам: – Лучшее поглощение неровностей – Более легкое и простое управление на равнинной местности.
2	Стандартная настройка: лучшая универсальная настройка (общее использование)
3	Подъем по склону: – Более выгодный угол атаки гусеницы для подъема по склону – Меньший перенос веса – Меньшая высота посадки подвески

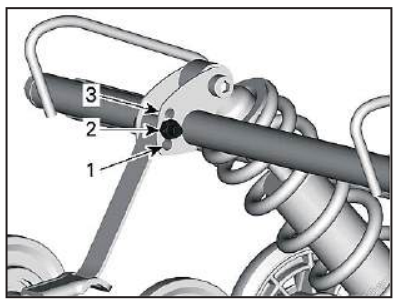

Центральная пружина

Предварительный натяг центральной пружины влияет на усилие на руле, управляемость и поглощение неровностей.

Кроме того, поскольку регулировка предварительного натяга центральной пружины увеличивает или уменьшает давление на переднюю часть гусеницы, она влияет на эффективность движения по глубокому снегу.

Действие	Результат
Увеличение предварительного натяга	Более легкое рулевое управление
	Более высокая способность поглощения неровностей
	Лучший старт на глубоком снегу
	Лучшая эффективность движения и управляемость на глубоком снегу
Уменьшение предварительного натяга	Более тяжелое рулевое управление
	Меньшая способность поглощения неровностей
	Лучшая управляемость на трассе

Кольцевой регулятор

Возьмитесь за кольцо и пружину и поверните их, чтобы увеличить или уменьшить предварительный натяг пружины.

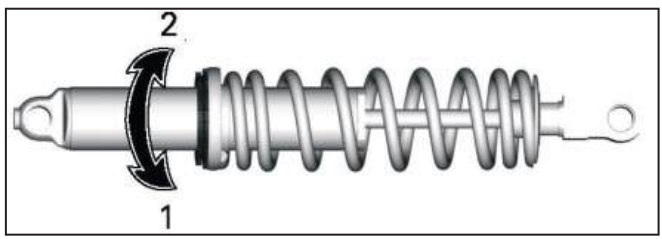

1. *Увеличить предварительный натяг*
2. *Уменьшить предварительный натяг*

Задняя пружина

Предварительный натяг задней пружины влияет на комфорт, высоту посадки и компенсацию нагрузки.

Кроме того, регулировка предварительного натяга задней пружины переносит больше или меньше веса на переднюю часть снегохода. В результате большее или меньшее давление оказывается на лыжи. Это влияет на эффективность движения на глубоком снегу, усилие на руле и управляемость.

Незначительный пробой подвески, происходящий в наихудших условиях движения, указывает на правильный выбор предварительного натяга пружины.

Действие	Результат
Увеличение предварительного натяга	Более жесткая задняя подвеска
	Более высокая задняя часть
	Более высокая способность поглощения неровностей
	Более тяжелое рулевое управление
Уменьшение предварительного натяга	Более мягкая задняя подвеска
	Более низкая задняя часть
	Меньшая способность поглощения неровностей
	Более легкое рулевое управление
	Лучшая эффективность движения и управляемость на глубоком снегу

Обратитесь к следующей информации, чтобы определить, правилен ли предварительный натяг.

– A = Подвеска полностью разжата

– B = Подвеска просела с учетом водителя, пассажира(-ов) и добавленного груза

– C = Расстояние между значениями «A» и «B», см. в таблице ниже

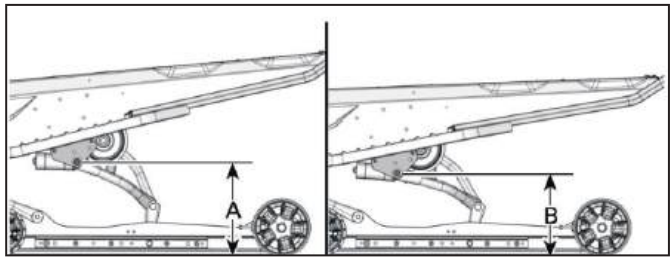

СТАНДАРТНЫЙ ВАРИАНТ — РАССТОЯНИЕ МЕЖДУ ЗЕМЛЕЙ И ВЕРХНЕЙ ОСЬЮ ПОВОРОТА ЗАДНЕГО РЫЧАГА

C	Что делать
90–100 мм (3,6–4 дюйм.)	Регулировка не требуется
Более 100 мм (4 дюйм.)	Регулировка слишком мягкая. Увеличить предварительный натяг
Менее 90 мм (3,6 дюйм.)	Регулировка слишком жесткая. Увеличить предварительный натяг

ПРИМЕЧАНИЕ. Если указанные значения недостижимы со штатными пружинами, обратитесь к официальному дилеру снегоходов для подбора других доступных пружин.

Для получения стандартных настроек обратитесь к *«Таблице регулировки подвески»*.

Для регулировки отверните стопорное кольцо, затем поверните регулировочное кольцо, чтобы установить предварительный натяг пружины.

Когда требуемый предварительный натяг установлен, затяните стопорное кольцо относительно регулировочного кольца.

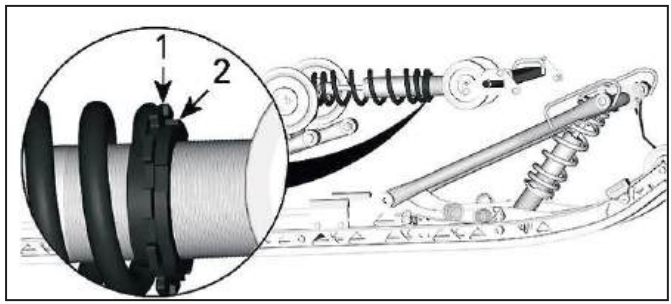

1. *Регулировочное кольцо*
2. *Стопорное кольцо*

Регулировка центрального и заднего амортизатора

Демпфирование сжатия

Низкоскоростное демпфирование сжатия контролирует то, как амортизатор реагирует на низкую скорость перемещения подвески (медленный ход сжатия, в большинстве случаев при движении на более низких скоростях).

Высокоскоростное демпфирование сжатия контролирует то, как амортизатор реагирует на высокую скорость перемещения подвески (быстрый ход сжатия, в большинстве случаев при движении на более высоких скоростях).

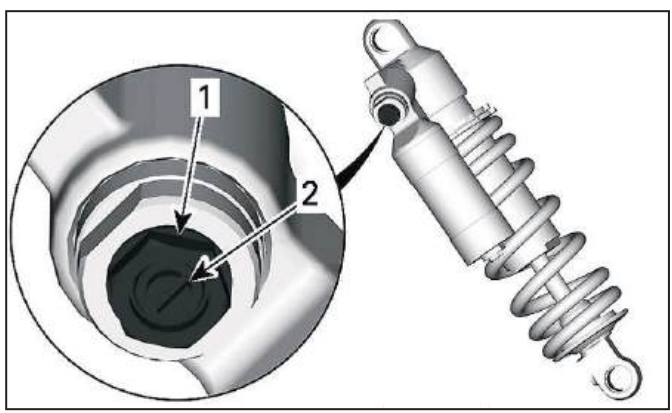

1. *Регулятор высокоскоростного сжатия (шестигранный)*
2. *Регулятор низкоскоростного сжатия (с шлицем под отвертку)*

Вращение	Действие	Результат на больших и малых неровностях
По часовой стрелке	Увеличение силы демпфирования сжатия	Более жесткое демпфирование сжатия
Против часовой стрелки	Уменьшение силы демпфирования сжатия	Более мягкое демпфирование сжатия

Советы по регулировке в зависимости от поведения транспортного средства

Проблема	Корректирующие меры
Рыскание передней подвески	Проверьте соосность лыж. – Уменьшите предварительный натяг пружин передней подвески. – Увеличьте предварительный натяг центральной пружины. – Уменьшите предварительный натяг задней пружины.
Рулевое управление кажется слишком тяжелым при постоянной скорости	– Уменьшите предварительный натяг пружин передней подвески. – Увеличьте предварительный натяг центральной пружины.
Рулевое управление кажется слишком тяжелым во время ускорения	– Уменьшите предварительный натяг задней пружины. – Удлините ограничительный строп.
Слишком сильный подъем лыж при прохождении поворотов или ускорении	– Укоротите ограничительный строп. – Увеличьте предварительный натяг задней пружины.
Задняя часть снегохода кажется слишком жесткой	– Уменьшите предварительный натяг задней пружины. – Уменьшите регулировку демпфирования сжатия, при наличии.
Задняя часть снегохода кажется слишком мягкой	– Увеличьте предварительный натяг задней пружины.
Задняя подвеска часто пробивается	– Увеличьте регулировку демпфирования сжатия, при наличии. – Увеличьте предварительный натяг задней пружины. – Увеличьте предварительный натяг центральной пружины. – Удлините ограничительный строп.
Снегоход словно разворачивается вокруг своего центра	– Уменьшите предварительный натяг центральной пружины. – Увеличьте предварительный натяг задней пружины. – Увеличьте предварительный натяг пружин передней подвески. – Укоротите ограничительный строп.
Гусеница слишком сильно буксует при начале движения	– Уменьшите предварительный натяг задней пружины. – Увеличьте предварительный натяг центральной пружины. – Удлините ограничительный строп.

ТЕХНИЧЕСКОЕ ОБСЛУЖИВАНИЕ

ГРАФИК ТЕХНИЧЕСКОГО ОБСЛУЖИВАНИЯ

Техническое обслуживание имеет очень большое значение для поддержания безопасного рабочего состояния транспортного средства. Необходимо выполнять техническое обслуживание транспортного средства в соответствии с графиком.

Надлежащее обслуживание является обязанностью владельца. Гарантийная претензия может быть отклонена если, среди прочего, проблема возникла по причине того, что владелец или эксплуатирующее лицо не соблюдали правила технического обслуживания или эксплуатации.

Выполняйте периодические проверки и соблюдайте график технического обслуживания. Соблюдение графика технического обслуживания не освобождает от необходимости выполнять проверку перед поездкой.

⚠ ПРЕДУПРЕЖДЕНИЕ
Невыполнение надлежащего технического обслуживания транспортного средства в соответствии с графиком и процедурами может сделать его эксплуатацию небезопасной.

Использование на трассе / универсальное использование / утилитарное использование

Независимо от того, является ли ваше транспортное средство моделью для использования на трассе/универсального использования/утилитарного использования, данные типы использования требуют выполнения задач по техническому обслуживанию в периоды между регулярными ежегодными интервалами.

Условия экстремального холода (повышенных нагрузок)

Для двигателей, которые часто эксплуатируются при температуре окружающей среды ниже –25 °C, необходимо увеличить периодичность технического обслуживания.

В двигателях внутреннего сгорания, которые эксплуатируются при такой низкой температуре, при каждом запуске/прогреве скапливается повышенное количество конденсата.

Поскольку двигатель продолжительное время не достигает рабочей температуры, масло начинает сильно разбавляться остатками воды и газа (повышается содержание воды).

Двигателю нужно достигнуть рабочей температуры, чтобы можно было испарить конденсат из масла.

Если условия повседневного использования (для работы или отдыха) похожи на перечисленные ниже, настоятельно рекомендуется менять масло не реже одного раза в месяц.

Параметры увеличения периодичности технического обслуживания:

– Двигатель не достигает требуемой рабочей температуры при обычном повседневном использовании.

– Многократные запуски и остановки без достижения рабочей температуры.

– Короткие периоды работы на холостом ходу.

– Циклы передвижения на низких оборотах на короткие расстояния без достижения рабочей температуры.

ПРИМЕЧАНИЕ. Компания AODES настоятельно рекомендует установить блочный обогреватель, позволяющий нагревать жидкости, что поможет увеличить срок службы масла, и облегчить запуск двигателя в условия экстремального холода.

График технического обслуживания

Обязательно выполняйте техническое обслуживание с рекомендованными интервалами в соответствии с таблицами.

Таблица технического обслуживания указывает элементы, требующие внимания, на основе 2 критериев, в зависимости от того, что наступит раньше:

– календарное время,

– показания одометра.

Факторы, которых следует придерживаться, определяются привычками и манерой вождения. Например:

– Тем, кто использует свое транспортное средство по выходным раз в две недели для поездок по бездорожью с друзьями, для определения периодичности обслуживания скорее всего следует ориентироваться на показания одометра.

– Тем, кто использует свое транспортное средство редко в течение года или только в некоторых случаях, для определения периодичности обслуживания следует ориентироваться на календарное время.

ВАЖНО: В таблицах далее показано выполнение технического обслуживания в течение первых трех лет. В последующие годы повторяйте ту же схему.

Операция	Что наступит раньше		В начале эксплуатации			КАЖДЫЕ	
		мес	1	3	6	6	12
		км	300	1000	2000	1000	2000
		часы	20	75	150	150	300
Компоненты топливной системы (крышка топливного бака, шланги, хомуты и фиксация бака) и их функционирование			П	П	П	П	П
Топливный фильтр					З		З
Панели корпуса и крепежные изделия				П	П	П	П
Шарниры, защелки, петли и личинки замков			ПС	ПС	ПС	ПС	ПС
Компоненты охлаждения двигателя (концентрация охлаждающей жидкости, уровень охлаждающей жидкости, состояние шлангов, хомуты, утечки)			П	П	П	П	П
Моторное масло и масляный фильтр			З	З	З	З	З
Уплотнения и прокладки двигателя			П	П	П	П	П
Свечи зажигания, замена каждые 2 года			П	П	П	П	П
Охлаждающая жидкость двигателя, замена каждые 2 года			П	П	П	П	П

Операция	300	1000	2000	1000	2000
Компоненты выхлопной системы (прокладки, трубы, состояние глушителя, утечки)	П	П	П	П	П
Прокладка выхлопа турбины, замена каждые 2 года			П		П
Компоненты и работа тормоза	П	П	П	П	П
Тормозная жидкость, замена каждые 2 года	П	П	П	П	П
Натяжение приводной цепи цепного картера	ПР	ПР	ПР	ПР	ПР
Масло в коробке передач / цепном картере	З	З	З	З	З
Соосность и натяжение гусеницы	ПР	ПР	ПР	ПР	ПР
Компоненты и работа вариатора	ПО	ПО	ПО	ПО	ПО
Состояние приводного ремня вариатора	П	П	П	П	П
Соединения и состояние аккумулятора, проверка электропроводки	П	П	П	П	П
Регулировка направления света фары	ПР	ПР	ПР	ПР	ПР
Работа переключателей управления и световых приборов	ПО	ПО	ПО	ПО	ПО
Коньки лыж	П	П	П	П	П
Работа рычага переключения передач	ПР	ПР	ПР	ПР	ПР

Операция	300	1000	2000	1000	2000
Компоненты и работа рулевого управления. Регулировка соосности рулевого управления	ПР	ПР	ПР	ПР	ПР
Трос дроссельной заслонки. Работа дроссельной заслонки	ПР	ПР	ПР	ПР	ПР
Компоненты и работа подвески, Смазка подвески	ПС	ПС	ПС	ПС	ПС

З	Замена
П	Проверка
С	Смазка
Р	Регулировка
О	Очистка

ПРОЦЕДУРЫ ТЕХНИЧЕСКОГО ОБСЛУЖИВАНИЯ

Этот раздел содержит инструкции для базовых процедур технического обслуживания.

⚠ ПРЕДУПРЕЖДЕНИЕ

При выполнении технического обслуживания заглушите двигатель, снимите колпачок чеки безопасности и следуйте данным процедурам технического обслуживания. Если не следовать надлежащим процедурам технического обслуживания, можно получить травмы от горячих деталей, подвижных деталей, электричества, химических веществ и других опасных факторов.

⚠ ПРЕДУПРЕЖДЕНИЕ

Если требуется снять фиксирующее устройство (например, стопорные шайбы, самоконтрящиеся крепежные детали и т.д.) при разборке/сборке, обязательно замените его на новое.

Охлаждающая жидкость двигателя

Проверка уровня охлаждающей жидкости двигателя

⚠ ПРЕДУПРЕЖДЕНИЕ
Никогда не открывайте крышку бачка охлаждающей жидкости, когда двигатель горячий.

Откройте правую боковую панель, см. раздел *«Корпус и сиденье»*.

Проверьте уровень охлаждающей жидкости при комнатной температуре. Жидкость должна находиться на линии холодного уровня бачка охлаждающей жидкости.

ПРИМЕЧАНИЕ. При проверке уровня при низкой температуре он может быть немного ниже метки.

Если необходима дополнительная охлаждающая жидкость или если всю систему необходимо заправить заново, обратитесь к официальному дилеру снегоходов, в ремонтную мастерскую или к выбранному вами специалисту.

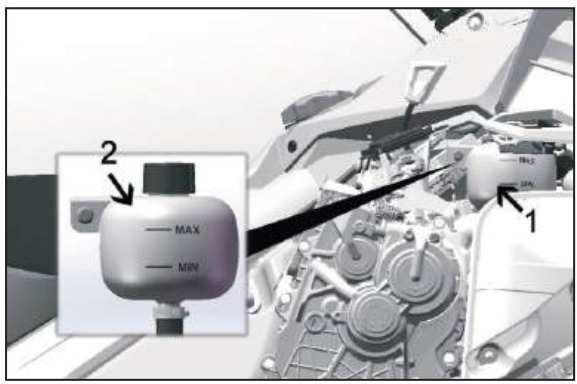

1. *Бачок охлаждающей жидкости*
2. *Линия холодного уровня*

Рекомендованная охлаждающая жидкость двигателя

РЕКОМЕНДОВАННАЯ ОХЛАЖДАЮЩАЯ ЖИДКОСТЬ
Антифриз на основе 50% этиленгликоля

ПРИМЕЧАНИЕ
Обязательно используйте этиленгликолевый антифриз, содержащий ингибиторы коррозии, специально предназначенный для алюминиевых двигателей внутреннего сгорания.

Моторное масло

Условия экстремального холода

Двигатель, который эксплуатируется при температуре окружающей среды –25 °C и ниже, потребуется увеличить частоту сервисного и технического обслуживания.

Любой двигатель внутреннего сгорания, эксплуатируемый при низкой нагрузке и довольно низкой рабочей температуре, собирает повышенное количество конденсата при каждом запуске/прогреве.

Поскольку двигатель продолжительное время не достигает рабочей температуры, масло начинает сильно разбавляться остатками воды и газа (повышается содержание воды).

Двигателю нужно достигнуть рабочей температуры, чтобы можно было испарить конденсат из масла.

Если условия повседневного использования (для работы или отдыха) похожи на перечисленные ниже, компания AODES настоятельно рекомендует менять масло не реже одного раза в месяц.

Параметры увеличения периодичности технического обслуживания:

– Двигатель не достигает требуемой рабочей температуры при обычном повседневном использовании.

– Многократные запуски и остановки без достижения рабочей температуры.

– Короткие периоды работы на холостом ходу.

– Циклы передвижения на низких оборотах на короткие расстояния без достижения рабочей температуры.

ПРИМЕЧАНИЕ. Компания AODES настоятельно рекомендует установить блочный обогреватель, позволяющий нагревать жидкости, что поможет увеличить срок службы масла.

Рекомендованное масло

AODES рекомендует всегда использовать рекомендуемое моторное масло или эквивалент. Не добавляйте никаких присадок к рекомендуемому моторному маслу. Повреждения, вызванные использованием масла, не подходящего для двигателя, или добавлением присадок к маслу, могут не покрываться Ограниченной гарантией.

РЕКОМЕНДУЕМОЕ МОТОРНОЕ МАСЛО
Синтетическое масло API SN 4T 0W40
ЕСЛИ РЕКОМЕНДУЕМОЕ МОТОРНОЕ МАСЛО НЕДОСТУПНО
Используйте 4-тактное синтетическое моторное масло SAE 0W40, соответствующее следующим отраслевым спецификациям смазочных материалов или превосходящее их. Всегда проверяйте сертификацию знака обслуживания API на канистре с маслом, она должна содержать как минимум указанный стандарт. – Классификация обслуживания API: SN

Проверка уровня моторного масла

ПРИМЕЧАНИЕ
Проверяйте уровень перед каждой поездкой и доливайте при необходимости. Не допускайте переполнения. Эксплуатация двигателя с ненадлежащим уровнем масла может нанести серьезные повреждения двигателю. Вытирайте пролитое масло.

Поместите транспортное средство на ровную поверхность и выполните следующие действия для проверки уровня масла:

1. Запустите двигатель и дайте ему достичь нормальной рабочей температуры. Двигатель имеет нормальную температуру, когда задний радиатор становится теплым, что указывает на то, что термостат открыт.
2. Дайте двигателю поработать на холостом ходу еще 30 секунд.
3. Заглушите двигатель.
4. Откройте левую боковую панель. См. раздел *«Корпус и сиденье»*.
5. Извлеките масляный щуп из заливной горловины, затем вытрите его насухо.
6. Полностью вставьте масляный щуп в заливную горловину.
7. Извлеките масляный щуп и проверьте уровень масла. Уровень масла должен находиться между метками MIN и MAX, как показано на рисунке, при необходимости долейте.



1. Уровень масла между отметками MIN. и MAX.

⚠ ВНИМАНИЕ!
Моторное масло может быть очень горячим.

⚠ ПРЕДУПРЕЖДЕНИЕ
Вытирайте любые проливы масла. Масло чрезвычайно огнеопасно при нагревании.

Замена моторного масла

⚠ ВНИМАНИЕ!
Моторное масло может быть очень горячим. Дождитесь, пока моторное масло не станет теплым.

ПРИМЕЧАНИЕ
Замена моторного масла и масляного фильтра должна производиться одновременно.

1. Доведите двигатель до нормальной рабочей температуры.
2. Поместите транспортное средство на ровную поверхность.
3. Снимите левую боковую панель.
4. Извлеките щуп.



ПРАВАЯ СТОРОНА ТРАНСПОРТНОГО СРЕДСТВА

1. Масляный щуп масляного бака

5. Снимите *масляный фильтр*. См. процедуру в этом подразделе.
6. С нижней стороны транспортного средства получите доступ к сливной пробке:
   6.1. Выверните один винт крепления крышки доступа и ослабьте другой.

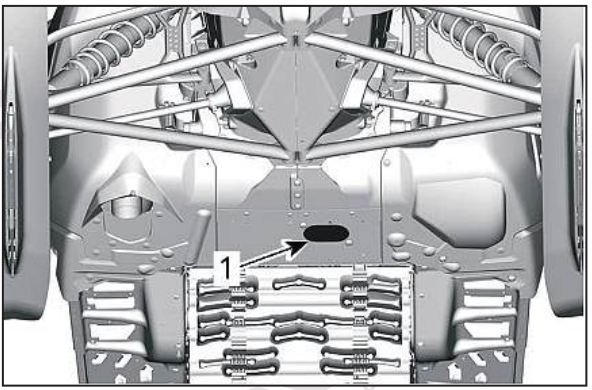

1. Крышка доступа к сливным пробкам

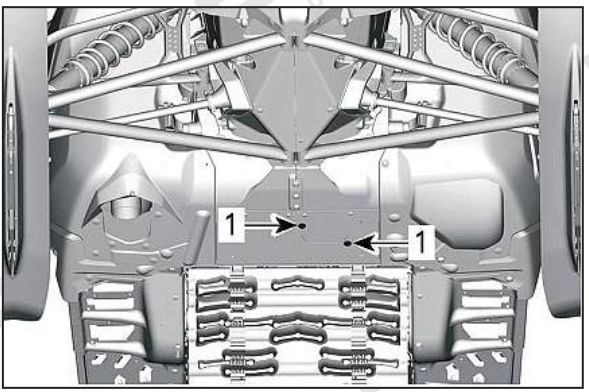

ПОВОРОТ КРЫШКИ ДОСТУПА

1. Фиксирующие винты

6.2. Поверните крышку доступа, чтобы освободить отверстие в нижнем поддоне.

7. Очистите область вокруг сливной пробки.
8. Поместите сливной поддон под отверстие в нижнем поддоне.
9. Снимите сливные пробки двигателя.

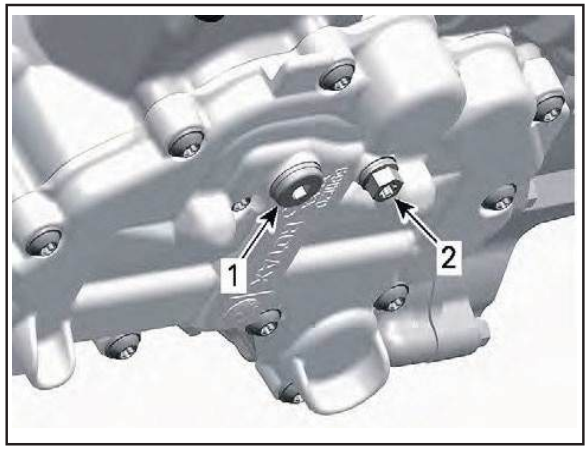

1. Пробка основного сливного отверстия.

2. Пробка дополнительного сливного отверстия

ПОД ДВИГАТЕЛЕМ

10. Дайте маслу полностью стечь.

11. Установите НОВЫЕ уплотнительные шайбы на пробки слива масла.

ПРИМЕЧАНИЕ
Никогда не используйте уплотнительную шайбу повторно. Всегда заменяйте ее на новую.

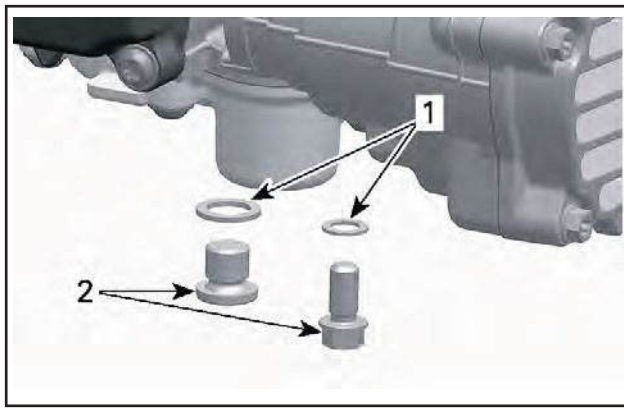

1. *Уплотнительная шайба*
2. *Сливная пробка для масла*

12. Установите сливные пробки и затяните их в соответствии со спецификацией.

Момент затяжки	
Сливные пробки	20±2 Н·м

13. Установите новый масляный фильтр. См. процедуру в этом подразделе.
14. Заполните масляный бак рекомендуемым маслом до надлежащего уровня.

Приблизительный объем моторного масла (с фильтром)
3,3 л

15. Установите на место масляный щуп в масляный бак и надлежащим образом затяните его.
16. Запустите двигатель и дайте ему поработать на холостом ходу несколько минут.
17. Убедитесь в отсутствии утечек.
18. Заглушите двигатель и проверьте уровень масла, как описано в этом подразделе. Долейте масло при необходимости.
19. Утилизируйте масло и фильтр в соответствии с местными экологическими правилами.

Фильтр моторного масла

Замена масляного фильтра двигателя

Снятие масляного фильтра

⚠ ПРЕДУПРЕЖДЕНИЕ
Для получения доступа к масляному фильтру может потребоваться снять глушитель. Передайте снегоход официальному дилеру для выполнения этой операции.

1. Установите снегоход на плоскую горизонтальную поверхность.
2. Снимите правую боковую панель.
3. Подложите под крышку впитывающую ткань или нетканый материал для сбора вытекающего масла.
4. Выверните винт и снимите крышку вместе с уплотнительным кольцом.

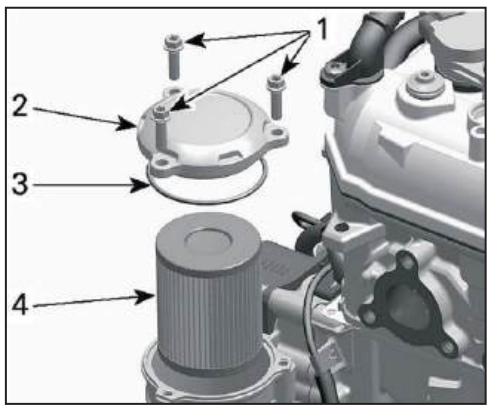

1. *Винты крышки масляного фильтра*
2. *Крышка масляного фильтра*
3. *Уплотнительное кольцо*
4. *Масляный фильтр*

5. Извлеките масляный фильтр.
6. Утилизируйте фильтр в соответствии с требованиями действующего природоохранного законодательства.

7. Проверьте впускное и выпускное отверстия, расположенные в корпусе масляного фильтра (интегрированного в крышку магнето), на наличие загрязнений.

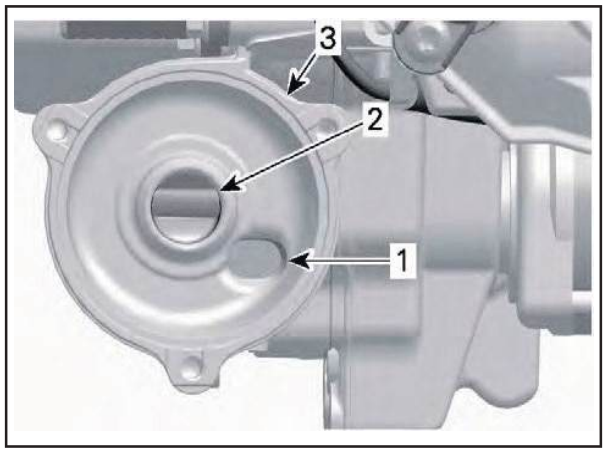

1. Впускное отверстие — от масляного насоса
2. Выпускное отверстие — в систему смазки
3. Корпус масляного фильтра

8. Установите **НОВОЕ** уплотнительное кольцо на крышку масляного фильтра.
9. Вставьте новый фильтр в крышку.
10. Нанесите масло на уплотнительные кольца фильтра и крышки.



ПРИМЕЧАНИЕ
Следите за тем, чтобы не зажать уплотнительное кольцо при установке фильтра и крышки.

14. Установите крышку на место и затяните винты в соответствии со спецификацией.

Момент затяжки	
Винты крышки масляного фильтра	10±1 Н·м

15. Вытрите подтеки масла с двигателя.

Выхлопная система

Проверка выхлопной системы

Выпускная труба глушителя должна быть отцентрирована относительно выходного отверстия в нижнем поддоне. Выхлопная система должна быть без ржавчины и утечек. Убедитесь, что все детали надежно закреплены на своих местах.

Проверьте состояние фиксирующих пружин и теплозащитных экранов, при необходимости замените.

Выхлопная система разработана для снижения шума и повышения общей эффективности работы двигателя. Модификация может являться нарушением местных законов.

ПРИМЕЧАНИЕ
Если какой-либо компонент выхлопной системы снят, модифицирован или поврежден, это может привести к серьезному повреждению двигателя.

Свечи зажигания

Проверка или замена свечей зажигания может быть выполнена официальным дилером снегоходов AODES. Проверка или замена свечей зажигания требует глубоких технических знаний. Поэтому рекомендуется доверить выполнение этих операций квалифицированным сотрудникам авторизованного дилерского центра AODES.

Тормозная жидкость

Проверка уровня тормозной жидкости

ПРИМЕЧАНИЕ

Перед проверкой уровней любых жидкостей транспортное средство должно находиться на ровной поверхности.

Проверьте уровень тормозную жидкости (DOT 4) в бачке. При необходимости долейте жидкость (DOT 4).

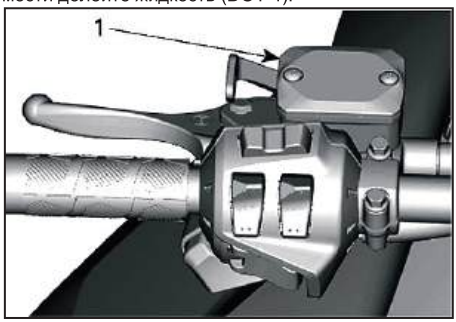

СТАНДАРТНЫЙ ВАРИАНТ — *Бачок тормозной жидкости*

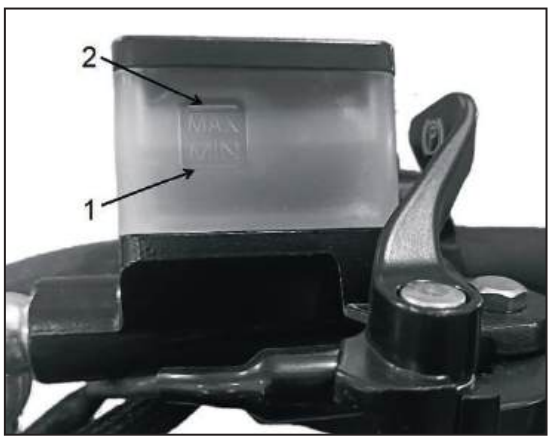

СТАНДАРТНЫЙ ВАРИАНТ

1. *Минимальный уровень*
2. *Максимальный уровень*

⚠ ВНИМАНИЕ!

Избегайте попадания тормозной жидкости на кожу или в глаза — это может вызвать серьезные ожоги. В случае контакта с кожей тщательно промойте водой. В случае попадания в глаза сразу же промойте их большим количеством воды в течение не менее 10 минут, а затем немедленно обратитесь к врачу.

Рекомендуемая жидкость

Используйте только тормозную жидкость DOT 4 из герметичной емкости. Жидкость в открытой емкости может быть загрязнена или могла впитать влагу из воздуха.

⚠ ПРЕДУПРЕЖДЕНИЕ
Используйте только тормозную жидкость DOT 4 из герметичной емкости. Во избежание серьезных повреждений тормозной системы не используйте какие-либо жидкости кроме рекомендованной, а также не смешивайте разные жидкости при доливе.

ПРИМЕЧАНИЕ
Тормозная жидкость может повредить окрашенные и пластиковые детали. Обращайтесь с ней с осторожностью. Тщательно промойте водой в случае пролива.

Масло в картере цепной передачи (Трансмиссионное)

Рекомендуемое трансмиссионное масло

Рекомендуемое редукторное масло
Синтетическое трансмиссионное масло AODES, 75W140, соответствующее спецификации API GL-5

Проверка уровня трансмиссионного масла

Установив транспортное средство на ровную поверхность, проверьте уровень масла, сняв контрольную пробку с левой стороны коробки передач.

Уровень масла должен достигать нижнего края резьбового отверстия.

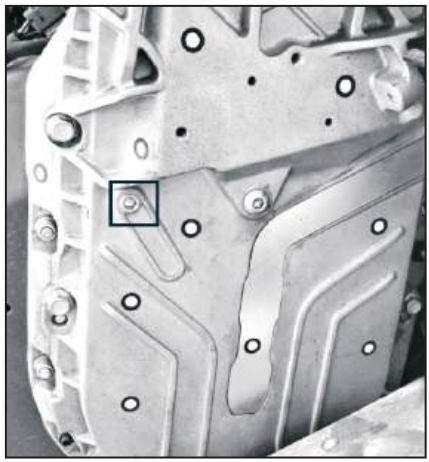

КОНТРОЛЬНАЯ ПРОБКА

Для добавления масла выполните следующие действия:

1. Откройте правую боковую панель. См. раздел «Оборудование».
2. Снимите заливную пробку.



ЗАЛИВНАЯ ПРОБКА

3. Залейте рекомендуемое масло в трансмиссию через заливное отверстие, пока масло не начнет выходить из отверстия контрольной пробки.
4. Установите на место контрольную и заливную пробки и затяните их в соответствии со спецификациями.

Момент затяжки	
Контрольная пробка	6±1 Н·м
Заливная пробка	8±1 Н·м

Замена трансмиссионного масла

Слив трансмиссионного масла

1. Поместите транспортное средство на ровную поверхность.
2. Поместите сливной поддон под зону сливной пробки трансмиссии.
3. Снимите заливную пробку.
4. Снимите сливную пробку, расположенную в нижней части.

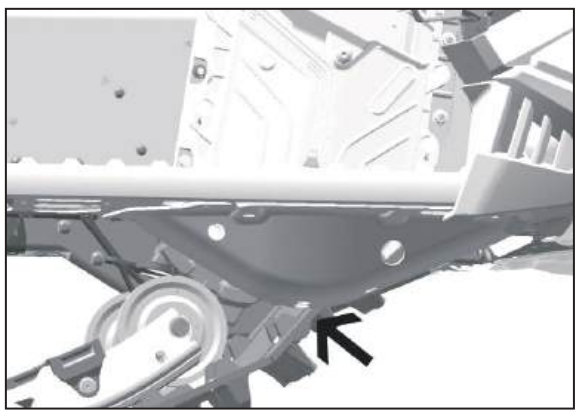

5. Подождите некоторое время, чтобы все масло вытекло.
6. Установите сливную пробку и затяните ее в соответствии со спецификацией.

Момент затяжки	
Сливная пробка трансмиссии	6±1 Н·м

Долив масла в картер цепной передачи

ПРИМЕЧАНИЕ. Транспортное средство должно находиться на ровной поверхности.

1. Снимите заливную пробку.
2. Снимите контрольную пробку для проверки уровня масла.



ЗАЛИВНАЯ ПРОБКА

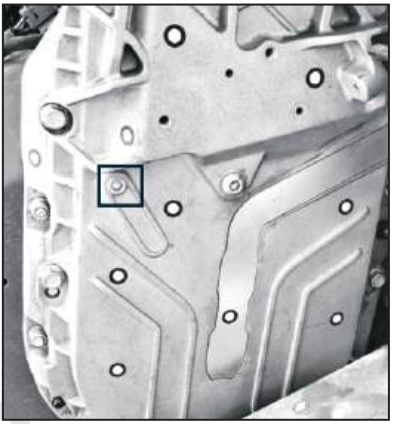

КОНТРОЛЬНАЯ ПРОБКА

3. Залейте рекомендуемое масло через заливное отверстие.

ПРИМЕЧАНИЕ. Уровень масла является правильным, когда оно только начинает выходить из отверстия контрольной пробки.

4. Установите на место контрольную пробку и затяните в соответствии со спецификацией.

Момент затяжки	
Пробка для проверки уровня масла	6±1 Н·м

Приводная цепь

Доступ к трансмиссии

Снимите правую боковую панель. См. раздел *«Оборудование»*.

Регулировка натяжения цепи

Используя конец Torx разжимного ключа ведомого шкива, ОСТОРОЖНО поверните натяжитель по часовой стрелке, чтобы устранить люфт.

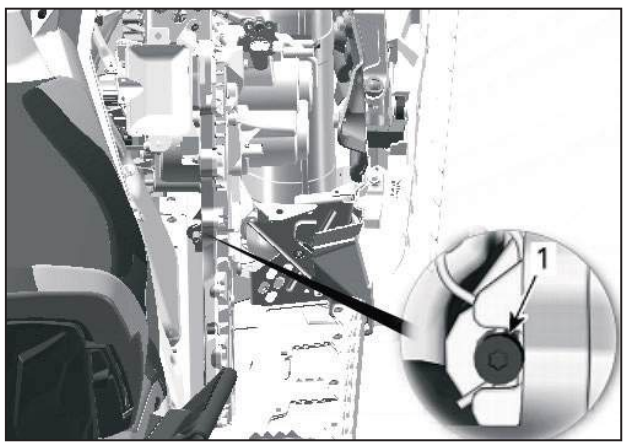

Не прикладывайте к натяжителю чрезмерных усилий.

ПРИМЕЧАНИЕ. Не снимайте пружинный шплинт.

ПРИМЕЧАНИЕ
Чрезмерная натяжка приводной цепи может привести к серьезным повреждениям компонентов коробки передач и трансмиссии.

Ремень вариатора

Проверка ремня вариатора

Снимите защитный кожух ремня. См. порядок действий в разделе *«Оборудование»*.

Осмотрите ремень на наличие трещин, расслоений или аномального износа (неравномерный износ, износ с одной стороны, отсутствие зацепов/зубьев, трещины на тканевой основе). Если замечен аномальный износ, возможными причинами могут быть: несоосность шкивов, избыточные обороты двигателя при примерзшей гусенице, быстрый старт без прогрева, заусенцы или ржавчина на шкиве, попадание масла на ремень или деформация запасного ремня. Обратитесь к официальному дилеру.

Замена ремня вариатора

Снятие ремня вариатора

1. Снимите колпачок чеки безопасности с выключателя двигателя.
2. Снимите защитный кожух ремня, см. раздел *«Органы управления, приборы и оборудование»*.
3. Вставьте разжимной болт ведомого шкива в резьбовое отверстие на ступице регулятора, как показано на рисунке.



СТАНДАРТНЫЙ ВАРИАНТ — РАЗЖИМНОЙ БОЛТ УСТАНОВЛЕН НА СТУПИЦУ РЕГУЛЯТОРА

4. Заворачивая приспособление, разведите фланцы ведомого шкива.
5. Перетащив ремень через верхний край, снимите его сначала с ведомого, а затем ведущего шкивов.

Установка ремня вариатора

1. При необходимости раздвиньте щеки ведомого шкива, как описано выше в разделе *«Снятие ремня вариатора»*.
2. Наденьте ремень на ведущий шкив, а затем на ведомый шкив.

ПРИМЕЧАНИЕ
Во избежание разрыва или повреждения корда ремня запрещается применять усилие или какие-либо рычаги для установки ремня на место.

3. Выверните и извлеките разжимной болт из ведомого шкива.
4. Проверните ведомый шкив несколько раз вручную, чтобы ремень правильно сел между щеками.
5. Установите защитный кожух ремня. См. раздел *«Оборудование»*.
6. Закройте боковую панель. См. раздел *«Корпус и сиденье»*.

Гусеница

Состояние гусеницы

⚠ ПРЕДУПРЕЖДЕНИЕ
Перед проведением любого технического обслуживания или регулировки всегда снимайте колпачок чеки безопасности с выключателя двигателя, если не указано иное. Снегоход должен быть припаркован в безопасном месте, в стороне от трассы.

Снимите колпачок чеки безопасности с выключателя двигателя.

Поднимите заднюю часть снегохода и зафиксируйте ее на механической подставке для снегохода с широким основанием и задним защитным экраном. При выключенном двигателе проверните гусеницу вручную и осмотрите ее состояние. Если гусеница изношена, имеет порезы, видны нити корда, либо обнаружено отсутствие или дефект скоб и направляющих — обратитесь к официальному дилеру снегоходов.

Снегоходы, оснащенные элементами, улучшающими сцепление с поверхностью

Если ваш снегоход оснащен одобренной гусеницей с шипами, ПРОВОДИТЕ ВИЗУАЛЬНЫЙ ОСМОТР ГУСЕНИЦЫ ПЕРЕД КАЖДЫМ ИСПОЛЬЗОВАНИЕМ.

Ищите любые дефекты, такие как:

– Сквозные проколы на гусенице

– Надрывы гусеницы (особенно вокруг отверстий под шипы)

– Сломанные или оторванные грунтозацепы, обнажающие внутренние стержни

– Отслоение резины

– Сломанные стержни

– Сломанные шипы (на шипованных гусеницах)

– Погнутые шипы (на шипованных гусеницах)

– Отсутствующие шипы

– Шипы, вырванные из гусеницы

– Отсутствие направляющих гусеницы

– Также убедитесь, что гайки шипов затянуты с рекомендованным моментом.

На самостоятельно шипованных гусеницах немедленно заменяйте сломанные или поврежденные шипы. Если гусеница имеет признаки разрушения, ее необходимо немедленно заменить. В случае сомнений обратитесь к вашему дилеру.

⚠ ПРЕДУПРЕЖДЕНИЕ

Эксплуатация снегохода с поврежденной гусеницей или шипами может привести к потере управления.

Для получения полной информации об элементах, улучшающих сцепление с поверхностью см. подраздел *«ЭЛЕМЕНТЫ, УЛУЧШАЮЩИЕ СЦЕПЛЕНИЕ С ПОВЕРХНОСТЬЮ»* в разделе *«ИНФОРМАЦИЯ ПО БЕЗОПАСНОСТИ»* в начале данного Руководства по эксплуатации.

Натяжение и центровка гусеницы

ПРИМЕЧАНИЕ. Натяжение и центровка гусеницы взаимосвязаны. Не регулируйте одно без другого.

⚠ ПРЕДУПРЕЖДЕНИЕ

Во избежание тяжелых травм находящихся вблизи снегохода людей соблюдайте следующие правила.

– НИКОГДА не стойте позади движущейся гусеницы или рядом с ней.

– Если необходимо прокрутить гусеницу на месте, всегда используйте подставку для снегохода с широким основанием и задним защитным экраном.

– Когда гусеница приподнята над землей, запускайте ее вращение только на минимально возможной скорости.

Центробежная сила может привести к выбросу посторонних предметов, поврежденных или незакрепленных шипов или элементов гусеничного полотна из-под туннеля с большой силой. Это может привести к потере ноги или другим тяжелым травмам.

Проверка натяжения гусеницы

ПРИМЕЧАНИЕ. Перед регулировкой натяжения гусеницы совершите поездку на снегоходе по снегу в течение 15–20 минут.

1. Снимите колпачок чеки безопасности с выключателя двигателя.
2. Поднимите заднюю часть снегохода и зафиксируйте ее на весу.

⚠ ВНИМАНИЕ!
Используйте правильную технику подъема, поднимайте преимущественно за счет силы ног. Не пытайтесь поднять заднюю часть транспортного средства, если это превышает ваши возможности.

3. Дайте задней подвеске полностью разжаться.
4. Подготовьте тензометр (инструмент для измерения натяжения).

Специальный инструмент	
Тензометр	

4.1 Установите нижнее уплотнительное кольцо в соответствии со значением прогиба гусеницы для конкретной модели из таблицы «Технические характеристики».



1. Нижнее уплотнительное кольцо

4.2 Установите верхнее уплотнительное кольцо на отметку 0 кгс (0 фунт-сил.).



1. Верхнее уплотнительное кольцо

5. Установите тензометр на гусеницу ровно посередине между передним и задним направляющими катками.

6. Надавите на тензометр вниз до тех пор, пока нижнее уплотнительное кольцо (на котором ранее был выставлен прогиб) не выровняется с нижней кромкой склиза.

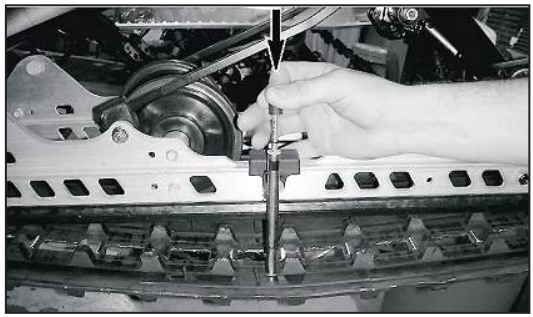

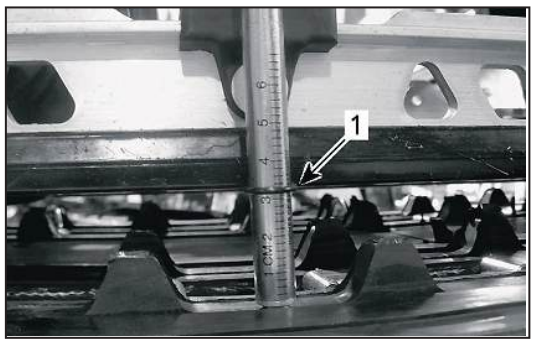

СТАНДАРТНЫЙ ВАРИАНТ 1. *Кольцо замера прогиба выровнено по склизу*

7. Считайте показания нагрузки, зафиксированные верхним уплотнительным кольцом на тензометре.



СТАНДАРТНЫЙ ВАРИАНТ — СЧИТЫВАНИЕ ПОКАЗАНИЙ НАГРУЗКИ

1. Верхнее уплотнительное кольцо

8. Показания нагрузки должны соответствовать значениям прогиба гусеницы, указанным в разделе *«Технические характеристики»*.
9. Если показания нагрузки не соответствуют спецификации, отрегулируйте натяжение гусеницы. См. раздел *«Регулировка натяжения гусеницы»*.

Регулировка натяжения гусеницы — подвеска PPS (без подламывающейся пятки)

1. Снимите колпачок шнура безопасности с выключателя двигателя.
2. Поднимите заднюю часть снегохода и зафиксируйте ее на весу.

⚠ ВНИМАНИЕ!
Используйте правильную технику подъема, поднимайте преимущественно за счет силы ног. Не пытайтесь поднять заднюю часть транспортного средства, если это превышает ваши возможности.

3. Снимите декоративный колпачок катка.
4. Ослабьте винты задней оси с обеих сторон.
5. Затяните или ослабьте оба регулировочных винта (равномерно), чтобы увеличить или уменьшить натяжение гусеницы.

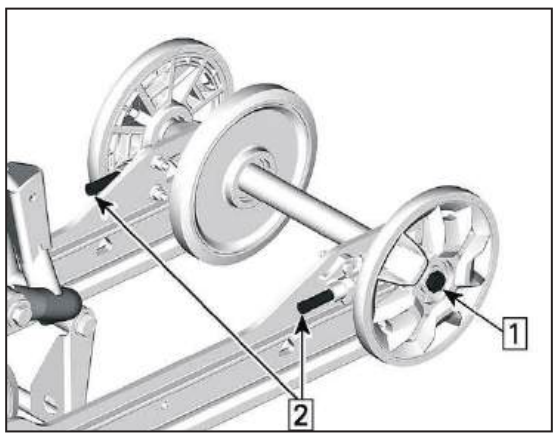

1. *Ослабьте винты оси*
2. *Затяните или ослабьте регулировочные винты*

6. Если правильного натяжения достичь не удается, обратитесь к официальному дилеру.
7. Затяните гайку задней оси с требуемым моментом.

Момент затяжки	
Винт заднего направляющего катка	48±6 Н·м

8. Проверьте выравнивание гусеницы, как описано ниже.

Регулировка натяжения гусеницы — подвеска Easy Ride (с подламывающейся пяткой)

1. Снимите колпачок шнура безопасности с выключателя двигателя.
2. Поднимите заднюю часть снегохода и зафиксируйте ее на весу.

⚠ ВНИМАНИЕ!
Используйте правильную технику подъема, поднимайте преимущественно за счет силы ног. Не пытайтесь поднять заднюю часть транспортного средства, если это превышает ваши возможности.

3. Дайте задней подвеске полностью разжаться.
4. Снимите колпачки задних катков.

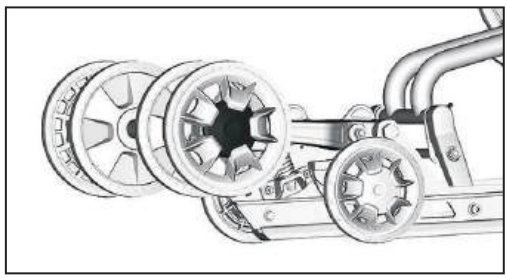

5. Ослабьте крепежные винты задних направляющих катков

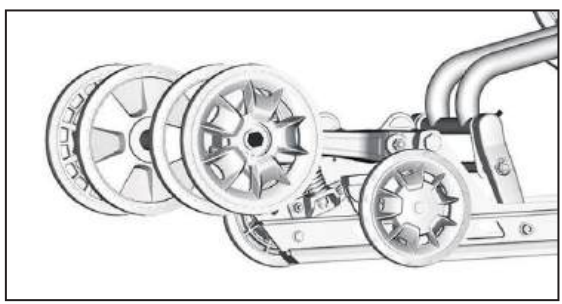

6. Затяните или ослабьте оба регулировочных винта, чтобы увеличить или уменьшить натяжение гусеницы.

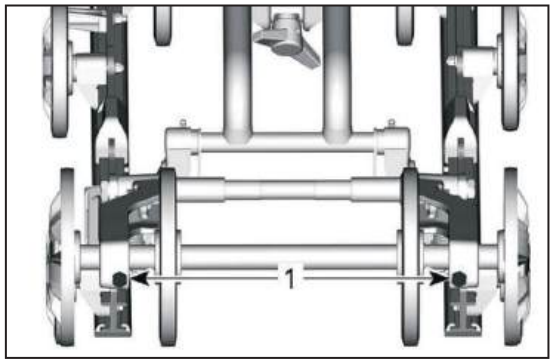

1. Регулировочные винты

ПРИМЕЧАНИЕ. Для получения доступа к регулировочному винту может потребоваться провернуть ведомый шкив.



7. Если правильного натяжения достичь не удается, обратитесь к официальному дилеру.
8. Затяните крепежные винты направляющих катков с требуемым моментом.

Момент затяжки	
Винт направляющего катка	48±6 Н·м

9. Проверьте выравнивание гусеницы, как описано ниже.

Центровка гусеничной ленты

⚠ ПРЕДУПРЕЖДЕНИЕ
Перед проверкой выравнивания гусеницы убедитесь, что в ней нет посторонних частиц, которые могут быть выброшены во время ее вращения. Держите руки, инструменты, ноги и одежду подальше от гусеницы. Всегда поднимайте снегоход на подставку с широким основанием и задним защитным экраном. Убедитесь, что никто не стоит в непосредственной близости от снегохода, особенно позади гусеницы. Никогда не вращайте гусеницу на высокой скорости. Центробежная сила может привести к выбросу посторонних предметов, поврежденных или незакрепленных шипов или элементов гусеничного полотна из-под туннеля с большой силой.

1. Поднимите заднюю часть снегохода и зафиксируйте ее на весу.

⚠ ВНИМАНИЕ!
Используйте правильную технику подъема, поднимая преимущественно за счет силы ног. Не пытайтесь поднять заднюю часть транспортного средства, если это превышает ваши возможности.

2. Запустите двигатель и слегка нажмите на курок газа, чтобы гусеница медленно вращалась. Это необходимо сделать в течение короткого промежутка времени (от 15 до 20 секунд).
3. Проверьте, хорошо ли отцентрирована гусеница: расстояние с обеих сторон между краями направляющих скоб гусеницы и склизами должно быть одинаковым.

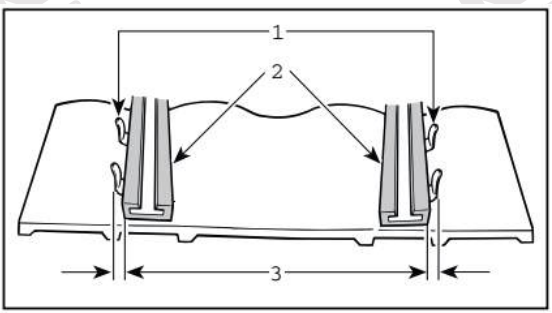

1. *Направляющие скобы*
2. *Склизы*
3. *Равное расстояние*

4. Для исправления центровки гусеницы:

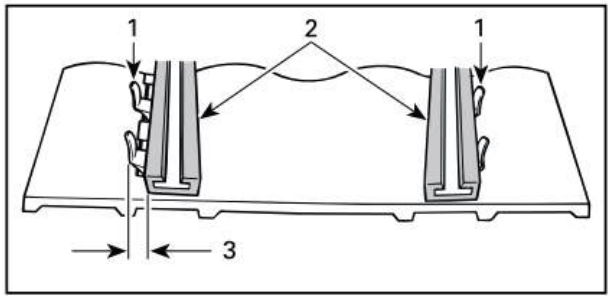

1. *Направляющие скобы*
2. *Склизы*
3. *Затянуть с этой стороны*

4.1 Заглушите двигатель.

4.2 Снимите колпачок шнура безопасности с выключателя двигателя.

⚠ ПРЕДУПРЕЖДЕНИЕ
Перед проведением любого технического обслуживания или регулировки всегда снимайте колпачок шнура безопасности с выключателя двигателя, если не указано иное. Снегоход должен быть припаркован в безопасном месте, в стороне от трассы.

4.3 Ослабьте гайку задней оси.

4.4 Затяните регулировочный винт на той стороне, где склиз находится дальше всего от направляющих скоб гусеницы.

5. Затяните гайку задней оси.

⚠ ПРЕДУПРЕЖДЕНИЕ
Должным образом затягивайте крепежный болт катка, иначе каток может соскочить, что приведет к «заклиниванию» гусеницы.

6. Снова запустите двигатель и медленно проверните гусеницу, чтобы повторно проверить центровку.

7. Затяните гайку задней оси с требуемым моментом.

Момент затяжки	
Винт задней оси	48±6 Н·м

8. Опустите снегоход на землю.

Подвеска

Состояние задней подвески

Визуально осмотрите все компоненты подвески, включая склизы, пружины, катки и т. д.

ПРИМЕЧАНИЕ. При обычном движении снег выступает в роли смазки и охлаждающей жидкости для склизов. Длительная езда по льду или укатанному снегу с песком приведет к чрезмерному выделению тепла и преждевременному износу склизов.

Состояние ограничительного стропа подвески

Осмотрите ограничительные стропы на предмет износа и трещин, проверьте плотность затяжки болта и гайки. В случае ослабления крепления осмотрите отверстия на наличие деформации. Замените детали при необходимости. Затяните гайку с требуемым моментом.

Момент затяжки	
Гайка ограничительного стропа	10±1 Н·м

Смазка подвески — PPS

Смажьте следующие шарниры подвески через пресс-масленки. Периодичность технического обслуживания указана в разделе *«ГРАФИК ТЕХНИЧЕСКОГО ОБСЛУЖИВАНИЯ»*.

Смазка для подвески
Синтетическая смазка для подвески AODES Grease EP2

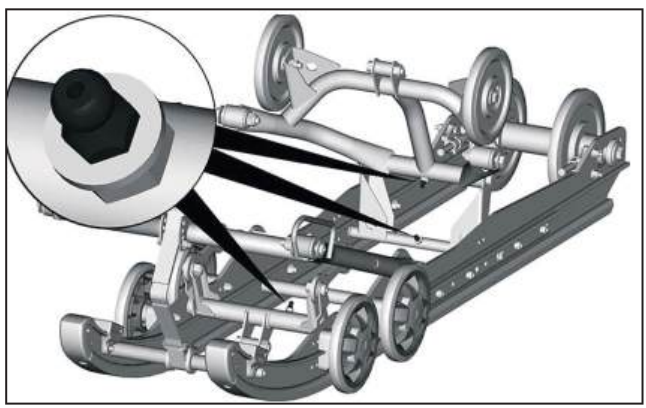

Смазка подвески — Easy Ride

Смажьте следующие шарниры подвески через пресс-масленки. Периодичность технического обслуживания указана в разделе *«График технического обслуживания»*.

Смазка для подвески
Синтетическая смазка для подвески AODES Grease EP2

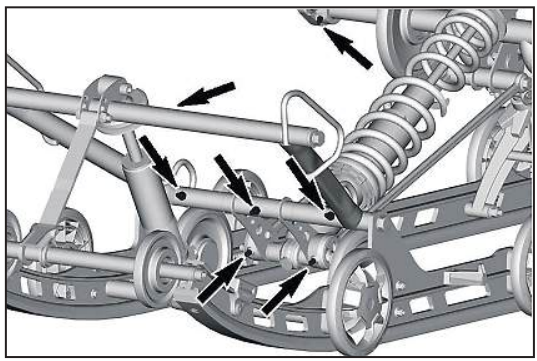

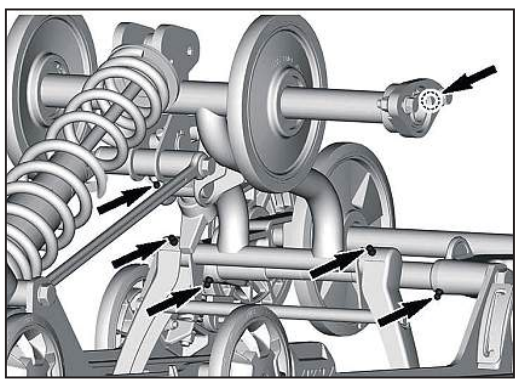

Проверка состояние рулевого управления и передней подвески

Визуально проверьте рулевое управление и переднюю подвеску на надежность затяжки компонентов (рулевые сошки, рычаги и тяги подвески, рулевые тяги, шаровые опоры, болты лыж, стойки лыж и т. д.). При необходимости обратитесь к официальному дилеру снегоходов AODES.

Лыжи

Износ и состояние лыж и коньков

Проверьте состояние лыж и твердосплавных коньков лыж. В случае их износа обратитесь к официальному дилеру снегоходов AODES.

⚠ ПРЕДУПРЕЖДЕНИЕ
Чрезмерно изношенные лыжи и/или коньки негативно влияют на управляемость снегохода.

Предохранители

Доступ к блоку предохранителей

Откройте правую боковую панель. См. раздел *«Корпус и сиденье»*.

Расположение предохранителей

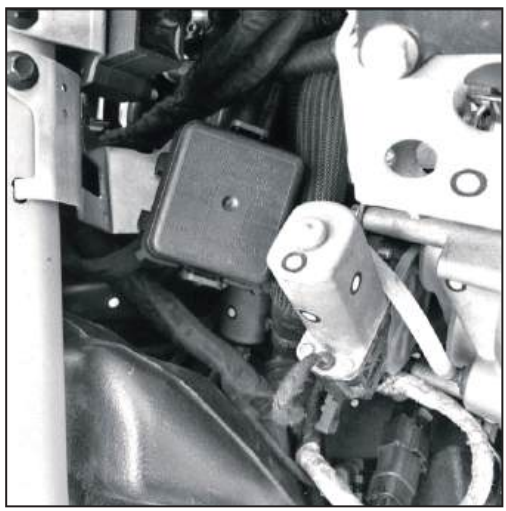

СТАНДАРТНЫЙ ВАРИАНТ — БЛОК ПРЕДОХРАНИТЕЛЕЙ 1



СТАНДАРТНЫЙ ВАРИАНТ — БЛОК ПРЕДОХРАНИТЕЛЕЙ 2

Для идентификации реле и предохранителей обратитесь к разделу *«Технические характеристики»*.

Проверка предохранителей

Проверьте состояние предохранителей и выполните замену при необходимости.

Чтобы извлечь предохранитель из держателя, потяните за предохранитель. Проверьте, не расплавлена ли нить

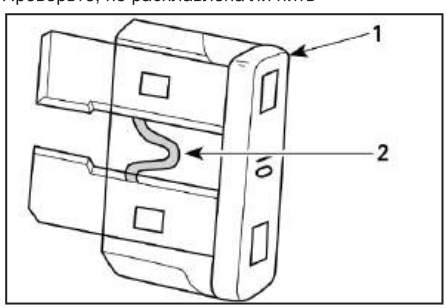

1. *Плавкий предохранитель*
2. *Проверьте, не расплавлена ли нить*

⚠ ПРЕДУПРЕЖДЕНИЕ
Не используйте предохранитель с более высоким номиналом.

⚠ ПРЕДУПРЕЖДЕНИЕ
Если предохранитель перегорел, перед повторным запуском необходимо определить и устранить причину неисправности. Для проведения технического обслуживания обратитесь к официальному дилеру снегоходов.

Фары

Замена ламп в фарах

1. Снимите ветровое стекло.
2. Откройте багажный отсек.

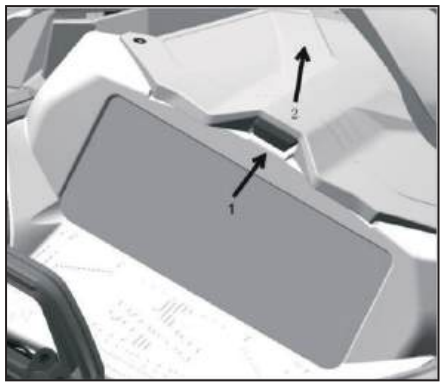

3. Выверните винты, удерживающие опору панели приборов.



4. Приподнимите переднюю часть опоры панели приборов, затем сдвиньте ее вперед, чтобы снять.

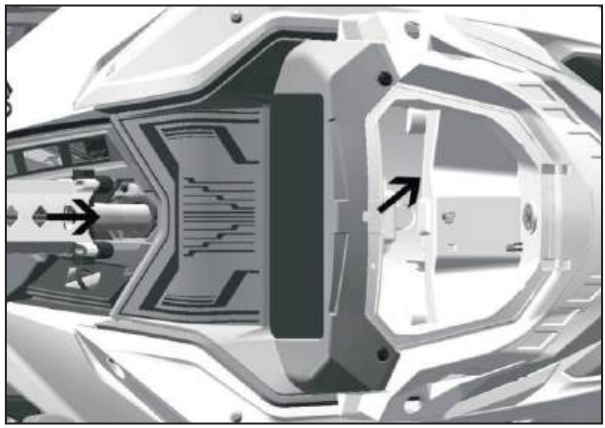

5. Отложите опору панели приборов в сторону.
6. Снимите багажный отсек.

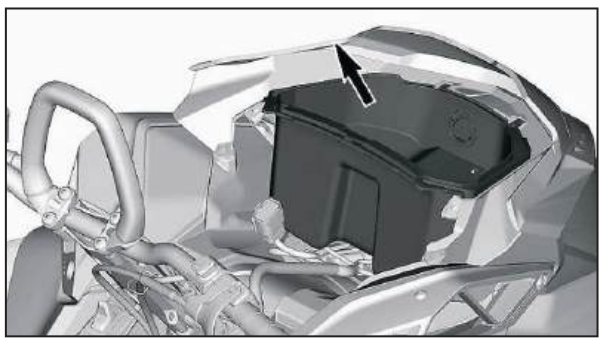

7. Отсоедините разъемы розетки 12 В для ее демонтажа (при наличии).

8. Отсоедините разъем лампы.

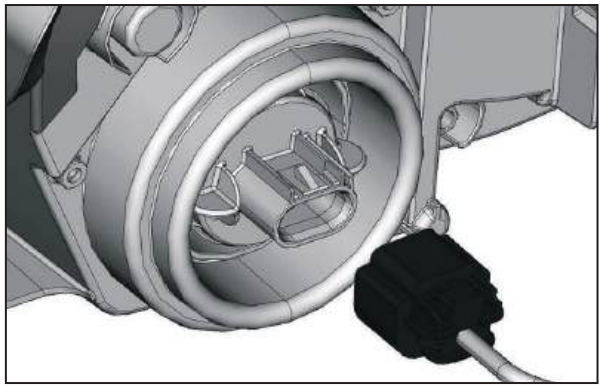

9. Разблокируйте лампу, повернув ее против часовой стрелки.
10. Извлеките лампу.

ПРИМЕЧАНИЕ. Убедитесь, что уплотнение лампы остается на месте.

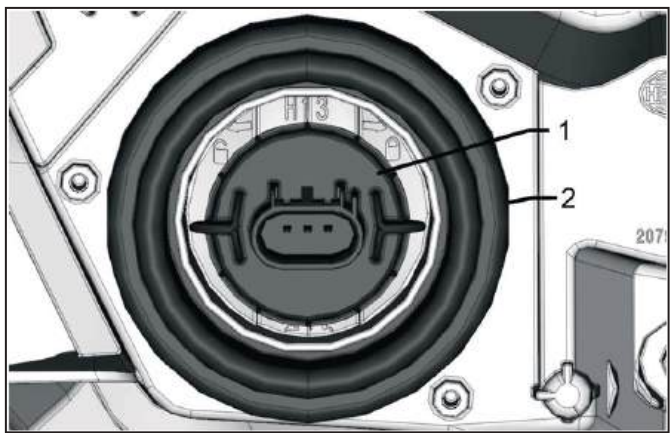

1. Лампа

2. Уплотнение лампы

Установите новую лампу, выполняя действия в обратном порядке.

ПРИМЕЧАНИЕ
Никогда не прикасайтесь к стеклянной части галогенной лампы голыми пальцами, это сокращает срок ее службы. Если вы коснулись стекла, очистите его изопропиловым спиртом, который не оставляет пленки на лампе.

Проверьте работу фар.

Регулировка направления светового пучка фар

Откройте багажный отсек.

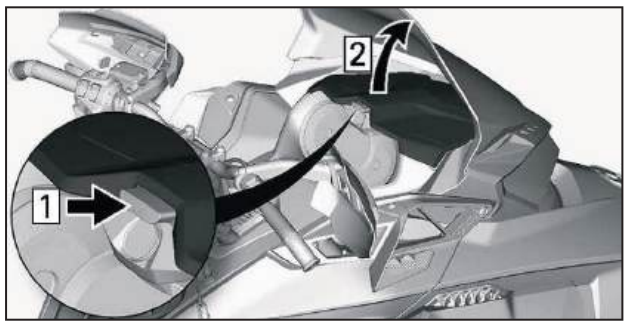

Поворачивайте регулировочный винт, чтобы добиться желаемой высоты светового пучка.



Аккумулятор

Снятие аккумулятора

ПРИМЕЧАНИЕ
ЧЕРНЫЙ (–) кабель аккумулятора всегда должен отсоединяться первым и подключаться последним.

1. Снимите пассажирское сиденье и спинку (при наличии).
2. Откройте грузовой ящик, снимите крышку аккумулятора и все крепежные винты.

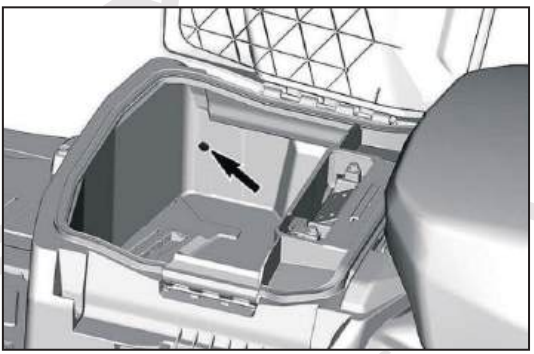

ПОКАЗАН ВИНТ С ЛЕВОЙ СТОРОНЫ

3. Снимите грузовой ящик.

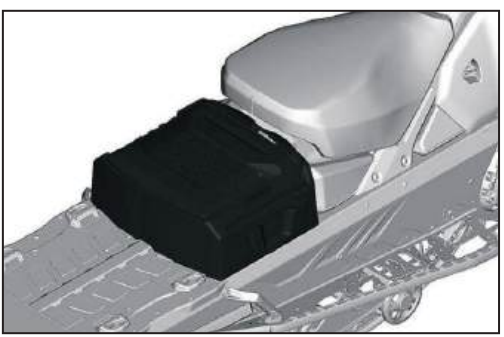

4. Сначала отсоедините отрицательную клемму, затем положительную клемму.

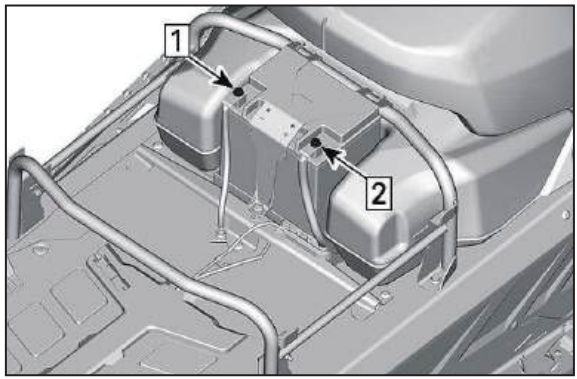

1. Отсоединить отрицательную клемму
2. Отсоединить положительную клемму

5. Снять прижимной кронштейн аккумулятора.

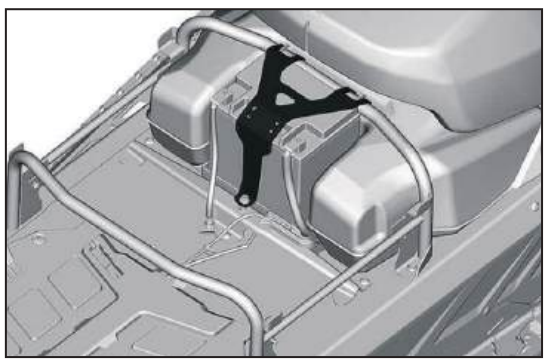

6. Извлеките аккумулятор.

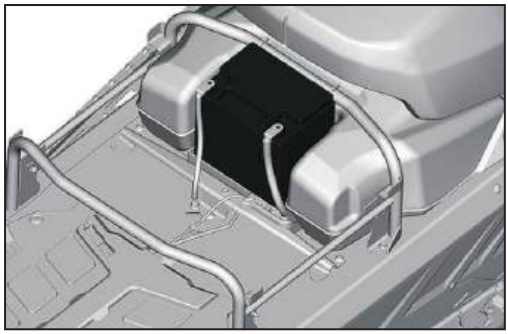

Установка аккумулятора

Установка производится в последовательности, обратной снятию. Однако обратите внимание на следующие детали.

Момент затяжки	
Клеммы аккумулятора (положительные и отрицательные)	10±2 Н·м
Прижимной кронштейн аккумулятора	5±0,5 Н·м
Крепежные винты крышки аккумулятора	5±0,5 Н·м

ПРИМЕЧАНИЕ
При длительном хранении снегохода больше месяца, рекомендуем отключить клеммы аккумулятора и произвести подзарядку на период хранения

УХОД ЗА ТРАНСПОРТНЫМ СРЕДСТВОМ

Обслуживание после поездки

Удалите снег и лед с задней подвески, гусеницы, передней подвески, рулевого механизма и лыж.

⚠ ПРЕДУПРЕЖДЕНИЕ
Не вставайте перед снегоходом, а также не производите никаких действий с гусеницей или задней подвеской, не убедившись, что колпачок шнура безопасности снят с выключателя двигателя.

Всегда накрывайте снегоход чехлом, если оставляете его на улице на ночь или на длительный период бездействия. Это защитит его от мороза и снега, а также поможет сохранить внешний вид.

Очистка и защита транспортного средства

Вымойте снегоход водой, смешанной с мягким моющим средством.

Используйте только салфетки из микрофибры или их аналог.

ПРИМЕЧАНИЕ
Никогда не используйте мойку высокого давления для очистки снегохода. Используйте только низкое давление (например, садовый шланг).

ПРИМЕЧАНИЕ
Никогда не используйте для пластиковых деталей очиститель тормозов и деталей или очистители на нефтяной основе.

Несовместимые чистящие средства

Тип материала	Несовместимые чистящие средства
Все пластмассы, винилы, окрашенная сталь и алюминий.	ОЧИСТИТЕЛЬ ТОРМОЗОВ И ДЕТАЛЕЙ ИЛИ ЛЮБЫЕ ЧИСТЯЩИЕ СРЕДСТВА НА НЕФТЯНОЙ ОСНОВЕ

Совместимые чистящие средства

Тип материала	Чистящее средство
Все пластмассы, винилы, окрашенная сталь и алюминий.	Мыльная вода Полироль-очиститель Универсальный очиститель

ХРАНЕНИЕ

В летний период или когда снегоход не используется более двух месяцев, необходимо правильное хранение.

Хранение
Выполните очистку транспортного средства.
Добавьте стабилизатор топлива в бензин, следуя рекомендациям производителя продукта. Запустите двигатель после добавления продукта в топливо.
Смажьте двигатель.
Смажьте шарнир рычага тормоза.
Смажьте заднюю подвеску.
Заряжайте аккумулятор ежемесячно, чтобы поддерживать его полностью заряженным во время хранения.
Заткните выходное отверстие глушителя ветошью.
Поднимите заднюю часть снегохода, чтобы гусеница оторвалась от земли. Не ослабляйте натяжение гусеницы.

⚠ ВНИМАНИЕ!
Ответственность за выполнение процедур консервации и хранении снегохода, лежит на владельце

⚠ ВНИМАНИЕ!
Используйте подходящее подъемное устройство или прибегните к помощи других лиц, чтобы разделить нагрузку при подъеме. Если подъемное устройство не используется, применяйте правильную технику подъема, в частности, используя силу ног. Не пытайтесь поднять заднюю часть транспортного средства, если это превышает ваши возможности.

ПРИМЕЧАНИЕ
Снегоход необходимо хранить в прохладном, сухом месте и накрыть непрозрачным, но вентилируемым брезентом. Это предотвратит воздействие солнечного света и сажи на пластиковые компоненты и отделку транспортного средства.

ПРИМЕЧАНИЕ
Стабилизатор топлива следует добавлять до проведения процедуры смазки двигателя, чтобы обеспечить защиту топливной системы от смолистых отложений.

ТЕХНИЧЕСКАЯ ИНФОРМАЦИЯ

ИДЕНТИФИКАЦИЯ ТРАНСПОРТНОГО СРЕДСТВА

Наклейка с описанием транспортного средства

Наклейка с описанием транспортного средства расположена с правой стороны туннеля.

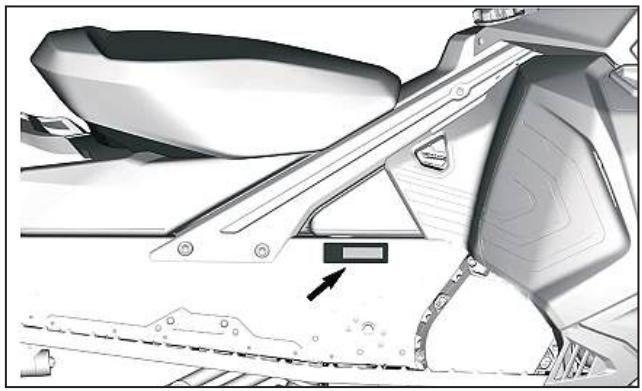



Идентификационные номера

Основные компоненты вашего снегохода (двигатель и рама) идентифицируются различными серийными номерами. Иногда эти номера могут потребоваться для гарантийных целей или для розыска вашего снегохода в случае его утери. Мы настоятельно рекомендуем вам выписать все идентификационные номера вашего снегохода и передать их в свою страховую компанию.

Идентификационный номер транспортного средства (VIN)

VIN-номер указан на наклейке с описанием транспортного средства (см. выше). Он также выбит на туннеле рядом с этой наклейкой.

Номер модели и модельный год являются частью информации, содержащейся в VIN-номере (см. рисунок).

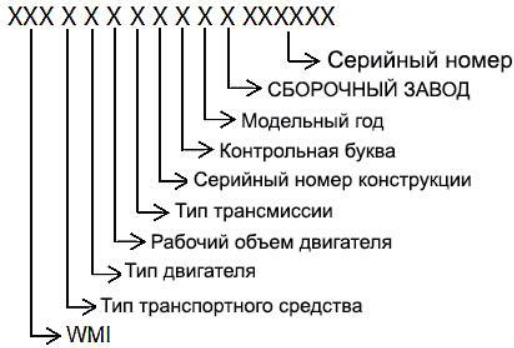



Расположение идентификационного номера двигателя

Каждый двигатель имеет идентификационный номер. Он расположен со стороны трансформатора на верхней стенке картера переднего цилиндра.

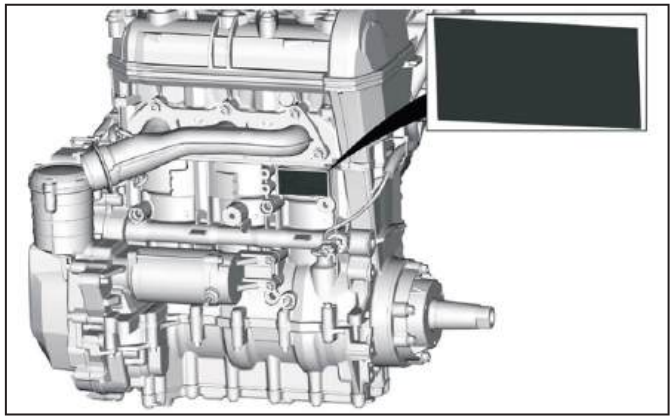

Идентификационный номер двигателя

ДЕКЛАРАЦИЯ СООТВЕТСТВИЯ ЕС

В соответствии со следующими директивами

- **Директива по машинному оборудованию: 2006/42/EC**
- **Директива по электромагнитной совместимости: 2014/30/EU**

Наименование производителя или поставщика
SHANDONG ODES INDUSTRY CO., LTD.

Полный почтовый адрес, включая страну происхождения
No.4-8 Warehouse, Bonded Logistics Center, High New Technology Development Area, Zibo, Shandong, China (KHP)

Описание изделия: Снегоход

Наименование, тип или модель, партия или серийный номер
Модель: SnowCross900/900 Turbo

Используемые стандарты, включая номер, название, дату выпуска и другие соответствующие документы

EN ISO 12100:2010 / Безопасность машин. Общие принципы конструирования.

Оценка рисков и снижение рисков.

EN 60204-1:2018 / Безопасность машин. Электрооборудование машин. Часть 1: Общие требования.

EN IEC 61000-6-2:2019 / Электромагнитная совместимость (ЭМС). Часть 6-2: Общие стандарты. Помехоустойчивость для промышленных сред.

EN IEC 61000-6-4:2019 / Электромагнитная совместимость (ЭМС). Часть 6-4: Общие стандарты. Стандарт электромагнитной эмиссии для промышленных сред.

EN 55012:2007 + A1:2009 / Транспортные средства, лодки и двигатели внутреннего сгорания. Характеристики радиопомех. Пределы и методы измерения для защиты внешних приемников.

Имя уполномоченного представителя:	Lu Jianping (Лю Цзяньпин)
Должность уполномоченного представителя:	Заместитель генерального директора

Декларация
Я заявляю, как уполномоченный представитель, что вышеуказанная информация, касающаяся поставки/производства данного продукта, соответствует указанным стандартам и другим связанным документам в соответствии с положениями вышеуказанных Директив и поправок к ним.
Подпись уполномоченного представителя 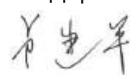
Место: Цзыбо, КНР
Дата: 06.01.2025

МОМЕНТЫ ЗАТЯЖКИ ОСНОВНЫХ КРЕПЕЖНЫХ ДЕТАЛЕЙ

Моменты затяжки резьбовых соединений двигателя приведены в руководстве по ремонту двигателя. Остальные сведения приведены в Руководстве по обслуживанию снегохода.

Таблица 3. Моменты затяжки некоторых опор двигателя

№	Наименование	Момент затяжки (Н·м)
1	Болты крепления впускного коллектора	12
2	Гайка выхлопной трубы	13
3	Болт сливного отверстия масла из картера двигателя	20±2
4	Болт крышки масляного фильтра	20±2
5	Пробка трансмиссионного клапана давления масла, М22	20
6	Датчик температуры охлаждающей жидкости	16
7	Датчик давления масла	12
8	Болт крепления стартера	25
9	Свеча зажигания	20
10	Датчик кислорода (лямбда-зонд)	40

Если момент затяжки для некоторых крепежных деталей не указан в руководстве по техническому обслуживанию двигателя, руководстве по обслуживанию снегохода или на приборной панели, используйте Таблицу 4 из этого раздела.

Таблица 4. Моменты затяжки крепежных деталей рамы и других подсистем

Размер крепежа	**Момент затяжки**			
	Класс прочности 5.8	**Класс прочности 8.8**	**Класс прочности 10.9**	**Класс прочности 12.9**
M4	1,5–2	2,5–3	3,5–4	4–5
M5	3–3,5	4,5–5,5	7–8,5	8–10
M6	6,5–8,5	8–12	10,5–15	16
M8	15	24,5	31,5	40
M10	29	48	61	72,5
M12	52	85	105	127,5
M14	85	135	170	200

⚠ Предупреждение

Проверяйте требуемый момент затяжки в соответствии с классом прочности крепежных деталей. Всегда затягивайте винты, болты и/или гайки крест-накрест.

ТЕХНИЧЕСКИЕ ХАРАКТЕРИСТИКИ

Характеристики

МОДЕЛЬ	SNOWCROSS 900 WT/SWT/SC	SNOWCROSS 900T WT/SWT/SC	SNOWCROSS 900 LTS WT/SWT
Двигатель			
Тип двигателя	Трехцилиндровый, рядный, бензиновый, 4-х тактный, жидкостного охлаждения	Трехцилиндровый, рядный, бензиновый, 4-х тактный, жидкостного охлаждения, с турбонагнетателем	Трехцилиндровый, рядный, бензиновый, 4-х тактный, жидкостного охлаждения
Объем двигателя (куб. см)	899	899	899
Диаметр цилиндра × ход поршня (мм)	74×69.7	74×69.7	74×69.7
Топливная система	Система электронного впрыска топлива	Система электронного впрыска топлива	Система электронного впрыска топлива
Макс. выходная мощность	66 кВт/ 8000 об./мин	132 кВт/ 7900 об./мин	66 кВт/ 8000 об./мин
Макс. крутящий момент	79 Н·м при 6800 об./мин	168 Н·м при 7000 об./мин	79 Н·м при 6800 об./мин
Система охлаждения	С жидкостным охлаждением	С жидкостным охлаждением	С жидкостным охлаждением
Система пуска	Электрическая	Электрическая	Электрическая
Трансмиссия	CVT,L-H-N-R	CVT,L-H-N-R	CVT,L-H-N-R
Подвеска/тормоза			
Ширина лыж	996	996	900
Передняя подвеска	Изогнутый двойной А-образный рычаг	Изогнутый двойной А-образный рычаг	Телескопическая
Задняя подвеска	Регулируемая	Регулируемая	Регулируемая

Амортизаторы	С выносными бачками и регулировкой	С выносными бачками и регулировкой	Стойка телескопическая
Гусеница	3968X500\600X40	3968X500\600X40	3925X500\600X40
Тормоза	Дисковый тормоз	Дисковый тормоз	Дисковый тормоз
Размеры и вес			
Габаритные размеры транспортного средства (Д × Ш × В):	3265x1200x1500	3265x1280x1470	3240x1200x1500
Вместимость (кол-во человек):	2	2	2
Вместимость топливного бака:	42 л	42 л	42 л
Вес транспортного средства:	328 кг / 354 кг	328 кг / 354 кг	306 кг / 316 кг
Тяговое усилие:	680 кг	680 кг	680 кг

Модели SC – с подвижной задней частью каретки гусеницы

ДВИГАТЕЛЬ

Система	Параметр
Двигатель	Двигатель 374ZLMX 3-цилиндровый, рядный, бензиновый, 4-тактный, DOHC, с жидкостным охлаждением, с турбонаддувом с промежуточным охладителем
Рабочий объем двигателя, $см^3$	899
Клапаны цилиндра	12
Диаметр цилиндра, мм	74
Ход поршня, мм	69,7
Степень сжатия	9,1:1
Максимальная мощность, кВт	132 кВт при 7900 об/мин
Максимальный крутящий момент, Н·м	168 Н·м при 7000 об/мин

Обороты холостого хода		1300±200 об/мин
Система смазки	Тип системы	Мокрый картер; смазка под давлением; смазка разбрызгиванием; со сменным масляным фильтром.
	Тип масла	Синтетическое масло API SN 4T 0W40
	Объем, мл	3300
	Объем при замене, мл	2800–3000
Свеча зажигания	Тип	LMAR9AI-8D NGK
	Зазор, мм	0,7–0,8

ТОПЛИВНАЯ СИСТЕМА		
Топливный насос		Электрический, погружной (внутри бака)
Топливо	Тип	Неэтилированный бензин
	Октановое число	Минимальное октановое число (АИ-95)
Емкость топливного бака		42 л

СИСТЕМА ОХЛАЖДЕНИЯ		
Тип охлаждающей жидкости	Рекомендуемая	Готовая к применению охлаждающая жидкость с увеличенным сроком службы
	Альтернативная (при отсутствии рекомендуемой):	Этиленгликоль и дистиллированная вода (в пропорции 50%/50%) или охлаждающая жидкость, специально разработанная для алюминиевых двигателей.
Объем системы охлаждения:		7,2 л

ЭЛЕКТРИЧЕСКАЯ СИСТЕМА			
Аккумулятор			12 В, 30 А·ч
Предохранители	F1	Главный	5 А
	F2	Подогрев шлема и задний фонарь	15 А
	F3	Питание доп. оборудования	10 А
	F4	Электромагнитный клапан управления турбиной	10 А
	F7	Топливная форсунка	10 А
	F9	Топливный насос	10 А
	F10	Система облегчения пуска	5 А
	F	ЖК-дисплей	10 А
	F	Блок управления кузовным оборудованием	25 А
	FA	Аккумулятор	40 А
	FB3	Свет	20 А
	FB4	Вентилятор	15 А

Реле	RY 1	Главное реле	-
	RY 2	Реле дополнительного оборудования	-
	RY 3	Реле топливного насоса	-
	RY 4	Реле запуска	-
	RY 5	Реле переднего хода	
	RY 6	Реле заднего хода	
	RB1	Реле блока BCM2	-
	RB2	Реле ЖК-дисплея	-
	RB3	Реле освещения	
	RB4	Реле вентилятора	

СИСТЕМА ПРИВОДА — ТРАНСМИССИЯ			
Трансмиссионное масло	Тип	Рекомендуемое	Синтетическое масло 0w-40 AODES
		Альтернатива, или при отсутствии	Трансмиссионное масло 75W-140 AODES, соответствующее спецификации API GL-5
	Объем		900 мл
Передаточное число цепного привода			27/49/100
Передаточное число коробки передач		Пониженная передача	3,6:1
		Повышенная передача	1,99:1
		Задний ход	2,756:1

СИСТЕМА ПРИВОДА — ГУСЕНИЦА		
Регулировка гусеницы(3)	Величина прогиба	32 мм
	Прижимное усилие	7,3 кгс

ТОРМОЗНАЯ СИСТЕМА		
Тормоз	Тип	Одиночный 200-миллиметровый перфорированный диск из углеродистой стали
Тормозная жидкость	Тип	DOT 4
	Количество	65 мл
Тормозной суппорт		Жестко закрепленный, двухпоршневой (2 поршня по 40 мм)
Материал тормозных колодок		Органический
Минимальная толщина тормозной колодки (включая опорную пластину)		5 мм
Минимальная толщина тормозного диска		4,5 мм
Максимальное коробление тормозного диска		0,25 мм

ПЕРЕДНЯЯ ПОДВЕСКА	
Тип подвески	Изогнутые нижние А-образные рычаги
Тип амортизатора	Масляный демпфер / пневматический амортизатор
Тип стабилизатора поперечной устойчивости	Стойка стабилизатора

ЗАДНЯЯ ПОДВЕСКА		
Тип подвески		Easy Ride
Максимальный ход подвески		210 мм
Тип амортизатора	Центральный	Газонаполненный гидравлический - Цилиндрическая пружина
	Задний	Газонаполненный гидравлический - Цилиндрическая пружина

(1)	ПРИМЕЧАНИЕ	Не пытайтесь регулировать зазор на этой свече зажигания.
(2)	Подробную информацию см. в разделе *«Моторное масло»*.	
(3)	Подробное описание процедуры см. в подразделе «Проверка натяжения гусеницы» в разделе «Процедуры технического обслуживания»	

Монтажная электрическая схема

УСТРАНЕНИЕ НЕИСПРАВНОСТЕЙ

РУКОВОДСТВО ПО УСТРАНЕНИЮ НЕИСПРАВНОСТЕЙ

1. ЭЛЕКТРИЧЕСКИЙ СТАРТЕР НЕ РАБОТАЕТ

Выключатель аварийной остановки двигателя находится в выключенном положении или колпачок чеки безопасности не установлен на выключатель двигателя.

– *Переведите выключатель аварийной остановки двигателя во включенное положение и установите колпачок чеки безопасности на выключатель двигателя.*

Курок газа нажат при попытке запуска двигателя.

– *Отпустите курок газа во время проворачивания двигателя.*

2. ДВИГАТЕЛЬ ПРОВОРАЧИВАЕТСЯ, НО НЕ ЗАПУСКАЕТСЯ

Топливо не поступает в двигатель.

– *Проверьте уровень топлива в баке, при необходимости заправьте снегоход.*

Напряжение в системе слишком низкое.

– *Обратитесь к официальному дилеру снегоходов.*

3. ОБОРОТЫ ДВИГАТЕЛЯ НЕ ДОСТИГАЮТ ТОЧКИ ВКЛЮЧЕНИЯ СЦЕПЛЕНИЯ

Система D.E.S.S. не считала код ключа в колпачке чеки безопасности.

– *Установите колпачок чеки безопасности должным образом.*

Система D.E.S.S. считала код, отличный от запрограммированного.

– *Установите тот колпачок чеки безопасности, под который был запрограммирован данный снегоход.*

Блок BCM не распознает ключ D.E.S.S.

– *Обратитесь к официальному дилеру.*

4. ДВИГАТЕЛЮ НЕ ХВАТАЕТ РАЗГОНА ИЛИ МОЩНОСТИ

Выполняется прогрев двигателя.

– *Двигайтесь на снегоходе на низких скоростях в течение нескольких минут.*

Не завершен период обкатки двигателя.

– *Завершите период обкатки.*

Требуется техническое обслуживание ведущего и ведомого шкивов.

– *Обратитесь к официальному дилеру снегоходов.*

Двигатель перегревается.

– *Проверьте уровень охлаждающей жидкости (см. «Процедуры технического обслуживания»).*

– *Проверьте чистоту теплообменников. При необходимости выполните очистку.*

Приводной ремень изношен и стал слишком узким.

– *Если приводной ремень потерял более 3 мм (1/8 дюйма) от своей первоначальной ширины, это повлияет на ходовые качества снегохода.*

– *Замените приводной ремень.*

Неправильная регулировка гусеницы.

– *См. раздел «Процедуры технического обслуживания» и/или обратитесь к официальному дилеру снегоходов для выполнения правильной центровки и регулировки натяжения.*

Слишком низкое давление топлива.

– *Обратитесь за техническим обслуживанием, ремонтом или заменой к официальному дилеру снегоходов, в ремонтную мастерскую или к выбранному вами специалисту. Обратитесь к содержащейся здесь ГАРАНТИИ АГЕНТСТВА ПО ОХРАНЕ ОКРУЖАЮЩЕЙ СРЕДЫ США, СВЯЗАННОЙ С ВРЕДНЫМИ ВЫБРОСАМИ, для получения информации о гарантийных претензиях.*

5. ДВИГАТЕЛЬ СТРЕЛЯЕТ

Двигатель работает в режиме критического перегрева.

– *См. пункт 4 раздела «ДВИГАТЕЛЮ НЕ ХВАТАЕТ МОЩНОСТИ».*

Неправильная синхронизация зажигания или неисправность системы зажигания.

– *Обратитесь за техническим обслуживанием, ремонтом или заменой к официальному дилеру снегоходов, в ремонтную мастерскую или к выбранному вами специалисту. Обратитесь к содержащейся здесь ГАРАНТИИ АГЕНТСТВА ПО ОХРАНЕ ОКРУЖАЮЩЕЙ СРЕДЫ США, СВЯЗАННОЙ С ВРЕДНЫМИ ВЫБРОСАМИ, для получения информации о гарантийных претензиях.*

Утечка из выхлопной системы.

– *Обратитесь за техническим обслуживанием, ремонтом или заменой к официальному дилеру снегоходов, в ремонтную мастерскую или к выбранному вами специалисту.*

Слишком низкое давление топлива.

– *Обратитесь за техническим обслуживанием, ремонтом или заменой к официальному дилеру снегоходов, в ремонтную мастерскую или к выбранному вами специалисту. Обратитесь к содержащейся здесь ГАРАНТИИ АГЕНТСТВА ПО ОХРАНЕ ОКРУЖАЮЩЕЙ СРЕДЫ США, СВЯЗАННОЙ С ВРЕДНЫМИ ВЫБРОСАМИ, для получения информации о гарантийных претензиях.*

6. ДВИГАТЕЛЬ РАБОТАЕТ С ПРОПУСКАМИ ЗАЖИГАНИЯ

Вода в топливе.

– *Слейте воду из топливной системы и залейте новое топливо.*

7. НЕ РАБОТАЕТ ПОДОГРЕВ РУКОЯТОК РУЛЯ

Слишком низкие обороты двигателя.

– *Убедитесь, что обороты двигателя превышают 2000 об/мин.*

8. ДВИГАТЕЛЬ ГЛОХНЕТ

Двигатель самостоятельно глушится после длительной работы на холостом ходу.

– *Не оставляйте двигатель работать на холостом ходу слишком долго. См. подраздел «Прогрев транспортного средства» в руководстве по эксплуатации.*

КОДЫ НЕИСПРАВНОСТЕЙ

Код неисправности говорит о том, что система самодиагностики обнаружила затруднение или неисправность.

Считывание кода неисправности: Снимите верхнюю крышку капота двигателя и найдите разъем жгута проводов устройства для диагностики неисправности рядом с блоком управления двигателя (ECU).

Отключите защитное устройство, подключите устройство для диагностики неисправности специальным кабелем для передачи данных.

Включите тестер диагностики неисправностей и прочитайте код неисправности.

КОД	НЕИСПРАВНОСТЬ
P 0336	Диапазон/характеристики цепи датчика «А» положения коленчатого вала
P 0335	Цепь датчика «А» положения коленчатого вала
P 0238	Высокий уровень сигнала в цепи датчика «А» давления наддува турбокомпрессора/нагнетателя
P 0237	Низкий уровень сигнала в цепи датчика «А» давления наддува турбокомпрессора/нагнетателя
P 0113	Высокое напряжение в цепи датчика 1 температуры поступающего воздуха, группа 1
P 0112	Низкое напряжение в цепи датчика 1 температуры поступающего воздуха, группа 1
P 0030	Цепь управления нагревателем подогреваемого кислородного датчика (HO2S) (группа 1, датчик 1)
P 0032	Высокое напряжение в цепи управления нагревателем датчика HO2S (группа 1, датчик 1)
P 0031	Низкое напряжение в цепи управления нагревателем датчика HO2S (группа 1, датчик 1)
P 0130	Цепь датчика кислорода (O2) (группа 1, датчик 1)
P 0132	Высокое напряжение в цепи датчика кислорода (O2) (группа 1, датчик 1)
P 0131	Низкое напряжение в цепи датчика кислорода (O2) (группа 1, датчик 1)
P 0036	Цепь управления нагревателем подогреваемого кислородного датчика (HO2S) (группа 1, датчик 2)
P 0038	Высокое напряжение в цепи управления нагревателем датчика HO2S (группа 1, датчик 2)
P 0037	Низкое напряжение в цепи управления нагревателем датчика HO2S (группа 1, датчик 2)
P 0136	Цепь датчика кислорода (O2) (группа 1, датчик 2)
P 0138	Высокое напряжение в цепи датчика кислорода (O2) (группа 1, датчик 2)
P 0137	Низкое напряжение в цепи датчика кислорода (O2) (группа 1, датчик 2)
P 0118	Высокое напряжение в цепи датчика 1 температуры охлаждающей жидкости для двигателя
P 0117	Низкое напряжение в цепи датчика 1 температуры охлаждающей жидкости для двигателя

P 0108	Высокое напряжение в цепи датчика абсолютного давления/барометрического давления в коллекторе
P 0107	Низкое напряжение в цепи датчика абсолютного давления/барометрического давления в коллекторе
P 0098	Высокое напряжение в цепи датчика 2 температуры поступающего воздуха, группа 1
P 0097	Низкое напряжение в цепи датчика 2 температуры поступающего воздуха, группа 1
P 0123	Высокое напряжение в цепи датчика/реле «A» положения дроссельной заслонки/педали
P 0122	Низкое напряжение в цепи датчика/реле «A» положения дроссельной заслонки/педали
P 0223	Высокое напряжение в цепи датчика/реле «B» положения дроссельной заслонки/педали
P 0222	Низкое напряжение в цепи датчика/реле «B» положения дроссельной заслонки/педали
P 2104	Система управления приводом дроссельной заслонки — принудительный холостой ход
P 2105	Система управления приводом дроссельной заслонки — принудительное отключение двигателя
P 2106	Система управления приводом дроссельной заслонки — принудительное ограничение мощности
P 2110	Система управления приводом «A» дроссельной заслонки — принудительное ограничение оборотов
P 0262	Высокое напряжение в цепи форсунки «A» цилиндра 1
P 0261	Низкое напряжение в цепи форсунки «A» цилиндра 1
P 0265	Высокое напряжение в цепи форсунки «A» цилиндра 2
P 0264	Низкое напряжение в цепи форсунки «A» цилиндра 2
P 0268	Высокое напряжение в цепи форсунки «A» цилиндра 3
P 0267	Низкое напряжение в цепи форсунки «A» цилиндра 3
P 0351	Основная цепь управления катушки зажигания «A»/разомкнута
P 2301	Высокое напряжение в основной цепи управления катушки зажигания «A»
P 2300	Низкое напряжение в основной цепи управления катушки зажигания «A»
P 0352	Основная цепь управления катушки зажигания «B»/разомкнута
P 2304	Высокое напряжение в основной цепи управления катушки зажигания «B»
P 2303	Низкое напряжение в основной цепи управления катушки зажигания «B»
P 0354	Основная цепь управления катушки зажигания «D»/разомкнута
P 2310	Высокое напряжение в основной цепи управления катушки зажигания «D»
P 2309	Низкое напряжение в основной цепи управления катушки зажигания «D»
P 0230	Основная цепь топливного насоса
P 2138	Корреляция напряжения датчика/реле положения дроссельной заслонки/педали «D»/«E»
P 2123	Высокое напряжение в цепи датчика/реле положения дроссельной заслонки/педали «D»
P 2122	Низкое напряжение в цепи датчика/реле положения дроссельной заслонки/педали «D»
P 2128	Высокое напряжение в цепи датчика/реле положения дроссельной заслонки/педали «E»
P 2127	Низкое напряжение в цепи датчика/реле положения дроссельной заслонки/педали «E»
P 0500	Цепь датчика скорости транспортного средства «A»
P 0480	Цепь управления вентилятором 1
P 1615	Код неисправности, определяемый производителем
P 0685	Цепь управления реле питания модуля управления двигателем (ECM/PCM)

ГАРАНТИЙНЫЕ ПРАВА И ОБЯЗАННОСТИ ВЛАДЕЛЬЦА

Завод-изготовитель гарантирует отсутствие дефектов материалов и производственных дефектов на снегоходах AODES, проданных авторизованным дистрибьютором.
На комплектующие, установленные не предприятием-изготовителем, данные ограниченные гарантийные обязательства не распространяются.
Гарантийные обязательства утрачивают законную силу при:

- Использовании техники, в том числе и предыдущим владельцем, для участия в гонках и других соревновательных мероприятий; или
- Внесении изменений и модификации изделия, которые привели к изменению в рабочих характеристиках, изменению в работе техники, а также модификации изделия для использования не по назначению.

Назначенный срок службы 5 лет.
Назначенный срок хранения 2 года. По истечении данного срока, при возобновлении эксплуатации или при продолжении хранения, необходимо провести полное техническое обслуживание.

ИСКЛЮЧЕНИЯ ИЗ ГАРАНТИЙНЫХ ОБЯЗАТЕЛЬСТВ
Данные ограниченные гарантийные обязательства ни при каких условиях не распространяются на:
– естественный износ узлов и деталей. Под естественным износом понимается ожидаемое уменьшение пригодности детали в результате изнашивания или обычного воздействия окружающей среды. Интенсивность износа и долговечность детали, зависит от условий эксплуатации (характера нагрузки, величины удельного давления, температуры и т. д.), а также материала, из которого изготовлена деталь, регулировки, смазки, своевременности и тщательности выполнения работ по техническому обслуживанию, соблюдения правил и условий эксплуатации изделия, изложенных в соответствующем Руководстве по эксплуатации.

Следующие компоненты рассматриваются заводом-изготовителем как подверженные естественному износу. Гарантия на них не распространяется, кроме случаев, когда поломка является прямым следствием дефекта материала или некачественной сборки:

- Аккумуляторные батареи
- Втулки электродвигателя стартера
- Компоненты тормозной системы
- Лампы накаливания/лампы фары
- Компоненты подвесок, втулки, склизы подшипники и ролики
- Смазочные материалы
- Детали сцепления и вариатора, слайдеры и грузики
- Уплотнительные материалы, сальники манжеты
- Ремень вариатора
- Приводные ремни
- Компоненты сиденья
- Фильтры

- Коньки лыж
- Щетки электродвигателя
- Предохранители
- Накладки полозьев
- Гусеница, трак
- Шланги
- Свечи зажигания
- Компоненты рулевого управления

А также:
– периодическое обслуживание, настройки и регулировки;
– повреждения, связанные с нарушением или пренебрежением правилами ухода и/или хранения, изложенными в настоящем Руководстве по эксплуатации;
– повреждения, возникшие в результате демонтажа деталей, неправильного ремонта, обслуживания, внесения изменений или использования не рекомендованных или не одобренных к применению деталей или аксессуаров, которые в силу разумного суждения либо несовместимы с продуктом, либо способны оказать негативное воздействие на его функционирование, эксплуатационные характеристики и долговечность, а также выполнения ремонта лицом, не являющимся авторизованным дилером AODES;
– повреждения, возникшие в результате неправильной или небрежной эксплуатации изделия, участия в гонках, движения по лишенной снега поверхности и нарушения правил эксплуатации изделия, изложенных в настоящем Руководстве по эксплуатации;
– повреждения, возникшие в результате аварии, затопления, пожара, попадания в двигатель снега или воды, хищения, актов вандализма и иных неконтролируемых обстоятельств;
– повреждения, возникшие вследствие использования топлива, масла и смазок, не предназначенных для этого изделия;
– повреждения, возникшие в результате коррозии, окисления или облучения компонентов.
– случайный или закономерный ущерб, связанный, но не ограниченный, с буксировкой, транспортными расходами, хранением, телефонными переговорами, арендой, выплатой кредитов и страховых взносов, потерей времени, потерей дохода или временными потерями в результате простоя, вызванного необходимостью проведения сервисных работ;
–повреждения, возникшие вследствие оснащения гусеницы шипами, если установка шипов не одобрена инструкциями.

СРОК ДЕЙСТВИЯ ГАРАНТИИ
Гарантийный срок исчисляется со дня доставки техники первому покупателю или с первого дня эксплуатации изделия, в зависимости от того, что наступит раньше, и устанавливается на период:
ДВАДЦАТЬ ЧЕТЫРЕ (24) ПОСЛЕДОВАТЕЛЬНЫХ МЕСЯЦА, если снегоход приобретен для личного использования и ДВЕНАДЦАТЬ (12) ПОСЛЕДОВАТЕЛЬНЫХ МЕСЯЦЕВ, если снегоход приобретен для коммерческого использования или 3000 км, в зависимости от того, что наступит раньше.
Рекомендуем обратиться к дилеру или дистрибьютору за разъяснениями по поводу установленного гарантийного срока.

Считается, что снегоход находится в коммерческой эксплуатации, если он используется для получения дохода, выполнения любых работ или сдается в аренду в любой период срока гарантийного обслуживания. Снегоход также считается находящимся в коммерческой эксплуатации, если в любой момент в течение гарантийного срока он несет на себе рекламную информацию или лицензирован для коммерческого использования.
Ремонт и замена деталей, а также выполнение гарантийного обслуживания не являются основанием для продления гарантийного срока.

ПЕРЕДАЧА ПРАВ НА ГАРАНТИЙНОЕ ОБСЛУЖИВАНИЕ
В случае перепродажи изделия права на гарантийное обслуживание в течение оставшегося срока действия гарантии переходят к новому владельцу при условии, что авторизованный дистрибьютор/дилер AODES получают доказательство того, что прежний владелец согласен на передачу прав владения изделием другому лицу.

ИНФОРМАЦИЯ ОБ УТИЛИЗАЦИИ

1. Общие положения
По истечении назначенного срока службы или при невозможности (экономической нецелесообразности) дальнейшей эксплуатации снегоход подлежит выводу из эксплуатации и утилизации. Утилизация изделия должна производиться методами, исключающими причинение вреда окружающей среде, жизни и здоровью граждан, в соответствии с действующим законодательством государств — членов ЕАЭС.
2. Подготовка к утилизации (демонтаж и очистка)
Перед отправкой снегохода на специализированный утилизационный пункт эксплуатирующая организация (или владелец) обязана провести следующие подготовительные работы:
• Полностью слить из систем бензин из бака и карбюратора/инжекторной системы.
• Слить моторное и трансмиссионное масла из двигателя и редукторов.
• Слить охлаждающую жидкость и тормозную жидкость.
• Все слитые эксплуатационные жидкости необходимо собрать в герметичные емкости и передать организациям, имеющим лицензию на сбор и утилизацию опасных отходов.
3. Разборка и сортировка по видам материалов
Конструкция снегохода подлежит разборке и разделению на компоненты по группам материалов для их последующей вторичной переработки:
• Черные и цветные металлы: Рама, элементы подвески, детали двигателя, металлический крепеж и облицовка подлежат сдаче в пункты приема лома металлов.
• Полимерные и пластиковые материалы: Пластиковый обвес (крылья, панели, подножки), детали сиденья, корпуса приборов подлежат

сортировке по маркировке типов пластика (например, PP, PE, ABS) для последующей термической или механической переработки.

- Резинотехнические изделия: Шины, приводные ремни, патрубки и уплотнители подлежат передаче на заводы по переработке резиновых отходов (механическое измельчение в крошку или пиролиз).

4. Особые условия утилизации опасных компонентов

- Аккумуляторная батарея (АКБ): Демонтированную стартерную аккумуляторную батарею категорически запрещается выбрасывать с бытовым мусором или деформировать. АКБ содержит свинец и раствор серной кислоты. Ее необходимо сдать в специализированный лицензированный пункт приема отработанных аккумуляторов.
- Электронные компоненты: Блок управления двигателем (ЭБУ), датчики, светодиодная оптика и жгуты электропроводки содержат цветные металлы и электронные платы. Они подлежат утилизации как отходы электронного оборудования.

5. Запрещающие меры

Категорически запрещается:

- Сжигать резиновые, пластиковые детали и отработанные масла на открытом воздухе или в не предназначенных для этого установках.
- Сливать нефтепродукты, антифриз и тормозную жидкость в водоемы, почву или централизованную систему канализации.
- Захоранивать снегоболотоход целиком или его отдельные компоненты на полигонах для твердых бытовых отходов (ТБО).

ВНИМАНИЕ

При обнаружении дефектов, угрожающих безопасности, эксплуатация техники должна быть немедленно прекращена.

Прекращение эксплуатации

При обнаружении дефектов, угрожающих безопасности, эксплуатация техники должна быть немедленно прекращена.

Признаки для немедленной остановки эксплуатации техники:

- Повреждения несущих конструкций:
  - o Появление видимых трещин в металле (особенно на раме или элементах подвески).
  - o Нарушение геометрии рамы, изгибы, перекосы или деформация силовых элементов.
  - o Разрушение или сильная коррозия сварных швов.
- Механические люфты и износ:
  - o Сильные люфты в шарнирных соединениях, пальцах, втулках или опорно-поворотных устройствах.
  - o Ослабление или отсутствие болтов и гаек крепления важных узлов (колес и опор).
- Проблемы с управлением:
  - o Внезапный отказ или заклинивание органов управления (руля, рычагов, педалей).
  - o Обильная утечка рабочей жидкости (масла, антифриза, тормозной жидкости)
- Неисправности тормозов и ходовой части:
  - o Неэффективная работа или полный отказ тормозной системы.

o Резкое падение давления в тормозной системе
o Сильный неравномерный износ, глубокие порезы или вздутия на шинах;
• Аварийное состояние двигателя и электрики:
o Появление посторонних стуков, сильной вибрации или скрежета в двигателе и трансмиссии.
o Запах гари, появление дыма или искрение в электропроводке.
o Срабатывание критических индикаторов на панели приборов (низкое давление масла, перегрев).

ГАРАНТИЙНОЕ ОБСЛУЖИВАНИЕ

⚠ ПРЕДУПРЕЖДЕНИЕ
Отказ владельца от проведения или несвоевременное проведение плановых технических обслуживаний у официального дилера, а также несвоевременное устранение дефектов могут привести к поломке техники или снижению её эксплуатационных свойств и ресурса службы, что, в свою очередь, может лишить Вас права на её гарантийное обслуживание в дальнейшем.

ГАРАНТИЙНЫЙ ТАЛОН

Предпродажная подготовка	
Серийный №: _____ Пробег/км: _____ Часы: _____ Дата: _____ Дилер: _____ Примечания: _____	Подпись/печать:

Официальный дилер подтверждает, что указанные выше данные достоверны, и что предпродажная подготовка проведена в соответствии с требованиями завода-изготовителя.

Дата продажи: ..... Подпись и печать
продавца: .....

Настоящим подтверждаю, что условия предоставления и действия гарантии мне разъяснены, Руководство пользователя получено.
Согласен с тем, что право на гарантийное обслуживание предоставляется при соблюдении правил эксплуатации, изложенных в Руководстве пользователя и своевременном прохождении технического обслуживания, подтверждённого соответствующими отметками официального дилера в талонах книжки.

Подпись владельца: ..... Дата: .....

Обслуживание №	
Пробег/ км: _____ Часы: _____ Дата: _____ Дилер: _____ Примечания: _____	Подпись/печать:

Обслуживание №	
Пробег/ км: _____ Часы: _____ Дата: _____ Дилер: _____ Примечания: _____	Подпись/печать:

Обслуживание №	
Пробег/ км: _____ Часы: _____ Дата: _____ Дилер: _____ Примечания: _____	Подпись/печать:

Обслуживание №	
Пробег/ км: _____ Часы: _____ Дата: _____ Дилер: _____ Примечания: _____	Подпись/печать:

Обслуживание №	
Пробег/ км: _____ Часы: _____ Дата: _____ Дилер: _____ Примечания: _____	Подпись/печать:

Обслуживание №	
Пробег/ км: _____ Часы: _____ Дата: _____ Дилер: _____ Примечания: _____	Подпись/печать:

Обслуживание №	
Пробег/ км: _____ Часы: _____ Дата: _____ Дилер: _____ Примечания: _____	Подпись/печать:

Обслуживание №	
Пробег/ км: _____ Часы: _____ Дата: _____ Дилер: _____ Примечания: _____	Подпись/печать:

⚠ ПРЕДУПРЕЖДЕНИЕ

Несоблюдение любых мер предосторожности и инструкций, содержащихся в руководстве по эксплуатации и на предупреждающих табличках изделия, может привести к травмам, включая возможность смертельного исхода.